รายงานการวิจัย

เรื่องการออกแบบทดลองสร้างผลิตภัณฑ์จากกาบกล้วย โดยการมีส่วนร่วมของชุมชน

Product Designing from Banana stem by Community Participation.

โดย ทิวา แก้วเสริม

พ.ศ. 2555

รายงานการวิจัย
เรื่องการออกแบบทดลองสร้างผลิตภัณฑ์จากกาบกล้วย
โดยการมีส่วนร่วมของชุมชน

Product Designing from Banana stem by Community Participation.

โดย

ทิวา แก้วเสริม

พ.ศ. 2555

ชื่อโครงการวิจัย : การออกแบบทดลองสร้างผลิตภัณฑ์จากกาบกล้วยโดยการมีส่วนร่วมของชุมชน

ชื่อผู้วิจัย : นายทิวา แก้วเสริม

หน่วยงาน :, มหาวิยาลัยราชภัฏเพชรบูรณ์

ปีที่ทำการวิจัย : พ.ศ. 2555

บทคัดย่อ

การวิจัยครั้งนี้มีวัตถุประสงค์เพื่อออกแบบผลิตภัณฑ์ชุมชนที่มีการดำเนินการอยู่แล้วเป็นของฝากของที่ระลึกโดยใช้แนวคิดจากงานหัตถกรรมในท้องถิ่นประกอบการออกแบบแล้วตรวจสอบคุณลักษณะที่ต้องการและประเมินความพึงพอใจของนักท่องเที่ยวโดยใช้แบบสอบถามแบบลิเคิร์ท (LiKert Scale) ได้จากนั้นวิเคราะห์ข้อมูลโดยใช้ค่าเฉลี่ย (Mean)

1. สรุปผลการประเมินการออกจากผู้เชี่ยวชาญ

ภาพรวมทุกด้านของผลิตภัณฑ์ทั้ง 5 แบบมีความเหมาะสมมาก (X=4.19) เมื่อจำแนกเป็นรายด้าน พบว่า 1) ด้านความมีเอกลักษณ์มีความเหมาะสมมาก (X=4.16) 2) ด้านความสวยงามมีความเหมาะสมมาก (X =4.22) 3) ด้านความสะดวกในการใช้งานมีความเหมาะสมมาก (X =4.19) 4) ด้านความปลอดภัยมีความเหมาะสมมาก (X =4.18)

2. สรุปผลการประเมินความพึงพอใจของผู้สนใจและนักท่องเที่ยว

ภาพรวมทุกด้านของผลิตภัณฑ์ทั้ง 5 แบบมีความเหมาะสมมาก (X=4.41) เมื่อจำแนกเป็นรายด้าน พบว่า 1) ด้านความมีเอกลักษณ์มีความเหมาะสมมาก (X=4.34) 2) ด้านความสวยงามมีความเหมาะสมมาก (X =4.34)3) ด้านความสะดวกในการใช้งานมีความเหมาะสมมาก (X =4.49) 4) ด้านความปลอดภัยมีความเหมาะสมมาก (X = 4.46)

3. สรุปผลการประเมิน จากคณะอาจารย์ผู้เชี่ยวชาญทางด้านการออกแบบ

ภาพรวมทุกด้านของผลิตภัณฑ์ทั้ง 5 แบบมีความเหมาะสมมาก (X=4.13) เมื่อจำแนกเป็นรายด้าน พบว่า 1) ด้านความมีเอกลักษณ์มีความเหมาะสมมาก (X=4.11) 2) ด้านความสวยงามมีความเหมาะสมมาก (X =4.16)3) ด้านความสะดวกในการใช้งานมีความเหมาะสมมาก (X =4.11) 4) ด้านความปลอดภัยมีความเหมาะสมมาก (X =4.11)

ผลการวิจัย พบว่าคุณลักษณะของผลิตภัณฑ์ทั้ง 5 แบบมีคุณลักษณะทุกด้านมีความเหมาะสมมาก

Project Research : The Designing of Banana Sheath by Community Participation.

Researcher : Mr. Thiwa Kaewserm

University : Phetchabun Rajabhat University.

Time Duration : 2012

Abstract

The object of this research was to designed community products which operating to be souvenirs and gifts by using the concepts of handicraft works local community that were designed as well as investigated for demand and evaluated satisfaction of tourists. The questionnaire were used by Likert's Scale. And then the datas were analyzed by Mean ($\overline{X}$). The findings were revealed that

1. The evaluation by Exports were reveal that the totality of five products were very suitable. When it separated into each aspect found that 1) the identity was very suitable ($\overline{X}$=4.16) 2) the beauty was very suitable ($\overline{X}$=4.22) 3) the convenience was very suitable ($\overline{X}$=4.19) 4) the safety was very suitable ($\overline{X}$=4.18)

2. The evaluation by the interesting persons and the tourists were revealed that by totally results were very suitable ($\overline{X}$=4.41). When separated into each aspects were found that 1) the identity was very suitable ($\overline{X}$=4.34) 2) the beauty was very suitable ($\overline{X}$=4.34) 3) the convenience was very suitable ($\overline{X}$=4.49) 4) the safety was very suitable ($\overline{X}$=4.46)

3. The evaluation by designing experts were revealed that the totally results were very suitable ($\overline{X}$=4.13) and when separated into each aspects were found that 1) the identity was very suitable ($\overline{X}$=4.11) 2) the beauty was very suitable ($\overline{X}$=4.16) 3) the convenience was very suitable ($\overline{X}$=4.11) 4) the safety was very suitable ($\overline{X}$=4.11)

In conclude, the characteristics of the five products were very suitable.

สารบัญ

หน้า

บทคัดย่อ	(ก)
Abstract	(ค)
สารบัญเรื่อง	(จ)
สารบัญตาราง	(ช)
บทที่ 1 บทนำ	
ความสำคัญและที่มาของปัญหา	1
วัตถุประสงค์ของโครงการวิจัย	3
กรอบแนวคิดของโครงการวิจัย	3
ขอบเขตของโครงการวิจัย	4
วิธีการดำเนินการวิจัย	4
คำสำคัญ (keywords)	4
คำนิยามศัพท์เฉพาะ	5
ประโยชน์ที่คาดว่าจะได้รับ	5
บทที่ 2 เอกสารงานวิจัยที่เกี่ยวข้อง	
1. ข้อมูลของกลุ่มผลิตภัณฑ์ชุมชนตำบลหนองแม่นา	7
2. ประวัติความเป็นมาของผลิตภัณฑ์เครื่องจักสาน	8
3. วัสดุอุปกรณ์ที่ใช้ทำผลิตภัณฑ์เครื่องจักสาน	9
4. กรรมวิธีขั้นตอนการผลิตภัณฑ์เครื่องจักสาน	10
5. ลวดลายที่ใช้ในการสานผลิตภัณฑ์เครื่องจักสาน	11
6. กระบวนการการบำรุงรักษาผลิตภัณฑ์เครื่องจักสาน	13
7. ความรู้เกี่ยวกับวัฒนธรรมท้องถิ่น งานหัตถกรรมพื้นบ้าน และเครื่องจักสาน	13
8. ความรู้เกี่ยวกับการบริหารจัดการและการเพิ่มมูลค่าผลิตภัณฑ์เครื่องจักสาน	17
9. นโยบายภาครัฐรัฐบาลต่อการส่งเสริมผลิตภัณฑ์ชุมชนและท้องถิ่น (OTOP)	17
10. ทฤษฎีในการออกแบบผลิตภัณฑ์หัตถกรรมเครื่องจักสาน	18

สารบัญ (ต่อ)

หน้า

11. การประเมินตรวจสอบคุณลักษณะและคุณสมบัติทางกายภาพ ผลิตภัณฑ์ ตามมาตรฐานผลิตภัณฑ์ชุมชน (มผช.56/2546) 21
12. แนวคิดและทฤษฎีในการออกแบบพัฒนาผลิตภัณฑ์เครื่องจักสาน 24
13. เอกสารและงานวิจัยที่เกี่ยวข้อง 28

บทที่ 3 วิธีดำเนินการวิจัย
1. ศึกษาปัญหา ความต้องการ รวบรวมข้อมูลเกี่ยวกับกลุ่มผลิตภัณฑ์ชุมชน 33
2. ขั้นตอนการออกแบบผลิตภัณฑ์เครื่องจักสานแบบมีส่วนร่วม 33
3. สร้างต้นแบบและวิเคราะห์ต้นแบบโดยผู้เชี่ยวชาญ 34
4. ประเมินตรวจสอบคุณลักษณะและคุณสมบัติทางกายภาพผลิตภัณฑ์ ตามมาตรฐานผลิตภัณฑ์ชุมชน (มผช.56/2546) 34
5. สถิติที่ใช้ในงานวิจัย 35
6. สรุปผลการดำเนินการวิจัย 35

บทที่ 4 ผลการวิเคราะห์ข้อมูล
การออกแบบพัฒนาผลิตภัณฑ์เครื่องสาน 36
ผลการประเมินผลงานการออกแบบจากผู้เชี่ยวชาญ 37
ผลการประเมินความพึ่งพอใจของผู้สนใจและนักท่องเที่ยว 43

บทที่ 5 สรุปผลการวิจัย อภิปรายผล และข้อเสนอแนะ
สรุปผลการวิจัย 56
อภิปรายผลการวิจัย 59
สภาพปัญหาที่พบในการทำวิจัย 59
ข้อเสนอแนะ 59

บรรณานุกรม

ภาคผนวก

ประวัติผู้วิจัย

สารบัญตาราง

ตารางที่		หน้า
2.1	ลวดลายเบื้องต้นที่ใช้ในการสานผลิตภัณฑ์เครื่องจักสาน	11
2.2	หลักเกณฑ์การให้คะแนนผลิตภัณฑ์จากกาบกล้วย	23
4.1	แสดงสถานภาพของผู้ทรงคุณวุฒิ	37
4.2	แสดงผลการประเมินโดยผู้เชี่ยวชาญที่มีต่อการออกแบบผลิตภัณฑ์เครื่องจักสานเส้นใยจากกาบกล้วยป่า ประเภทกระเป๋าสะพาย โดยกระบวนการมีส่วนร่วมของชุมชน	38
4.3	แสดงผลการประเมินโดยผู้เชี่ยวชาญที่มีต่อการออกแบบผลิตภัณฑ์เครื่องจักสานเส้นใยจากกาบกล้วยป่าประเภทกระเป๋าถือ โดยกระบวนการมีส่วนร่วมของชุมชน	39
4.4	แสดงผลการประเมินโดยผู้เชี่ยวชาญที่มีต่อการ การออกแบบพัฒนาแบบผลิตภัณฑ์เครื่องจักสานประเภท ถาดผลไม้ เพื่อประเมินผลการออกแบบ โดยกระบวนการมีส่วนร่วมของชุมชน	40
4.5	แสดงผลการประเมินโดยผู้เชี่ยวชาญที่มีต่อการออกแบบผลิตภัณฑ์เครื่องจักสานเส้นใยจากกาบกล้วยป่า ประเภท ที่รองแก้ว โดยกระบวนการมีส่วนร่วมของชุมชน	41
4.6	แสดงผลการประเมินโดยผู้เชี่ยวชาญที่มีต่อผลการออกแบบผลิตภัณฑ์เครื่องจักสานเส้นใยจากกาบกล้วยป่า ประเภทที่รองของร้อนโดยกระบวนการมีส่วนร่วมของชุมชน	42
4.7	สถานภาพของผู้ตอบแบบสอบถาม	43
4.8	แสดงผลการประเมินความพึ่งพอใจของผู้สนใจและนักท่องเที่ยวที่มีต่อการออกแบบกระเป๋าสะพาย	45
4.9	ผลการประเมินความพึ่งพอใจของผู้สนใจและนักท่องเที่ยวที่มีต่อการออกแบบกระเป๋าถือ	46
4.10	แสดงผลการประเมินความพึ่งพอใจของผู้สนใจและนักท่องเที่ยวที่มีต่อการออกแบบถาดผลไม้	47

สารบัญตาราง

ตารางที่		หน้า
4.11	แสดงผลการประเมินความพึ่งพอใจของผู้สนใจและนักท่องเที่ยวที่มีต่อการออกแบบที่รองแก้ว	48
4.12	แสดงผลการประเมินความพึ่งพอใจของผู้สนใจและนักท่องเที่ยวที่มีต่อการออกแบบที่รองของร้อน	49
4.13	หลักเกณฑ์การให้คะแนนผลิตภัณฑ์จากเส้นใยจากกาบกล้วยป่า	50
4.14	ผลการประเมินการออกแบบกระเป๋าสะพายจากคณะอาจารย์ผู้เชี่ยวชาญทางด้านการออกแบบ	51
4.15	แสดงผลการประเมินการออกแบบกระเป๋าถือจากคณะอาจารย์ผู้เชี่ยวชาญทางด้านการออกแบบ	52
4.16	แสดงผลการประเมินการออกแบบถาดผลไม้จากคณะอาจารย์ผู้เชี่ยวชาญทางด้านการออกแบบ	53
4.17	แสดงผลการประเมินการออกแบบที่รองแก้วจากคณะอาจารย์ผู้เชี่ยวชาญทางด้านการออกแบบ	54
4.18	แสดงผลการประเมินการออกแบบที่รองของร้อนจากคณะอาจารย์ผู้เชี่ยวชาญทางด้านการออกแบบ	55

บทที่ 1
บทนำ

ความสำคัญและที่มาของปัญหา

จากการศึกษานโยบายของรัฐบาลที่มีต่อการส่งเสริมผลิตภัณฑ์ชุมชนและท้องถิ่น (OTOP) ของรัฐบาล พลเอก สุรยุทธ์ จุลานนท์ นายกรัฐมนตรี แถลงต่อสภานิติบัญญัติแห่งชาติ วันศุกร์ที่ 26 มีนาคม 2553ในภาคของเศรษฐกิจฐานราก ซึ่งเป็นพื้นฐานสำคัญ ของระบบเศรษฐกิจไทยที่ต้องเสริมสร้างให้เกิดความเข้มแข็ง การพัฒนาเศรษฐกิจฐานราก จึงเป็นหนึ่งในนโยบายสำคัญของรัฐบาลไทยในปัจจุบัน โดยได้กำหนดนโยบายเกี่ยวกับการส่งเสริมผลิตภัณฑ์ชุมชนและท้องถิ่นด้วยการสนับสนุนให้เป็นผลิตภัณฑ์ที่มีคุณภาพเป็นที่ยอมรับของผู้บริโภค ตามศักยภาพทางการตลาดในระดับต่าง ๆ คือ ระดับภูมิภาค ระดับประเทศ และระดับส่งออก โดยจัดระบบการบริหารจัดการโครงการแบบบูรณาการ เพื่อเสริมสร้างเทคโนโลยีและการจัดการ ควบคู่ไปกับการสนับสนุนด้านการตลาด ซึ่งโครงการ หนึ่งตำบลหนึ่งผลิตภัณฑ์(OTOP) เป็นแนวทางหนึ่งที่สามารถช่วยให้เกิดการสร้างงาน สร้างอาชีพ และสร้างรายได้เสริมให้แก่ชุมชน ดังนั้น การส่งเสริมการพัฒนาจากภาครัฐ จึงมีความสำคัญและจำเป็นอย่างยิ่งต่อการสร้างแรงจูงใจให้เกิดความสร้างสรรค์ คิดค้นพัฒนาผลิตภัณฑ์ของชุมชน โดยอาศัยหลักการทฤษฎีการออกแบบผลิตภัณฑ์ให้เกิดความเหมาะสมกับการใช้งานและตรงตามความต้องการของผู้บริโภค รวมถึงการส่งเสริมกระบวนการมีส่วนร่วมของคนในชุมชนและกลุ่มอาชีพ ที่จะทำให้เกิดการพึ่งพาตนเอง ทั้งนี้ ปัจจัยแห่งความสำเร็จที่แท้จริงนั้นเกิดจากพลังความร่วมมือของประชาชนในท้องถิ่นและการมีผู้นำกลุ่มที่มีความสามารถ โดยรัฐเป็นเพียงผู้ให้การสนับสนุนทางด้านเทคนิค จัดหาสิ่งอำนวยความสะดวกขั้นพื้นฐานที่จำเป็น และให้ความช่วยเหลือกิจกรรมทางการตลาด (นายโฆสิต ปั้นเปียมรักฎ์ . 2550)

จากการสำรวจบริบทชุมชน ตำบลบ้านหนองแม่นา เดิมนั้นอดีตที่ผ่านมตำบลหนองแม่นาเป็นพื้นที่ตั้งของศูนย์กลางของพรรคคอมมิวนิสต์แห่งประเทศไทย ซึ่งมีการอุดมการณ์ขัดแย้งกับรัฐบาลไทย ทำให้เกิดการสู้รบกันอย่างรุนแรง ตั้งแต่ปี พ.ศ.2511 ถึง พ.ศ. 2525 สงครามดังกล่าวก่อให้เกิดความเสียหายแก่ทั้งสองฝ่ายเป็นอย่างมาก กองทัพภาคที่ 3 ซึ่งได้รับมอบหมายให้รับผิดชอบในการต่อสู้กับฝ่ายที่ต่อต้านรัฐบาล ได้นำยุทธวิธีดำเนินการตามแผนกวาดล้างคอมมิวนิสต์ โดยการสร้างถนนจากแยกสายพิษณุโลก - หล่มสัก ตรงบริเวณหลักกิโลเมตรที่ 100

ต่อมาปี พ.ศ.2517 กองทัพบกได้สร้างถนนสายนางั่ว ถึงบ้านสะเดาะพง เพื่อเชื่อมกับถนนสายแรกเป็นการสร้างแรงกดดันให้กับฝ่ายตรงข้าม และสะดวกต่อการลำเลียงกำลังสนับสนุนการสู้รบของฝ่ายรัฐบาล ต่อมาในปี พ.ศ. 2518 พระบาทสมเด็จพระเจ้าอยู่หัว ฯ ได้เสด็จพระราชดำเนิน

เยี่ยมกองรบพิเศษ ค่ายสฤษดิ์เสนา จังหวัดพิษณุโลกและทรงมีพระราชดำริ ให้ใช้ "แผนยุทธศาสตร์พัฒนา" เพื่อยุติการสู้รบโดยใช้พื้นที่ทั้งสองข้างทาง ให้เป็นประโยชน์กับราษฎรทั่วไป ไม่ใช่เฉพาะทหารเท่านั้น ทั้งนี้กองทัพบกได้ขอใช้ที่ดินจากกรมป่าไม้บริเวณสองข้างทาง ข้างละ 1 กิโลเมตร เพื่อจัดตั้งหมู่บ้านและเป็นการทำลายอิทธิพลของพรรคคอมมิวนิสต์ ในพื้นที่ให้หมดไปโดยสิ้นเชิง ตำบลหนองแม่นาจึงได้ก่อตั้งขึ้นนับแต่นั้นมาและได้มีการพัฒนาขึ้นเรื่อยๆจนเป็นสถานที่ท่องเที่ยวอีกหนึ่งที่ของอำเภอเขาค้อ ตำบลหนองแม่นานั้น ตั้งอยู่ทางทิศใต้ของอำเภอเขาค้อ มีพื้นที่ทั้งหมด 290 กิโลเมตรหรือคิดเป็น 181,250 ไร่ มีจำนวน 10 หมู่บ้าน อยู่ห่างจากอำเภอเขาค้อ 23 กิโลเมตร อาชีพหลักของประชาชนในเขตตำบลหนองแม่นา ประกอบอาชีพเกษตรกรรมเช่น ทำไร่,ทำสวน,เลี้ยงสัตว์ อาชีพสำรอง เช่น ค้าขาย,รับจ้างทั่วไป สภาพพื้นที่ส่วนใหญ่ของตำบลหนองแม่นาเป็นป่าและภูเขาใหญ่น้อย มีเนินเขาลูกเล็กๆสลับซับซ้อนกัน ติดอุทยานแห่งชาติทุ่งแสลงหลวง มีลำน้ำเข็กไหลผ่าน สภาพพื้นที่เหมาะกับการเพาะปลูกพืชผัก ผลไม้เมืองหนาว สภาพภูมิอากาศของตำบลหนองแม่นา มีอากาศหนาวเย็นตลอดปี ฤดูหนาวอุณหภูมิต่ำสุด -4 องศาเซลเซียส ฤดูร้อนอากาศไม่ร้อนจัด สำหรับฤดูฝน จะมีฝนตกชุกมาก สภาพมีความเหมาะสมแก่การเกษตร มีอาณาเขตติดต่อกับติดต่อกับตำบล และพื้นที่ใกล้เคียงดังนี้ ทิศเหนือ ติดกับตำบลเขาค้อ,ทิศใต้ติดกับอำเภอวังโป่ง,ทิศตะวันออกติดกับตำบลสะเดาะพง,ทิศตะวันตกติดกับอำเภอเนินมะปราง จังหวัดพิษณุโลก

สถานที่สำคัญของตำบลบ้านหนองแม่นาคือ โรงเรียนบ้านหนองแม่นา (ขยายโอกาส), ศูนย์พัฒนาเด็กเล็ก, สถานีอนามัยบ้านหนองแม่นา, ศูนย์สาธิตการตลาด, อุทยานแห่งชาติทุ่งแสงหลวง, แก่งบางระจัน (แมงกะพรุนน้ำจืด), กลุ่มแม่บ้านหนองแม่นา

แนวคิดทางการออกแบบเพื่อส่งเสริมรายได้ กลุ่มชุมชนคนรักป่าบ้านหนองแม่นา สถานที่ตั้ง กลุ่มผลิตภัณฑ์ชุมชนตำบลหนองแม่นา 65 หมู่ที่ 5 ตำบลหนองแม่นา อำเภอเข้าค้อ จังหวัดเพชรบูรณ์ 67000 ปัญหาของกลุ่มผลิตภัณฑ์ชุมชนตำบลหนองแม่นาคือ ต้นกล้วยป่า มีจำนวนมาก รับประทานไม่อร่อยจึงตัดทิ้ง ส่วนใบจะนำมาใช้บรรจุอาหารหรือทำกระทง และส่วนลำต้นจะนำมาทำเชือกกล้วย แต่ปัจจุบันไม่นิยมนำมาใช้ให้ก่อประโยชน์แต่อย่างใด จากการศึกษาสภาพปัญหาและความต้องการร่วมกับชุมชน จึงมีแนวคิดที่จะนำเอาวัสดุเหลือใช้จากธรรมชาติมาสร้างสรรค์เพิ่มคุณค่างานศิลปหัตถกรรม ตามหลักการทฤษฎีการออกแบบ โดยอาศัยส่วนประกอบขององค์ประกอบศิลป์ รูปร่างรูปทรงทางศิลปกรรมมาสร้างเป็นผลิตภัณฑ์ประกอบกับการออกแบบ จัดวางเพื่อให้เกิดความสวยงามผลิตภัณฑ์ที่ดีย่อมเกิดคุณที่ดีที่มาจากการออกแบบที่ดีในการออกแบบผลิตภัณฑ์ นักออกแบบต้อคำนึกถึงหลักการอออกแบบผลิตภัณฑ์ที่เป็นเกณฑ์ในการกำหนดคุณสมบัติผลิตภัณฑ์ที่ดีเอาไว้ว่าควรจะมีองค์ประกอบอะไรบ้างแล้วใช้ความคิดสร้างสรรค์

วิธีการต่างๆ ที่ได้กล่าวมาเสนอแนวคิดให้เกิดผลิตภัณฑ์ที่มีความเหมาะสมตามหลักการออกแบบ โดยการหลักการออกแบบควรคำนึงนั้น คือ หน้าที่ใช้สอย ความปลอดภัย ความแข็งแรง ความสะดวกสบายในการใช้ ความสวยงาม ราคาพอสมควร การซ่อมแซมง่าย วัสดุและการผลิต และการขนส่ง เป็นต้น

จากสภาพปัญหาที่กล่าวมาข้างต้น ผู้วิจัยและกลุ่มผลิตภัณฑ์ชุมชน จึงมุ่งจะทำการศึกษาวิจัยและออกแบบผลิตภัณฑ์เครื่องจักสานของจักสานใน กลุ่มผลิตภัณฑ์ชุมชนตำบลหนองแม่นา สถานที่ตั้ง 65 หมู่ที่ 5 ตำบลหนองแม่นา อำเภอเข้าค้อ จังหวัดเพชรบูรณ์ เพื่อที่จะให้เกิดเป็นผลิตภัณฑ์ใหม่ที่เป็นผลิตภัณฑ์รูปแบบใหม่ ที่เป็นเอกลักษณ์ของชุมชนให้รู้จักกันแพร่หลายและยังเป็นแนวทางการเพิ่มรายให้กับชุมชนในระดับรากหญ้าอย่างยังยืนต่อไปโดยมีวัตถุประสงค์ดังนี้

วัตถุประสงค์ของโครงการวิจัย

1. เพื่อออกแบบผลิตภัณฑ์เครื่องจักสาน ของกลุ่มชุมชนคนรักษ์ป่าตำบลหนองแม่นา อำเภอเขาค้อ จังหวัดเพชรบูรณ์ ให้เป็นผลิตภัณฑ์ใหม่ที่มีเอกลักษณ์ของชุมชนโดยการมีส่วนร่วมของชุมชน
2. เพื่อตรวจสอบคุณลักษณะและคุณสมบัติทางกายภาพผลิตภัณฑ์ ตามมาตรฐานผลิตภัณฑ์ชุมชน (มผช.56/2546)

กรอบแนวคิดของโครงการวิจัย

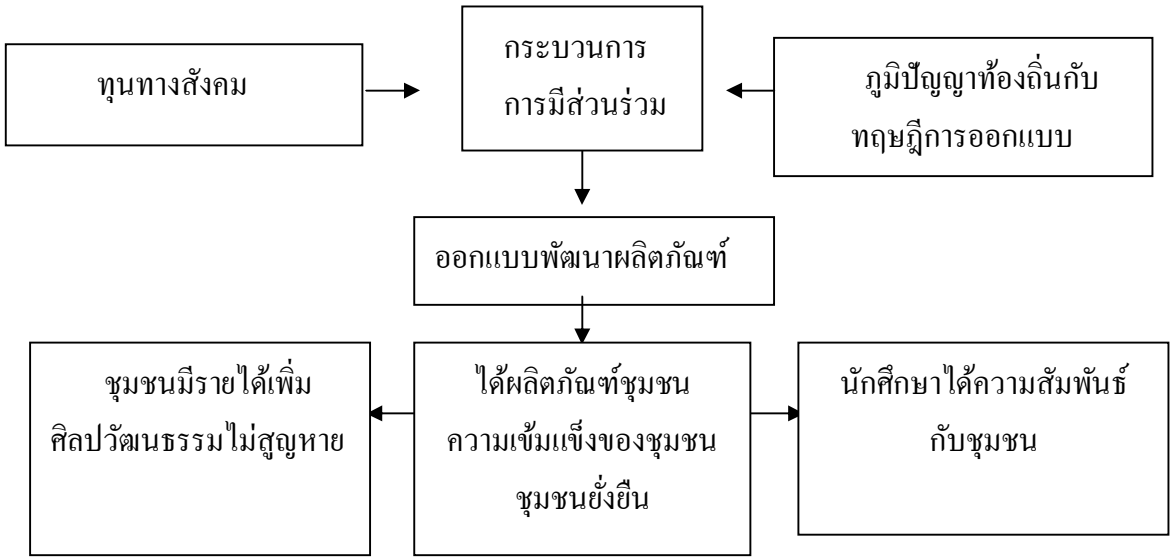

ขอบเขตของโครงการวิจัย

1. ขอบเขตทางด้านประชากร

ประชากรได้แก่ ผลิตภัณฑ์ของฝากที่ระลึก จากกลุ่มชุมชนคนรักษ์ป่าตำบลหนองแม่นา อำเภอเขาค้อ จังหวัดเพชรบูรณ์ ได้แก่ผลิตภัณฑ์จากเครื่องจักสานจากต้นกล้วยอย่างละ 3 รูปแบบรวม 15 รูปแบบ

2. ขอบเขตด้านกลุ่มเป้าหมาย

ขอบเขตด้านกลุ่มเป้าหมายได้แก่ กลุ่มผู้สนใจ/นักท่องเที่ยว ตำบลหนองแม่นา อำเภอเขาค้อ จังหวัดเพชรบูรณ์และผู้ที่มีความรู้และสร้างอาชีพในด้านผลิตภัณฑ์หัตถกรรมจักสานในท้องถิ่น

3. ขอบเขตด้านการออกแบบ

ผู้วิจัยจะทำการศึกษาการออกแบบผลิตภัณฑ์ร่วมกับชุมชนโดยใช้วัสดุในท้องถิ่นได้แก่ต้นกล้วยป่าเท่านั้น

4. ขอบเขตด้านพื้นที่

ขอบเขตด้านพื้นที่ จะทำการศึกษาวิจัยออกแบบผลิตภัณฑ์ของจากกลุ่ม ชุมชนคนรักษ์ป่าตำบลหนองแม่นา อำเภอเขาค้อ จังหวัดเพชรบูรณ์

วิธีการดำเนินการวิจัย

1. ศึกษาปัญหารวบรวมข้อมูลเกี่ยวกับกลุ่มชุมชนคนรักป่าหนองแม่นาและข้อมูลเครื่องจักสาน
2. กำหนดขั้นตอนการวิจัยการออกแบบผลิตภัณฑ์เครื่องจักสานแบบมีส่วนร่วม
3. สร้างต้นแบบ
4. วิเคราะห์ข้อมูล
5. ประเมินคุณสมบัติทางกายภาพและคุณลักษณะที่ต้องการตามมาตรฐานผลิตภัณฑ์ชุมชน
6. สรุปผลการดำเนินงาน

คำสำคัญ (Keywords)

หัตกรรม / จักสาน / ผลิตภัณฑ์/ชุมชน

Handicraft / Weave/ Products/ Community

คำนิยามศัพท์เฉพาะ

1. หัตกรรมจักสาน หมายถึง สิ่งที่สร้างขึ้นด้วยฝีมือมนุษย์ หรือกระบวนการผลิตสิ่งของด้วยมือ ที่ใช้แรงงานฝีมือเป็นปัจจัยสำคัญในการผลิต วัตถุประสงค์เพื่อการใช้ประโยชน์โดยเฉพาะ มนุษย์ได้ประดิษฐ์เครื่องมือ เครื่องใช้ขึ้นมาเพื่อสนองความจำเป็นพื้นฐานชีวิตประจำวัน

2. กลุ่มจักสาน หมายถึง สมาชิกที่รวมกันทำผลิตภัณฑ์จักสาน จากกลุ่มชุมชนคนรักษ์ป่าตำบลหนองแม่นา อำเภอเขาค้อ จังหวัดเพชรบูรณ์

3. เอกลักษณ์ หมายถึง ความโดนเด่นและมีลักษณะเฉพาะไม่เหมือนใคร

4. จักสาน หมายถึง การนำกิ่งไม้ ใบไม้ เส้นใยจากพืชหรือสัตว์ เส้นใยสังเคราะห์ มาสอดขัดกันหรือสานเป็นแผ่นเป็นรูปร่างรูปทรงแบบต่างๆที่เหมาะต่อการใช้ประโยชน์

ประโยชน์ที่คาดว่าจะได้รับ

กลุ่มชุมชนคนรักษ์ป่าตำบลหนองแม่นา อำเภอเขาค้อ จังหวัดเพชรบูรณ์ มีผลิตภัณฑ์ใหม่ที่มีเอกลักษณ์ของชุมชน โดยการมีส่วนร่วมของชุมชนเป็นสำคัญอันนำไปสู่แนวทางการพัฒนาที่ยั่งยืน

บทที่ 2
เอกสารและงานวิจัยที่เกี่ยวข้อง

ในการศึกษาวิจัยเกี่ยวกับการศึกษาแนวทางการออกแบบผลิตภัณฑ์หัตถกรรมพื้นบ้าน งานจักสาน เพื่อเพิ่มมูลค่า ในหมู่ที่ 5 ตำบลหนองแม่นา อำเภอเข้าค้อ จังหวัดเพชรบูรณ์ ผู้วิจัยได้นำแนวคิดทฤษฎีและงานวิจัยที่เกี่ยวข้องกับการศึกษา โดยนำเสนอหัวข้อสำคัญดังรายละเอียดตามลำดับดังนี้

1. ข้อมูลของกลุ่มผลิตภัณฑ์ชุมชนตำบลหนองแม่นา
2. ประวัติความเป็นมาของผลิตภัณฑ์เครื่องจักสาน
3. วัสดุอุปกรณ์ที่ใช้ทำผลิตภัณฑ์เครื่องจักสาน
4. กรรมวิธีการผลิตภัณฑ์เครื่องจักสาน
5. ลาดลายที่ใช้ในการสานผลิตภัณฑ์เครื่องจักสาน
6. กระบวนการการบำรุงรักษาผลิตภัณฑ์เครื่องจักสาน
7. ความรู้เกี่ยวกับวัฒนธรรมท้องถิ่น งานหัตถกรรมพื้นบ้าน และเครื่องจักสาน
8. ความรู้เกี่ยวกับการบริหารจัดการและการเพิ่มมูลค่าผลิตภัณฑ์เครื่องจักสาน
9. นโยบายภาครัฐ
10. ทฤษฎีในการออกแบบผลิตภัณฑ์หัตถกรรมเครื่องจักสาน
11. ประเมินตรวจสอบคุณลักษณะและคุณสมบัติทางกายภาพผลิตภัณฑ์ ตามมาตรฐานผลิตภัณฑ์ชุมชน (มผช.56/2546)
12. แนวคิดและทฤษฎีในการออกแบบพัฒนาผลิตภัณฑ์เรื่องจักสาน
13. เอกสารและงานวิจัยที่เกี่ยวข้อง

1. ข้อมูลของกลุ่มผลิตภัณฑ์ชุมชนตำบลหนองแม่นา

กลุ่มผลิตภัณฑ์ชุมชนตำบลหนองแม่นา โดยมี ผู้นำ นาย สมพงษ์ ตุ้มคำ ประธานกลุ่มชุมชนคนรักป่า และสมาชิกกลุ่ม 25 คน ที่อยู่ชุมชน/กลุ่ม หมู่ที่ 5 ตำบลหนองแม่นา อำเภอเขาค้อ จังหวัดเพชรบูรณ์

ประวัติการบริหารจัดการเดิมชุนชนตำบลหนองแม่นา เป็นกลุ่มพัฒนาด้านผลิตภัณฑ์ของฝากสงเสริมการท่องเที่ยวของชุมชนคนรักษ์ป่าบ้านหนองแม่นา เมื่อมีกลุ่มคนต่างถิ่นหรือนักท่องเที่ยวมาเห็นก็มีการสั่งซื้อของฝาก แต่ละครัวเรือนจึงรวมตัวกันเกิดการพัฒนาขึ้นมากลายเป็น กลุ่มผลิตภัณฑ์ชุมชนตำบลหนองแม่นา มีการบริการ โดยมีกรรมการฝ่ายต่างๆเกิดขึ้น

กลุ่มในชุมชน

1. กลุ่มชุมชนคนรักษ์ป่าตำบลหนองแม่นา
2. ศูนย์ อปพร.
3. คณะกรรมการหมู่บ้าน จำนวน 10 หมู่บ้าน
4. ชมรมวิ่งเพื่อสุขภาพตำบลหนองแม่นา
5. ชมรมเปตองตำบลหนองแม่นา
6. ชมรมจักรยานตำบลหนองแม่นา

สภาพการรวมตัว

เป็นการรวมกลุ่มคนที่มีฝีมือในการทำผลิตภัณฑ์ของฝากและนำสินค้าที่ได้มาเก็บไว้ที่กลุ่มเพื่อรอการจำหน่าย

สภาพทั่วไปของชุมชน/กลุ่ม

สมาชิกส่วนใหญ่ของกลุ่มมีอาชีพหลักคือทำไร่ ทำนา และปลูกผักสวนครัว หลังจากการว่างงานก็ทำผลิตภัณฑ์ของฝาก

อาณาเขต/ที่ตั้ง

ทิศเหนือติดต่อกับตำบลเขาค้อ

ทิศใต้ติดต่อกับอำเภอวังโป่ง

ทิศตะวันออกติดต่อกับตำบลสะเดาะพง

ทิศตะวันตกติดต่อกับอำเภอเนินมะปราง จังหวัดพิษณุโลก

จำนวนประชากร

มีสมาชิกในกลุ่ม จำนวน 30 คน

อาชีพหลักของชุมชน/กลุ่ม

ทำนา ทำไร่

อาชีพสำรองของชุมชน/กลุ่ม

ทำหัตถกรรม งานฝีมือ

ปัญหาที่พบและสิ่งที่ชุมชนต้องการ

- มีต้นกล้วยป่าจำนวนมาก โดยไม่รู้จะนำไปทำประโยชน์อะไร
- ไม่มีทุนการดำเนินการต้องการเงินทุนเพิ่มมากขึ้น
- ต้องการที่จะพัฒนาผลิตภัณฑ์สู่สากลมากขึ้น
- ขาดการประชาสัมพันธ์

แนวทางการวิเคราะห์และแนวทางแก้ไข

1. พัฒนาผลิตภัณฑ์ให้มีมาตรฐานให้เป็นที่ต้องการของตลาด
2. ประชาสัมพันธ์สินค้าเพื่อกระจายสินค้า
3. พัฒนารูปแบบเพื่อเพิ่มมูลค้า

2. ประวัติความเป็นมาของผลิตภัณฑ์เครื่องจักสาน

การทำเครื่องจักสานในประเทศไทยมีการทำสืบต่อกันมาตั้งแต่สมัยก่อนประวัติศาสตร์นักโบราณคดีได้พบหลักฐานสำคัญเกี่ยวกับการทำเครื่องจักสานในยุคหินใหม่ที่บริเวณถ้ำแห่งหนึ่งในเขตอำเภอศรีสวัสดิ์ จ.กาญจนบุรี ซึ่งทำด้วยไม้ไผ่เป็นลายขัดสองเส้น ประมาณว่ามีอายุราว 4,000 ปีมาแล้ว นอกจากนี้ยังพบภาชนะดินเผาที่มีเรื่องราวของเครื่องจักสาน ปรากฏอยู่ซึ่งนำไปสู่การสันนิษฐานว่าเครื่องจักสานเป็นต้น

การทำเครื่องจักสานยุคแรกๆ มนุษย์จะนำวัตถุดิบจากธรรมชาติเท่าที่จะหาได้ใกล้ตัวมาทำให้เกิดประโยชน์ เช่น การนำใบไม้,กิ่งไม้,ต้นไม้ประเภทเถามาสานมาขัดเป็นรูปทรงง่ายๆ เพื่อใช้เป็นภาชนะหรือมาสานขัดกันเป็นแผ่นเพื่อใช้สำหรับปูลาด รองนั่ง รองนอน ก่อนที่จะพัฒนามาเป็นเครื่องสานที่มีความประณีตในยุคต่อๆมา เรื่องจักสานเป็นงานศิลปหัตถกรรมที่มนุษย์คิดหาวิธีการต่างๆขึ้นเพื่อใช้เครื่องมือเครื่องใช้ในชีวิตประจำวันด้วยวิธีการสอดขัดและสานกันของวัสดุ ที่เป็นเส้นเป็นริ้วโดยสร้างรูปทรงของสิ่งประดิษฐ์ขึ้นนั้นตามความประสงค์ในการใช้สอยตามสภาพภูมิศาสตร์ประสานกับ ขนบธรรมเนียมประเพณีความเชื่อศาสนาและวัสดุในท้องถิ่นนั้นๆ การเรียกเครื่องจักสานว่า “จักสาน” นั้นเป็นคำที่เรียกขึ้นตามวิธีการที่ทำให้เกิดเครื่องจักสานต่างๆ จะสำเร็จเป็นรูปร่างที่สมบูรณ์ได้นั้นต้องผ่านกระบวนการดังนี้

1. การจัก คือ การนำวัสดุมาทำให้เป็นเส้น เป็นแฉก หรือเป็นริ้วเพื่อความสะดวกในการสาน ลักษณะการจักโดยทั่วไปนั้นขึ้นอยู่กับลักษณะวัสดุแต่ละชนิดซึ่งจะมีวิธีการเฉพาะที่แตกต่างกันไป หรือบางครั้งการจักไม้ไผ่หรือหวายมักจะเรียกว่า ตอก ซึ่งการจักถือได้ว่าเป็นขั้นตอนของการเตรียมวัสดุในการทำเครื่องจักสานขั้นแรก

2. การสาน เป็นกระบวนการทางความคิดสร้างสรรค์ของมนุษย์ที่นำวัสดุธรรมชาติมาสร้างประโยชน์โดยใช้ความคิดและฝีมือมนุษย์เป็นหลัก การสานลวดลายจะสานลวดลายใดนั้นขึ้นอยู่กับความเหมาะสมในการใช้สอยซึ่งมีด้วยกัน 3 วิธี คือ

- การสานด้วยวิธีสอดขัด
- การสานด้วยวิธีการสอดขัดด้วยเส้นทแยง
- การสานด้วยวิธีขดเป็นวง

3. การถัก เป็นกระบวนการประกอบที่ช่วยให้การทำเครื่องจักสานสมบูรณ์ การถักเครื่องจักสาน เช่น ขอบ ขา ปาก ก้น ของเครื่องจักสานและเป็นการเพิ่มความสวยงามไปด้วย

3. วัสดุอุปกรณ์ที่ใช้ทำผลิตภัณฑ์เครื่องจักสาน

เครื่องจักสานเป็นงานหัตถกรรมเก่าแก่อย่างหนึ่งที่มนุษย์สร้างขึ้นเป็นเครื่องมือเครื่องใช้ โดยใช้วัตถุดิบจากธรรมชาติที่มีอยู่ในท้องถิ่น มาแปรรูปเป็นวัสดุ สร้างเป็นเครื่องจักสานประเภทต่างๆ

ประเทศต่างๆในเอเชียเป็นแหล่งผลิตเครื่องจักสานที่สำคัญของโลก ทั้งนี้เพราะภูมิภาคนี้มีพืชพันธ์ไม้นานาชนิดที่มีคุณสมบัติเหมาะสมที่จะนำมาเป็นเครื่องจักสาน นอกจากนี้ประชากรส่วนใหญ่ยังประกอบอาชีพเกษตรกรรมแบบดั้งเดิม ยังไม่ได้พัฒนาเป็นการเกษตรแบบอุตสาหกรรมที่ใช้เครื่องกล ดังนั้น เครื่องมือเครื่องใช้ที่เกษตรในภูมิภาคนี้ใช้ในการประกอบอาชีพจึงยังเป็นเครื่องมือพื้นบ้าน มากกว่าที่จะใช้เครื่องมือที่มีเทคโนโลยีสูง โดยเฉพาะประเทศกลุ่มเอเชียตะวันออกเฉียงใต้หรือเอเชียอาคเนย์ เช่น ประเทศไทย ในอดีตประชากรส่วนใหญ่มีอาชีพเกษตรกรรมและเป็นเกษตรแบบดั้งเดิมที่ใช้เครื่องมือเครื่องใช้พื้นบ้านเป็นส่วนใหญ่นอกจากนี้แล้วประชาชนที่อาศัยอยู่ในชนบทยังดำรงชีพตามสภาพสังคมเกษตรกรรม ที่ยังใช้เครื่องมือเครื่องใช้พื้นบ้านที่ใช้กันแพร่หลายที่สุดในทุกภาคของประเทศ

มนุษย์มีความเฉลียวฉลาดในการเลือกสรรวัตถุดิบแต่ละชนิดจาก ธรรมชาติ มาทำเป็นเครื่องจักสานให้สอดคล้องเหมาะสมกับการใช้สอย เช่น นำกิ่งไม้มาสอดขัดกันอย่างง่ายๆเป็นรั้วเพื่อแสดงอาณาเขตของตนนำใบไม้ที่มีลักษณะเป็นเส้นแบนๆอย่าง ใบตาล ใบมะพร้าว ใบลาน ใบลำเจียก มาจกเป็นเส้นแล้วสานเป็นเครื่องจักสานประเภทต่างๆนำไม้ไผ่และหวายมาจักเป็นเส้นเพื่อสานเป็นเครื่องจักสานไม้ไผ่มีหลายชนิด แต่ละชนิด เหมาะกับงานแต่ละอย่าง และไม้ไผ่ที่นิยมนำมาทำกระติบข้าวคือไม้ไผ่บ้านหรือไม้ไผ่ใหญ่ อายุประมาณ 10 เดือน ถึง 1 ปี เพราะมีปล้องใหญ่และปล้องยาวเนื้อไม้เหนียวกำลังดีไม่เปราะง่าย ทำเป็นเส้นตรอกสวยขาว

1. กล้วยป่า เป็นพรรณไม้ล้มลุกในสกุล Musa และเป็นกล้วยชนิดหนึ่งซึ่งมีถิ่นกำเนิดในเอเชียตะวันออกเฉียงใต้ เป็นต้นตระกูลของกล้วยที่รับประธานได้ในปัจจุบัน ร่วมกับกล้วยตานี (Musa balbisiana) ถูกเพาะปลูกโดยมนุษย์ครั้งแรก เป็นพืชชนิดแรกที่มนุษย์นำมาปลูกเลี้ยง กล้วยเป็นพรรณไม้ล้มลุกในสกุล Musa มีหลายชนิด เช่น กล้วยน้ำว้า กล้วยน้ำไท กล้วยหอมทอง กล้วยหอมเขียว กล้วยไข่ กล้วยตานี กล้วยหักมุก กล้วยเล็บมือนาง กล้วยนิ้วมือนาง กล้วยส้ม กล้วยนาค กล้วยหิน กล้วยงาช้าง กล้ายป่า ฯลฯ บางชนิดก็ออกหน่อแต่ว่าบางชนิดก็ไม่ออกหน่อ ใบแบนยาวใหญ่ ก้านใบตอนล่างเป็นกาบยาวหุ้มห่อซ้อนกันเป็นลำต้น ออกดอกที่ปลายลำต้นเป็น ปลี และมัก

ยาวเป็นงวง มีลูกเป็นหวี ๆ รวมเรียกว่า เครือ พืชบางชนิดมีลำต้นคล้ายปาล์ม ออกใบเรียงกันเป็นแถวทำนองพัดคลี่ คล้ายใบกล้วย เช่น กล้วยพัด (Ravenala madagascariensis) ทว่าความจริงแล้วเป็นพืชในสกุลอื่น ที่มิใช่ทั้งปาล์มและกล้วย

2. วัสดุที่ใช้ทำผลิตภัณฑ์

1) กาบกล้วยป่า
2) มีดปลายแหลม มีดโต้
3) กรรไกร
4) เหล็กหมาด (เหล็กแหลม)
5) เข็ม
6) เครื่องรีด
7) น้ำมันวานิช (แล็กเกอร์)

4. กรรมวิธีขั้นตอนการผลิตภัณฑ์เครื่องจักสาน

1. ขั้นตอนในนำกาบกล้วยมาทำงานจักสาน

1.1 การตัด ใช้ต้นกล้วยที่ตัดเครือแล้ว ตัดมาทั้งต้น และตัดส่วนปลายจากโคนของก้านใบลงมาประมาณ 15 เซนติเมตรเหลือไว้เฉพาะลำต้น

1.2 การลอก ลอกเอากาบของลำต้นข้างนอก ซึ่งมีสีเขียวทิ้งไว้ประมาณ 2-3 กาบ จนถึงกาบชั้นในที่มีสีขาวแล้วลอกออกทีละกาบจนถึงแกน

1.3 การกรีด นำเอากาบที่มีสีขาวไปกรีดเป็นเส้นๆ ขนาดกว้างประมาณ 1 นิ้ว ด้วยมีดปลายแหลมการกรีดให้กรีดตามด้านยาวของกาบกล้วยเป็นเส้นตรงตลอดออกเป็นเส้น ๆ

1.4 การตาก เมื่อกรีดออกเป็นเส้น ๆแล้วนำเส้นกาบกล้วยไปแขวนตากแดดบนราวหรือตากกับพื้นที่สะอาดแห้งสนิทเชือกกล้วยที่ตากแห้งแล้วจะมีสีค่อนข้างขาว

1.5 การอบ ถ้าสีของเชือกกล้วยไม่ขาว คือเป็นสีน้ำตาล จะต้องใช้วิธีการฟอกขาว โดยการอบกำมะถันก็จะได้เชือกกล้วยสีขาวขึ้น การอบ อบในตู้ไม้ทึบอากาศภายนอกผ่านไม่ได้ ตู้อบนี้สามารถทำขึ้นเองได้ ข้างในทำเป็นไม้โปร่ง 2 - 3 ชั้น เพื่อใช้วางเส้นเชือกกล้วยในเวลาอบ โดยใช้ไม้ระแนงตีห่างๆ หรือจะใช้ลวดตะแกรงแทนก็ได้หรือใช้อบในโอ่งเวลาอบนำเส้นเชือกวางหรือแขวนไว้โปร่ง ๆ อย่าให้แน่น แล้วเอาถ่านเผาไฟให้แดงจัดใส่เตาขนาดเล็กตั้งไว้ใต้ชั้นที่ต่ำสุด แล้วโรยกำมะถันเป็นผงลงไปบนก้อนถ่านก็จะเกิดเป็นควันสีขาวอบไปทั่วทั้งตู้หรือภายในโอ่ง แล้วรีบปิดตู้อบหรือฝาโอ่งทันที อบไว้ประมาณ 2-3 ชั่วโมงก้านกล้วยหรือเชือกกล้วยก็จะมีสีขาวขึ้น

1.6 การย้อมสี

(1) การย้อมสีเพื่อให้วัสดุทำผลิตภัณฑ์เครื่องจักสานเส้นใยกล้วยให้มีสีสันตามต้องการ สีที่ใช้ เฉพาะ คือ สีเบสิค

(2) ละลายน้ำร้อนพอประมาณจนสีละลายแล้วมาผสมน้ำ 30 ลิตร

(3) นำเส้นใยกาบกล้วยที่ผ่านการต้มเพื่อขจัดสิ่งสกปรกและไขมันในใยกล้วยออกแล้ว

(4) ย้อมในน้ำเดือด 20 - 30 วินาที จากนั้นนำออกล้างน้ำตากให้แห้ง

1.7 การรีด และสานนำเชือกกล้วยที่อบแล้วมารีดด้วยเครื่องรีดและนำมาสานเป็นผลิตภัณฑ์ต่าง ๆตามที่ต้องการ เสร็จแล้วนำไปตากแดด

1.8 ทาแล็กเกอร์ เพื่อความสวยงามและคงทนนำไปตากแดดอีกครั้งจะได้ผลิตภัณฑ์ที่สวยงาม ประณีต คงทนและที่สำคัญเป็นผลิตภัณฑ์จากคนในชุมชนและใช้วัตถุดิบที่มีอยู่ในชุมชนเอง

5. ลวดลายที่ใช้ในการสานผลิตภัณฑ์เครื่องจักสาน

ภาพตาราง ที่ 2.1 ลวดลายเบื้องต้นที่ใช้ในการสานผลิตภัณฑ์เครื่องจักสาน

ลายขัด	1. <u>ลายขัด</u> คือ ลายที่ยก 1 ตอก ข่ม 1 ตอกสลับกันเรื่อยไป ใช้สานกระสอบ ตะกร้า กระบุง ไซ ข้อง เป็นต้น
ลายสอง 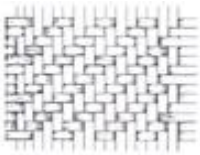	2. <u>ลายสอง</u> ใช้สานกระชอน กระสอบ ฝาบ้านไม้ไผ่ ลายสองเป็นลายที่ประสมกับลายขัด ลายสามประดิษฐ์ แล้วประดิษฐ์เป็นลายที่มีชื่อว่า ลายลูกแก้ว ลายดีคว่ำ ลายดีหงาย ดาวล้อมเดือน ดาวกระจาย เป็นต้น เส้นที่ 1 เริ่มจากตอก 8 เส้นเป็นเส้นตั้ง ข้ามไป 1 เส้น สานยกตอก 2 เส้น ข้าม 2 เส้น ยกตอก2 เส้น ข้าม 2 เส้น เส้นที่ 2 ข้าม 2 เส้น ยก 12 เส้นข้าม 2 เส้น ยก 2 เส้น ข้าม 1 เส้น เส้นที่ 3 ยก 2 เส้นข้าม 2 เส้น ยก 2 เส้น ข้าม 2 เส้น ยก 2 เส้น เส้นที่ 4 ยก 2 เส้น ข้าม 2 เส้น ยก 2 เส้น ข้าม 1 เส้น ยก 1 เส้น สานเรื่อยไป โดยเพิ่มทั้งเส้นตั้งและเส้นนอน

ภาพตาราง ที่ 2.1 ลวดลายเบื้องต้นที่ใช้ในการสานผลิตภัณฑ์เรื่องจักสาน (ต่อ)

ลายสาม 	3. <u>ลายสาม</u> เป็นลายที่ดัดแปลงเพิ่มเติมจากลายสอง นิยมสานกระสอบ เสื่อ กระบุงและฝาบ้าน การสานใช้ตอก 9 เส้น เป็นเส้นตั้ง เส้นที่ 1 ข้าม 3 ยก 3 ข้าม 3 เส้นที่ 2 ยก 1 ข้าม 3 ยก 3 ข้าม 2 เส้นที่ 3 ยก 2 ข้าม 3 ยก 3 ข้าม 1 เส้นที่ 4 ยก 3 ข้าม 3 ยก 3 เส้นที่ 5 ข้าม 1 ยก 3 ข้าม 3 ยก 2 เส้นที่ 6 ข้าม 3 ยก 2 ข้าม 3 ยก 1
ลายตาหลิ่ว 	4. <u>ลายตาหลิ่ว</u> อาจจะเรียกต่างกันไปตามพื้นถิ่น เช่นลายตาชะลอม ลายชะหมู ใช้สานกระเป๋า ตะกร้า ลายตาหลิ่ว เป็นลายที่ดัดแปลงมาจากลายพื้นฐาน โดยเพิ่มตอกขัดทแยงเป็นลายดอกขิง ลายดอกจันทร์ ลายพิกุล ลายตาชะลอมฯ ล ฯ
ลายขอ 	5. <u>ลายขอ</u> เป็นลายสำหรับสานกระด้ง โดยใช้ไผ่สีสุกสาน เพราะเป็นไผ่ที่เหนียว ไม่เปราะ
ลายบองหยอง 	6. <u>ลายบองหยอง</u> เป็นลายกระด้งที่ใช้กันทางภาคใต้ ใช้เก็บพริก กาแฟ ข้าวเปลือก

ที่มา : สำนักงานคณะกรรมการวัฒนธรรมแห่งชาติ

6. กระบวนการการบำรุงรักษาผลิตภัณฑ์เครื่องจักสาน

ผลิตภัณฑ์เครื่องจักสานแต่ละประเภทมีอายุการใช้งาน และวิธีการรักษาที่แตกต่างกันออกไปโดยมีการรักษาดังนี้

1. การดูแลรักษา

1.1 ผึ่งแดดให้สนิท

1.2 ไม่ควรเก็บผลิตภัณฑ์ไว้ในที่ชื้น พื้นซีเมนต์ควรมีอากาศถ่ายเทได้

2. ข้อแนะนำ

2.1 การทำความสะอาดเมื่อผลิตภัณฑ์สกปรก มีเชื้อรา ฝุ่นจับ โดยมากชาวบ้านใช้วิธีธรรมชาติ เช่น นำผลมะเฟืองสุกรสเปรี้ยว หรือจะเป็นมะนาวก็ได้ มาล้างต่อจากนั้นจึงล้างน้ำตากให้แห้งจะได้ผลิตภัณฑ์ที่สะอาด สวยงามตามธรรมชาติ

2.2 การทาน้ำมัน เพื่อให้ผลิตภัณฑ์มีเงา ผิวมันสวยเป็นสีไม้ธรรมชาติ และป้องกันเชื้อราได้ด้วย ควรใช้น้ำมันวานิชสีใสเคลือบเงาหรือแล็กเกอร์เบอร์6 ทำตามวิธีที่กำหนดในกระป๋อง

7. ความรู้เกี่ยวกับวัฒนธรรมท้องถิ่น งานหัตถกรรมพื้นบ้าน และเครื่องจักสาน

1. วัฒนธรรมท้องถิ่น

1.1 สังคมมนุษย์แต่ละสังคมมักมีความแตกต่างกันแทบทุกด้าน ไม่ว่าจะเป็นรูปแบบของ การเมือง เศรษฐกิจ ศาสนาและค่านิยมต่าง ๆ แต่สังคมทุกแห่งมีลักษณะพื้นฐานที่เหมือนกัน ประการหนึ่ง คือ การรวมตัวกันเพื่อความอยู่รอดของสมาชิกและผลของการเรียนรู้ทางวัฒนธรรม ทำให้สมาชิกทุกคนสามารถคิดคาดคะเนพฤติกรรมของผู้อื่น ได้ถูกต้องในสถานการณ์ต่าง ๆ ของ สังคมมนุษย์ ในการทำความเข้าใจเกี่ยวกับแนวคิดของวัฒนธรรมท้องถิ่น มีความจำเป็นที่จะต้องทำความเข้าใจเกี่ยวกับความหมายของวัฒนธรรม ลักษณะของวัฒนธรรม วัฒนธรรมท้องถิ่น และการพัฒนาวัฒนธรรมท้องถิ่น

ความหมายของวัฒนธรรม ยศ. สันติ สมบัติ กล่าวว่า เป็นที่ยอมรับกันโดยทั่วไปในแวดวง วิชาการว่า เซอร์เอดเวิร์ด บี ไทเลอร์ (Sir Edward B. Tylor) นักมานุษยวิทยาชาวอังกฤษเป็นท่านแรกที่ใช้คำว่า วัฒนธรรม ซึ่งหมายถึงผลรวมของระบบความรู้ ความเชื่อ ศิลปะ จริยธรรม กฎหมาย ประเพณี ตลอดจนความสามารถและอุปนิสัยต่าง ๆ ซึ่งเป็นผลมาจากการเป็น สมาชิกของสังคม ทั้งนี้นักมานุษยวิทยาส่วนใหญ่มักจะเน้นถึงระบบความเชื่อ (Belief System) และค่านิยมทางสังคม (Social Values) นอกจากนี้ สำนักงานคณะกรรมการวัฒนธรรมแห่งชาติ (ม.ป.ป. : 6–7) ซึ่งมีหน้าที่รับผิดชอบโดยตรงในการดำเนินงานทางวัฒนธรรม ได้ให้คำอธิบายถึงวัฒนธรรมไว้ว่า วัฒนธรรมเป็นวิถีการดำเนินชีวิตของสังคม เป็นแบบแผนการประพฤติปฏิบัติร่วมกันเป็นแนวทาง

เดียวกันอย่างต่อเนื่องของสมาชิกในสังคม มีการสืบทอดเป็นมรดกทางสังคมต่อกันมาจากอดีตหรืออาจเป็นสิ่งประดิษฐ์ คิดค้นสร้างสรรค์ขึ้นมาใหม่ หรืออาจรับเอาสิ่งที่เผยแพร่มาจากสังคมอื่นหากสมาชิกยอมรับและถือเป็นแบบแผนประพฤติปฏิบัติร่วมกันก็ย่อมถือว่าเป็นวัฒนธรรม ของสังคมนั้น ดังนั้น วัฒนธรรมย่อมเปลี่ยนแปลงไปตามเงื่อนไขและกาลเวลาเมื่อมีการประดิษฐ์ หรือค้นพบใหม่ วิธีใหม่ที่ใช้แก้ปัญหาและตอบสนองความต้องการของสังคมได้ดีกว่าย่อมทำให้ สมาชิกของสังคมเกิดความนิยม และในที่สุดอาจเลิกใช้วัฒนธรรมดั้งเดิม การจะรักษาไว้ซึ่งวัฒนธรรมดั้งเดิมจำเป็นต้องปรับปรุงเปลี่ยนแปลงหรือพัฒนาวัฒนธรรมนั้นให้เหมาะสม มีประสิทธิภาพตามยุคสมัย

สรุปว่าวัฒนธรรม หมายถึง กระบวนการที่มนุษย์กำหนดความหมายให้กับชีวิตและสิ่งต่าง ๆ ที่อยู่รอบตัว โดยออกมาในรูปของความเชื่อทางศาสนา พิธีกรรม ค่านิยม ฯลฯ

กระบวนการดังกล่าวนี้ กลายมาเป็นการสร้างแนวคิดพื้นฐานของกระบวนการเมืองการปกครองของสังคมนั้น โดยมนุษย์ได้สร้างสถาบันหรือองค์กรขึ้นมาเพื่อทำหน้าที่รองรับการตีความหรือความหมายดังกล่าวนั้น

2. ลักษณะของวัฒนธรรม ยศ. สันติ สมบัติ กล่าวว่า เป็นที่ยอมรับกันโดยทั่วไปในแวดวงวิชาการว่า เซอร์เอดเวิร์ด บี ไทเลอร์ (Sir Edward B. Tylor) นักมนุษยวิทยาชาวอังกฤษ ได้สรุปลักษณะพื้นฐานที่สำคัญของวัฒนธรรมได้ดังนี้

2.1 วัฒนธรรมเป็นความคิดร่วมและค่านิยมทางสังคมเป็นตัวกำหนดมาตรฐานของพฤติกรรม ทำให้คนในวัฒนธรรมเดียวกันสามารถคาดคะเนพฤติกรรมของผู้อื่นในสถานการณ์ต่าง ๆ ได้ทำให้พฤติกรรมมีความสอดคล้องกันกับผู้อื่น

2.2 วัฒนธรรมเป็นกระบวนการเรียนรู้ทีละเล็กทีละน้อย โดยการถ่ายทอดจาก คนรุ่นหนึ่งไปสู่คนอีกรุ่นหนึ่ง เปรียบเสมือนเป็นมรดกทางสังคม ที่มนุษย์ได้รับสั่งสมมาจากการ เป็นสมาชิกสังคม ทำให้มนุษย์สามารถรับเอาทัศนคติ ค่านิยม และความเชื่อที่สังคมยอมรับมาเป็น ของตน

2.3 วัฒนธรรมมีพื้นฐานมาจากการใช้สัญลักษณ์ (Symbol) สัญลักษณ์ที่มนุษย์ ใช้ก็คือภาษาที่ใช้สื่อความหมายระหว่างกันและกัน นอกจากนี้แล้วยังมีระบบสัญลักษณ์อื่น ๆ ที่ช่วยให้มนุษย์สามารถเก็บรวบรวมความรู้ความเข้าใจเกี่ยวกับธรรมชาติและประวัติศาสตร์อย่างเป็นระบบสามารถถ่ายทอดความรู้นั้นไปยังคนรุ่นหลังต่อไป

2.4 วัฒนธรรมเป็นองค์รวมของความรู้และภูมิปัญญา เพื่อทำหน้าที่สนองตอบความต้องการพื้นฐานของมนุษย์ วางกฎเกณฑ์ให้มนุษย์ดำเนินชีวิตอย่างมีระเบียบแบบแผน สังคมอย่างมีระบบ

2.5 วัฒนธรรมเป็นสิ่งที่ไม่หยุดนิ่ง มีการเปลี่ยนแปลงปรับตัวอยู่ตลอดเวลา ซึ่งมีสาเหตุหลายประการ เช่น การแพร่กระจายทางวัฒนธรรม (Diffusion) การเปลี่ยนแปลง ทางด้านเทคโนโลยีเป็นต้น สำนักงานคณะกรรมการวัฒนธรรมแห่งชาติ (ม.ป.ป. : 11) ได้เสนอลักษณะของวัฒนธรรมไว้ 2 ลักษณะ คือ วัฒนธรรมส่วนที่มองเห็น และส่วนที่มองไม่เห็น (วัฒนธรรมที่เป็นองค์ความเชื่อ หรือคุณค่า) ส่วนที่มองเห็น เช่นการแต่งตัว การแสดง การฟ้อนรำทำเพลง เครื่องถ้วยโถโอชาม เครื่องเย็บปักถักทอ การวาดเขียน สถาปัตยกรรม พิธีกรรม และพิธีการ ตลอดจนรูปแบบของการทำมาหากิน และการร่วมมือต่างๆ ส่วนที่มองไม่เห็น คือ เรื่องคนคิด อย่างไรกับธรรมชาติกับสังคม และกับตัวเอง ซึ่งเรียกว่า คุณค่า และตัวคุณค่านี้เอง เป็นตัวกำหนดพฤติกรรมของคนในสังคม

สรุปลักษณะของวัฒนธรรม ที่เป็นองค์วัตถุที่จับต้องได้นั้น บ่อยครั้งเป็น การทำให้วัฒนธรรมหยุดนิ่ง เนื่องจากการนำวัฒนธรรมของชาวบ้าน ไม่ว่าจะเป็นการฟ้อนรำทำเพลง หรือเครื่องมือเครื่องใช้ก็ตามออกมานำเสนอในเชิงการอนุรักษ์วัฒนธรรม วัฒนธรรมบางอย่างมีการ ใช้หรือนำเสนอที่มีการประยุกต์ที่ผิดเพี้ยนไป เช่นการนำไปใช้ผิดสถานที่ เวลา และโอกาส เช่น การนำการเต้นกำรำเคียวที่ชาวบ้านร้องเล่นในตอนดำนา แต่เมื่อเต้นกำรำเคียว ถูกนำมานอกสังคมชนบท เพื่อให้คนนอกบริโภคความบันเทิงจากวัฒนธรรมพื้นบ้าน ดังนั้น เต้นกำรำเคียวจึงเหลือหน้าที่แต่ให้ความบันเทิง จึงทำให้สิ่งเหล่านี้สูญเสียบทบาทหน้าที่เดิมของมันไป และวัฒนธรรมนั้นจะตายในที่สุด ดังนั้น จึงจำเป็นต้องมีการประยุกต์วัฒนธรรมที่มองไม่เห็นจับต้องไม่ได้ กล่าวคือการประยุกต์ตัวคุณค่าที่แฝงเร้นอยู่ภายในซึ่งอาศัยความเข้าใจที่ละเอียดอ่อน ต้องเกิดจากภูมิปัญญาของพื้นบ้านเป็นหลัก แต่ก็มิได้หมายความว่าคนนอกจะไม่สามารถมีบทบาทร่วมได้

ความเชื่อการทำมาหากินการอยู่ร่วมสัมพันธ์ คนนอก เช่น พระสงฆ์ก็ดี ครูบาอาจารย์ในท้องถิ่นก็ดี นักวิชาการวัฒนธรรม และพัฒนากรก็ดี สามารถร่วมในกระบวนการของการค้นหาฟื้นฟู ประยุกต์ และประดิษฐ์คิดค้นวัฒนธรรมใหม่ได้ อาจกล่าวได้ว่า วัฒนธรรมเป็นสิ่งที่เกิดจากการที่คนมาอยู่ร่วมกันเป็นสังคมที่มีการ สะสมขึ้นเป็นมรดกของสังคมนั้น มีการปรับปรุงเพื่อให้สอดคล้องกับสิ่งแวดล้อม และมีการ ถ่ายทอดไปยังคนรุ่นใหม่ ผู้ที่เกิดมาในสังคมใดก็จะได้รับมรดกทางวัฒนธรรมของสังคมนั้น โดยอัตโนมัติเป็นลำดับแรก ต่อมาจึงมีการปรับปรุงเพื่อเสริมเติมแต่งเพื่อให้เหมาะสมกับสมัย และสิ่งแวดล้อมที่เปลี่ยนแปลงไป ทั้งนี้ขึ้นอยู่กับคนในสังคมนั้นจะสามารถค้นพบสิ่งที่มีคุณค่าที่ยัง ซ่อนเร้นอยู่ได้หรือไม่ ในขณะเดียวกันก็สามารถประดิษฐ์เสริมสร้างสิ่งใหม่บนรากฐานของ คุณค่าเดิมเพื่อเป็นการรักษาเสถียรภาพ ซึ่งเรียกลักษณะเช่นนี้ว่าวัฒนธรรมมีพลวัต กล่าวคือ มีความเคลื่อนที่ไป อย่างไรก็ตามหากไม่มีการนำของเก่าที่ไม่สอดคล้องกับยุคสมัยทิ้งไปบ้าง แล้วต่อเติมเสริมแต่งสิ่งใหม่เข้าไปก็จะทำให้วัฒนธรรมนั้นเกิด

ความล้าและค่อยเสื่อมถอยไป จนในที่สุดคุณค่าที่เป็นของเก่าที่ควรเก็บรักษาไว้ก็จะถูกละทิ้งไปหมด แล้วรับเอาวัฒนธรรมอื่น เข้ามาแทนที่เป็นของตนเอง อันมีผลทำให้สังคมนั้นต้องสูญเสียบุคลิกลักษณะทางวัฒนธรรมที่เป็น ของตนไปโดยสิ้นเชิง (ยศ.สันติ สมบัติ 2540:11)

3. วัฒนธรรมท้องถิ่นและการพัฒนาวัฒนธรรมท้องถิ่น สำนักงานคณะกรรมการวัฒนธรรมแห่งชาติ (ม.ป.ป. : 9, 22) ได้ให้ รายละเอียดเกี่ยวกับวัฒนธรรมท้องถิ่น คือ วัฒนธรรมท้องถิ่น บางครั้งใช้คำว่า วัฒนธรรมพื้นบ้าน ภูมิปัญญาท้องถิ่น ภูมิปัญญาชาวบ้าน ซึ่งใช้ทดแทนกันได้ ความแตกต่างของคำว่า วัฒนธรรมท้องถิ่น กับคำว่า วัฒนธรรม นั้นอยู่ที่ระดับของการนำมาใช้กับกลุ่มคน กล่าวคือ วัฒนธรรมท้องถิ่นใช้ในกรณีการมุ่งหมายถึงการดำเนินวิถีชีวิตของกลุ่มคนที่อยู่ภายในชุมชนใด ชุมชนหนึ่งโดยเฉพาะ ซึ่งมีขอบเขตที่อยู่อาศัยไม่กว้างมากนัก หรือมีลักษณะบางอย่าง เช่น ชาติพันธุ์เหมือนกัน ตลอดจนมีลักษณะเด่นของการดำเนินวิถีชีวิตแตกต่างจากกลุ่มคนอื่น ๆ โดยรอบ ดังนั้นจะเห็นได้ว่าวัฒนธรรมท้องถิ่นมีความสำคัญและมีคุณค่าต่อกลุ่มชนที่อาศัยวัฒนธรรม เป็นเครื่องหล่อเลี้ยงการดำเนินวิถีชีวิตเป็นอย่างยิ่ง ซึ่งความสำคัญและคุณค่าของวัฒนธรรมท้องถิ่นดังกล่าวจะมีลักษณะที่สำคัญ ดังนี้

3.1 การถ่ายทอดวัฒนธรรม ถือเป็นหน้าที่สำคัญประการหนึ่งของการจัดการศึกษา ก็คือผู้ที่ทำหน้าที่เกี่ยวข้องกับการจัดการศึกษาโดยเฉพาะครูในสถานศึกษาของชุมชนท้องถิ่นหนึ่ง ๆ จะต้องตระหนักถึงบทบาทดังกล่าวและทำการเลือกสรรวิเคราะห์วัฒนธรรม ท้องถิ่นที่มีคุณค่าเพื่อนำไปจัดการเรียนการสอนถ่ายทอดให้กับนักเรียนได้เรียนรู้ต่อไป

3.2 วัฒนธรรมของท้องถิ่นหรือชุมชนหนึ่ง ๆ มีส่วนช่วยให้เกิดการสร้างรายได้สำหรับกลุ่มคนในชุมชนท้องถิ่นนั้น ๆ เนื่องจากการเดินทางเข้ามาท่องเที่ยว เรียนรู้วัฒนธรรมของกลุ่มคนต่างถิ่น แต่การใช้วัฒนธรรมท้องถิ่นเพื่อสร้างรายได้ให้กับการท่องเที่ยวควรจะต้องคำนึงถึงผลเสียของการเข้ามาของนักท่องเที่ยวที่มีอิทธิพลต่อท้องถิ่น

3.3 วัฒนธรรมท้องถิ่นของชุมชนใดชุมชนหนึ่ง นอกจากจะเป็นสิ่งที่ช่วยให้สมาชิกในชุมชนนั้น ๆ ดำรงชีวิตร่วมกันด้วยความสงบสุขแล้วยังแสดงถึงความเป็นลักษณะเด่นหรือการมีเอกลักษณ์ทางวัฒนธรรมของชุมชนดังกล่าวด้วยเช่นกัน นอกจากนั้นการที่ประเทศไทย มีความหลากหลายทางวัฒนธรรมท้องถิ่น จึงสะท้อนถึงความรุ่มรวยทางวัฒนธรรมท้องถิ่นที่มี คุณค่าควรแก่การสัมผัสเรียนรู้ทั้งในกลุ่มชาวไทยและชาวต่างประเทศ และยังแฝงนัยแห่งการผสานกลมกลืนและการอยู่ร่วมกันอย่างสันติสุขของกลุ่มคนในประเทศอีกทางหนึ่ง

จะเห็นได้ว่า วัฒนธรรมและวัฒนธรรมท้องถิ่นเป็นสิ่งที่ชุมชนมีอยู่แล้ว เป็นระบบคุณค่าที่รวบรวมมาได้จากประวัติศาสตร์เป็นบทสรุปของความคิดและการปฏิบัติของชุมชนนั้น ๆ เป็นวิถีชีวิต ดังนั้น โดยสำนึกในส่วนของสมาชิกของสังคมหรือชุมชนนั้น ย่อมมีความเข้าใจ

ความหมายและคุณค่าของวัฒนธรรมของตนเป็นอย่างดี และหากต่อมามีวัฒนธรรมอื่นจากภายนอกเข้ามาครอบงำ ทำให้วัฒนธรรมที่มีอยู่เดิมเกิดความเสื่อมและหมดไป จึงทำให้สมาชิกสังคมที่เห็นความสำคัญรวมกลุ่มกันเพื่อทำกิจกรรมในการที่จะดำรงรักษาวัฒนธรรมและวัฒนธรรมท้องถิ่นให้คงอยู่หรือเกิดการผสมผสานจากปัจจัยใหม่เข้ามาเพื่อให้สิ่งเดิมยังคงอยู่คู่กับชุมชนต่อไป (สำนักงานคณะกรรมการวัฒนธรรมแห่งชาติ ม.ป.ป. : 9, 22)

8. ความรู้เกี่ยวกับการบริหารจัดการและการเพิ่มมูลค่าผลิตภัณฑ์เครื่องจักสาน

การบริหารจัดการ ธงชัย สันติวงษ์ ได้กล่าวว่า ในบรรดางานหรือกิจกรรมต่าง ๆ ของมนุษย์ไม่มีสิ่งใดสำคัญไปกว่าการบริหารหรือการจัดการ (Management) เพราะการบริหาร หรือการจัดการเป็นสิ่งสำคัญต่อการอำนวยให้มนุษย์ทำงานได้อย่างมีประสิทธิภาพ ในสังคม ปัจจุบันมนุษย์ต่างก็ร่วมกันทำงานเป็นกลุ่มในลักษณะขององค์การ ซึ่งเป็นวิธีเดียวที่ทำให้มนุษย์สามารถเพิ่มกำลังความสามารถในการผลิต เพื่อตอบสนองสังคมมนุษย์ได้มากขึ้น ปัญหาของการที่จะให้บรรลุวัตถุประสงค์ดังกล่าวนั้น คือ ปัญหาของการรวมกลุ่มทรัพยากรทั้งที่เป็นวัตถุและตัวคนให้สามารถร่วมกันผลิตในลักษณะขององค์การที่มีความหมายและมีประสิทธิภาพได้ และกลุ่มหรือองค์การก็สมควรจะทำงานได้ผลและมีประสิทธิภาพสูงสุด สามารถเติบโตและอยู่รอดได้ภายใต้ภาวะของระบบใหญ่ที่แวดล้อมองค์การอยู่ หรือจะต้องสามารถรักษาสภาวะให้องค์การมีความสมดุลกับภาวะภายนอกตลอดเวลา เพื่อองค์การสามารถอยู่รับใช้สังคมได้ตลอดกาล ในการบริหารหรือการจัดการผลิตนั้นเป็นบทบาทหน้าที่ของผู้บริหารทุกระดับชั้นที่ต้องทำหน้าที่ในการวางแผน การจัดการองค์การ การจัดคนเข้าทำงาน การสั่งการ และการควบคุมในหน้าที่ดังกล่าวจะมีความสัมพันธ์ต่อเนื่องกันเป็นลักษณะของกระบวนการ (Process)ซึ่งจะต้องกระทำเป็นทีละขั้นตอน (Step by Step) อย่างต่อเนื่องและมีระเบียบ (ธงชัย สันติวงษ์ 2539:1)

9. นโยบายภาครัฐรัฐบาลต่อการส่งเสริมผลิตภัณฑ์ชุมชนและท้องถิ่น (OTOP)

นโยบายด้านเศรษฐกิจ ของรัฐบาล พลเอก สุรยุทธ์ จุลานนท์ นายกรัฐมนตรี แถลงต่อสภานิติบัญญัติแห่งชาติ เมื่อวันที่ 3 พฤศจิกายน พ.ศ. 2549 ในภาคของเศรษฐกิจฐานราก ซึ่งเป็นพื้นฐานสำคัญของระบบเศรษฐกิจไทยที่ต้องเสริมสร้างให้เกิดความเข้มแข็ง

การพัฒนาเศรษฐกิจฐานราก จึงเป็นหนึ่งในนโยบายสำคัญของรัฐบาลไทยในปัจจุบัน โดยได้กำหนดนโยบายเกี่ยวกับการส่งเสริมผลิตภัณฑ์ชุมชนและท้องถิ่น ด้วยการสนับสนุนให้เป็นผลิตภัณฑ์ที่มีคุณภาพเป็นที่ยอมรับของผู้บริโภค ตามศักยภาพทางการตลาดในระดับต่าง ๆ คือ

ระดับภูมิภาค ระดับประเทศ และระดับส่งออก โดยจัดระบบการบริหารจัดการโครงการแบบบูรณาการ เพื่อเสริมสร้างเทคโนโลยีและการจัดการ ควบคู่ไปกับการสนับสนุนด้านการตลาด

โครงการ OTOP ช่วยให้เกิดการสร้างงาน สร้างอาชีพ และสร้างรายได้เสริมให้แก่ชุมชน ดังนั้น การส่งเสริมการพัฒนาจากภาครัฐอย่างต่อเนื่อง จึงมีความสำคัญและจำเป็นอย่างยิ่งต่อการสร้างแรงจูงใจให้เกิดความสร้างสรรค์ คิดค้นพัฒนาผลิตภัณฑ์ของชุมชน รวมถึงการส่งเสริมกระบวนการมีส่วนร่วมของคนในชุมชนและกลุ่มอาชีพ ทำให้เกิดการพึ่งพาตนเอง ทั้งนี้ ปัจจัยแห่งความสำเร็จที่แท้จริงนั้นเกิดจากพลังความร่วมมือของประชาชนในท้องถิ่นและการมีผู้นำกลุ่มที่มีความสามารถ โดยรัฐเป็นเพียงผู้ให้การสนับสนุนทางด้านเทคนิค จัดหาสิ่งอำนวยความสะดวกขั้นพื้นฐานที่จำเป็น และให้ความช่วยเหลือกิจกรรมทางการตลาด การส่งเสริมผลิตภัณฑ์ชุมชนและท้องถิ่น OTOP มีความสำคัญจึงได้ดำเนินงานอย่างต่อเนื่อง ดังจะเห็นได้จากแนวทางการส่งเสริมและพัฒนา ที่ผ่านมา

10. ทฤษฎีในการออกแบบผลิตภัณฑ์หัตถกรรมเครื่องจักสาน

ทฤษฎีการออกแบบผลิตภัณฑ์หัตถกรรม วัชรินทร์ จรุงจิตสุนทร ได้กล่าวทฤษฎีการออกแบบพัฒนาหัตถกรรมไว้ในหนังสือหลักการและแนวคิดในการออกแบบผลิตภัณฑ์ ดังนี้

การออกแบบ คือกิจกรรมการแก้ปัญหาเพื่อให้บรรลุตามเป้าหมายหรือจุดประสงค์ที่ตั้งไว้ เป็นการกระทำของมนุษย์ ด้วยจุดประสงค์ที่ต้องการแจ้งผลเป็นสิ่งใหม่ๆมีทั้งที่ออกแบบสร้างขึ้นใหม่ให้แตกต่างจากของเดิมหรือปรับปรุงตกแต่งของเดิม ความสำคัญของการออกแบบขั้นตอนเบื้องต้น ที่จะทำให้ผลิตภัณฑ์ประสบความสำเร็จในตลาดและตรงตามเป้าหมาย งานออกแบบคือสิ่งที่มนุษย์สร้างขึ้นโดยการเลือกเอาองค์ประกอบมาจัดเรียงให้เกิดเป็นรูปทรงใหม่ ที่สามารถสนองความต้องการตามจุดประสงค์ของผู้สร้างและสามารถผลิตได้ด้วยวัสดุและกรรมวิธีการผลิตที่มีอยู่ในขณะนี้ เนื่องจากความต้องการมีมากกว่าปัจจัยการดำรงชีวิตพื้นฐาน4 ประการ จนเป็นแรงผลักดันให้มนุษย์พยายามทำการออกแบบ และสร้างสิ่งของใช้ต่างๆ เพิ่มขึ้นเพื่อสนองความต้องการทางร่างกายและจิตใจที่มีอยู่ไม่สิ้นสุด จากงานที่เรียบง่าย ค่อยๆเพิ่มความซับซ้อนเกี่ยวพันธ์กันยิ่งขึ้นระหว่างสิ่งของต่างๆเข้าด้วยกันและระหว่างสิ่งของกับสภาพรอบตัว โดยมีผลจากการดำรงชีวิตและวิทยาการทางเทคโนโลยีที่เปลี่ยนแปลงอยู่ตลอดเวลา ส่วนของขอบเขตของงานออกแบบผลิตภัณฑ์นั้นวัชรินทร์ จรุงจิตสุนทรได้ออกแบบเป็นผลิตภัณฑ์หัตถกรรม (Handicrafts) และผลิตภัณฑ์อุตสาหกรรม (Industrial Products) ในงานวิจัยนี้ ผู้วิจัยได้ทำการศึกษาข้อมูลเฉพาะในส่วนของผลิตภัณฑ์หัตถกรรม โดยมีเนื้อหาข้อมูลดังนี้ ผลิตภัณฑ์หัตถกรรม (Hand crafts) ผู้ออกแบบและผู้ผลิตมักเป็นคนเดียวกันและได้สัมผัสกับผลิตภัณฑ์นั้นตั้งแต่เริ่มต้นจนสำเร็จ

มักสอดคล้องกับอารมณ์ความรู้สึกนึกคิดส่วนตัวเข้าไปในผงงานที่ทำด้วย จุดประสงค์ดั้งเดิมทำขึ้นเพื่อจำเป็นในการดำรงชีวิต เสน่ห์ของผลิตภัณฑ์ประเภทนี้อยู่ที่ความไม่เหมือนกันในรายละเอียดของผลงานแต่ละชิ้น เป็นงานประดิษฐ์ที่ละเอียดอ่อนที่เครื่องจักรทำได้ยาก(วัชรินทร์ จรุงจิตสุนทร. 2548: 15)

1. องค์ประกอบของการออกแบบผลิตภัณฑ์หัตถกรรม

1.1 คุณค่าของธรรมชาติหรืองานหัตถกรรมมีเอกลักษณ์และศิลปวัฒนธรรมของท้องถิ่น

2.2 วัสดุและกรรมวิธีการผลิตของท้องถิ่น ผลิตได้จริง ใช้สอยดีเหมาะสมกับวัสดุท้องถิ่น

2.3 ความสวยงามและความน่าสนใจ รูปแบบแปลกใหม่ สะดุดตา

2.4 สะดวกต่อการพกพาขณะเดินทาง ขนาดพอเหมาะ บรรจุหีบห่อยากต่อการชำรุดเสียหาย

2.5 ราคาที่ซื้อได้ โดยการตัดสินใจน้อย ราคาไม่แพง มีหลากหลายราคาให้เลือก

2. คุณประโยชน์ของการออกแบบผลิตภัณฑ์

2.1 ปรับปรุงภาพลักษณ์ขององค์กร ให้เกิดความแตกต่างจากคู่แข็ง สะดุดตา และง่ายต่อการจดจำ

2.2 สร้างเอกลักษณ์สินค้าให้เกิดสัมผัสและการรับรู้ที่ดีต่อองค์กรผ่านการใช้ผลิตภัณฑ์

2.3 รูปลักษณ์ผลิตภัณฑ์ บรรจุภัณฑ์ และส่วนอื่นที่เกี่ยวกับการออกแบบ สามารถสื่อสารกับลูกค้าได้อย่างมีประสิทธิภาพ

2.4 พัฒนาผลิตภัณฑ์เดิม ให้เกิดประโยชน์ใช้สอยที่ดีขึ้นทั้งทางกายภาพทั้งทางจิตใจ

2.5 เพิ่มคุณค่าผลิตภัณฑ์ให้สูงขึ้นเพื่อนำไปสู่การเพิ่มราคาสินค้าได้

2.6 ลดต้นทุน เพิ่มผลกำไร เช่น ออกแบบให้ผลิตง่าย ลดขั้นตอน เลือกใช้วัสดุภายในประเทศ

2.7 ขยายตลาดสินค้า เช่น สร้างผลิตภัณฑ์ที่สนองประโยชน์ใช้สอยใหม่ สร้างความต้องการใหม่ สร้างตลาดกลุ่มเป้าหมายใหม่

3. คุณสมบัติของผลิตภัณฑ์ที่ดี

3.1 ความแปลกใหม่ (Innovative) เป็นผลิตภัณฑ์ที่ไม่ซ้ำซากมีการนำเสนอความแปลกใหม่ ในด้านต่างๆเช่น ประโยชน์ใช้สอยที่ต่างจากเดิม รูปแบบใหม่ วัสดุใหม่ หรืออื่นๆที่เหมาะสมกับสภาพความต้องการของผู้บริโภคในตลาดนั้น

3.2 มีที่มา (Story) เป็นผลิตภัณฑ์ที่มีประวัติ มีที่มาหรือเล่าเรื่องได้ไม่ว่าจะเป็นต้นกำเนิดความคิดรวบยอดของการออกแบบให้ผู้บริโภคทราบเรื่องราวเหล่านั้นได้ เช่นนาฬิกาของประเทศสวิตเซอร์แลนด์ กล่าวถึงต้นกำเนิดมาจากงานฝีมือในหมู่บ้านที่เก่าแก่หมู่บ้านหนึ่งที่มีการสืบทอดกันต่อๆจนถึงปัจจุบัน เป็นต้น

3.3 ระยะเวลาเหมาะสม (Timing) การนำผลิตภัณฑ์ออกสู่ตลาดนั้นเหมาะสมตามฤดูกาลหรือตามความจำเป็น หรือเหมาะสมกับความต้องการของผู้บริโภคในช่วงเวลานั้นๆเช่น ผลิตภัณฑ์เสื้อกันฝนหรือร่ม ก็ควรจะออกสู่ตลาดช่วงฤดูฝน ผลิตภัณฑ์เสื้อผ้าชุดนักเรียนก็ควรออกสู่ตลาดช่วงฤดูกาลก่อนเปิดภาคเรียน เป็นต้น

3.4 ราคาพอสมควร (Price) เป็นผลิตภัณฑ์ที่มีราคาขายเหมาะสมกับกำลังซื้อของผู้บริโภคในตลาดนั้น โดยอาศัยการศึกษาวิจัยกลุ่มผู้บริโภคให้ได้ข้อมูลก่อนทำการออกแบบและผลิต

3.5 มีข้อมูลข่าวสาร (Information) ข้อมูลข่าวสารของตัวผลิตภัณฑ์ ควรจะสื่อให้ผู้บริโภคได้ทราบและเข้าใจอย่างถูกต้องในด้านประโยชน์และวิธีการใช้งาน เป็นการสร้างภาพลักษณ์ที่ดีต่อองค์การและผลิตภัณฑ์

3.6 เป็นที่ยอมรับ (Regional Acceptance) ผลิตภัณฑ์นั้นจะต้องเป็นที่ยอมรับของสังคมหรือกลุ่มสังคมเป้าหมาย ไม่เป็นสิ่งที่ทำให้เสื่อมเสียหรือขัดต่อขนบธรรมเนียมประเพณีวัฒนธรรมหรือศาสนา

3.7 มีอายุการใช้งาน (Life Cycle) ผลิตภัณฑ์นั้นจะต้องมีความแข็งแรง คงทนต่อสภาพของการใช้งาน หรือมีอายุการใช้งานที่เหมาะสมกับลักษณะของผลิตภัณฑ์และราคาที่จำหน่าย (วัชรินทร์ จรุงจิตสุนทร. 2548:16) การพัฒนารูปแบบงานหัตถกรรมจักสานในประเทศจะมีแนวโน้มในการพัฒนาสูงขึ้นแต่สิ่งหนึ่งที่ยังคงน่าเป็นห่วงก็คือ เอกลักษณ์และลักษณะเฉพาะถิ่นของงานหัตถกรรมจักสานกำลังถูกทำลายโดยระบบการค้า และการประยุกต์ใช้ สอย ซึ่งโดยส่วนใหญ่ในปัจจุบันมักจะคำนึงถึงความต้องการทางด้านของการตลาดเป็นหลัก ดังนั้น ผู้วิจัยจะนำทฤษฎีการออกแบบผลิตภัณฑ์หัตถกรรมไปประยุกต์ใช้ในการวิจัยปฏิบัติการแบบมีส่วนร่วมในการพัฒนารูปแบบงานหัตถกรรมจักสานท้องถิ่น

11. การประเมินตรวจสอบคุณลักษณะและคุณสมบัติทางกายภาพผลิตภัณฑ์ ตามมาตรฐานผลิตภัณฑ์ชุมชน (มผช.56/2546)

มาตรฐานผลิตภัณฑ์ชุมชน ผลิตภัณฑ์จากเชือกกล้วย

1. ขอบเขต มาตรฐานผลิตภัณฑ์ชุมชนนี้ครอบคลุมเฉพาะผลิตภัณฑ์ที่ถักสาน หรือประดิษฐ์ขึ้นจากเชือกกล้วยเป็นหลัก

2. บทนิยาม ความหมายของคำที่ใช้ในมาตรฐานผลิตภัณฑ์ชุมชนนี้ มีดังต่อไปนี้

2.1 เชือกกล้วย หมายถึง เชือกที่ทำจากกาบของต้นกล้วย นำมากรีดให้เป็นเส้น ตากให้แห้งสนิท และอบเพื่อป้องกันเชื้อรา อาจมีการฟอกหรือย้อมสี แล้วนำไปรีดไล่ฟองอากาศให้เรียบ

2.2 ผลิตภัณฑ์จากเชือกกล้วย หมายถึง ผลิตภัณฑ์ที่ถักสานหรือประดิษฐ์ขึ้นจากเชือกกล้วยเป็นวัสดุหลัก อาจมีการประกอบด้วยวัสดุอื่น เช่น ไม้ ผ้า และอาจมีการพ่นหรือทาด้วยสารเคลือบเงา นำไปใช้ประโยชน์ เช่นทำเป็น กระเป๋าถือ กระเป๋าสะพาย ที่รองของร้อน ที่รองแก้ว ถาดผลไม้

3. ประเภท

3.1 ผลิตภัณฑ์จากเชือกกล้วย แบ่งตามกรรมวิธีการทำออกเป็น 2 ประเภท คือ

3.2 ประเภทขึ้นรูป เช่น กระเป๋าถือ กระเป๋าสะพาย ที่รองของร้อน ที่รองแก้ว ถาดผลไม้

3. 3 ประเภทไม่ขึ้นรูป เช่น แผ่นรองจาน เสื่อ

4. คุณลักษณะที่ต้องการ

4.1 ลักษณะทั่วไป

- ต้องประณีต สวยงาม เรียบร้อย ไม่บิดเบี้ยว หรือเอนเอียง
- ต้องไม่มีราปรากฏให้เห็นอย่างเด่นชัดตลอดชิ้นงาน

4.2 เส้นเชือกกล้วย ต้องมีขนาดสม่ำเสมอ เหนียวนุ่ม ไม่ขาดง่าย

4.3 การถักสาน ต้องเรียบเสมอกัน แน่นหนา มีช่องไฟสม่ำเสมอ ไม่ขาดแตก ไม่หลุดลุ่ย มผช.56/2546

4.4 ลวดลาย (ถ้ามี) ต้องประณีต สวยงาม สม่ำเสมอ และต้องไม่เห็นรอยต่อตลอดชิ้นงานอย่างเด่นชัด

4.5 สี ต้องมีสีตามธรรมชาติ กรณีที่มีการย้อมสี เมื่อลูบผลิตภัณฑ์แล้วสีต้องไม่ติดมือ

4.6 การประกอบด้วยวัสดุอื่น (ถ้ามี) การประกอบด้วยวัสดุอื่นเพื่อให้เกิดความแข็งแรง มั่นคง สวยงาม ต้องมีความประณีต เหมาะสม ติดแน่น คงทน

4.7 การเคลือบเงา ต้องเรียบ มีความเงาสม่ำเสมอ ไม่กรอบ ไม่แตก ไม่หลุดลอก ไม่เป็นเม็ด และไม่ทำให้ชิ้นงานขาดความสวยงามตามธรรมชาติ

4.8 การเก็บริม ต้องเรียบร้อยสวยงาม ประณีตสม่ำเสมอตลอด

5. การบรรจุ หากมีการบรรจุ ให้บรรจุผลิตภัณฑ์จากเชือกกล้วยในภาชนะบรรจุที่สะอาด เรียบร้อย และแข็งแรงพอที่จะป้องกันความเสียหายที่จะเกิดขึ้นกับผลิตภัณฑ์จากเชือกกล้วยได้

6. เครื่องหมายและฉลาก

6.1 ที่ฉลากหรือภาชนะบรรจุผลิตภัณฑ์จากเชือกกล้วยทุกหน่วย อย่างน้อยต้องมีเลข อักษร หรือเครื่องหมาย แจ้งรายละเอียดต่อไปนี้ให้เห็นได้ง่าย ชัดเจน เช่น

1) ชื่อเรียกผลิตภัณฑ์ เช่น กระเป๋าถือ กระเป๋าสะพาย ที่รองของร้อน ที่รองแก้ว ถาดผลไม้จากเชือกกล้วย

2) เดือน ปีที่ทำ

3) ข้อแนะนำในการใช้และดูแลรักษา (ถ้ามี)

4) ชื่อผู้ทำ หรือสถานที่ทำ พร้อมสถานที่ตั้ง หรือเครื่องหมายการค้าที่จดทะเบียนในกรณีที่ใช้ภาษาต่างประเทศ ต้องมีความหมายตรงกับภาษาไทยที่กำหนดไว้ข้างต้น มผช. 56/2546

7. การชักตัวอย่างและเกณฑ์ตัดสิน

7.1 รุ่น ในที่นี้ หมายถึง ผลิตภัณฑ์จากเชือกกล้วยที่ทำหรือส่งมอบหรือซื้อขายในระยะเวลาเดียวกัน

7.2 การชักตัวอย่างและการยอมรับ ให้เป็นไปตามแผนการชักตัวอย่างที่กำหนดต่อไปนี้

1) การชักตัวอย่างและการยอมรับ สำหรับการทดสอบการใช้งาน การบรรจุ และเครื่องหมายและฉลาก ให้ชักตัวอย่างโดยวิธีสุ่มจากรุ่นเดียวกัน จำนวน 5 ตัวอย่าง เมื่อตรวจสอบแล้ว ทุกตัวอย่างต้องเป็นไปตามข้อ 4.9 ข้อ 5. และข้อ 6. จึงจะถือว่าผลิตภัณฑ์จากเชือกกล้วยรุ่นนั้นเป็นไปตามเกณฑ์ที่กำหนด

2) การชักตัวอย่างและการยอมรับ สำหรับการทดสอบลักษณะทั่วไป เส้นเชือกกล้วย การถักสานลวดลาย สี การประกอบด้วยวัสดุอื่น การเคลือบเงา และการเก็บริม ให้ใช้ตัวอย่างที่ผ่านการ

ทดสอบตามข้อ 7.2.1 แล้ว จำนวน 5. ตัวอย่าง เมื่อตรวจสอบแล้วตัวอย่างต้องเป็นไปตามข้อ 4.1 ถึงข้อ 4.8 จึงจะถือว่าผลิตภัณฑ์จากเชือกกล้วยรุ่นนั้นเป็นไปตามเกณฑ์ที่กำหนด

3) เกณฑ์ตัดสิน ตัวอย่างผลิตภัณฑ์จากเชือกกล้วยต้องเป็นไปตามข้อ 7.2.1 และข้อ7.2.2 ทุกข้อ จึงจะถือว่าผลิตภัณฑ์จากเชือกกล้วยรุ่นนั้นเป็นไปตามมาตรฐานผลิตภัณฑ์ชุมชนนี้

8. การทดสอบ

8.1 การทดสอบลักษณะทั่วไป เส้นเชือกกล้วย การถักสาน ลวดลาย สี การประกอบด้วยวัสดุอื่น การเคลือบเงา และการเก็บริม

8.2 ให้แต่งตั้งคณะผู้ตรวจสอบ ประกอบด้วยผู้ที่มีความชำนาญในการตรวจสอบผลิตภัณฑ์จากเชือกกล้วยอย่างน้อย 5 คน แต่ละคนจะแยกกันตรวจและให้คะแนนโดยอิสระ

8.3 หลักเกณฑ์การให้คะแนน ให้เป็นไปตามตารางที่ 1 มผช.56/2546

ตารางที่ 2.2 หลักเกณฑ์การให้คะแนนผลิตภัณฑ์จากกาบกล้วย

ลักษณะที่ตรวจสอบ	**เกณฑ์ที่กำหนด**	**ระดับการตัดสิน (คะแนน)**			
		ดีมาก	**ดี**	**พอใช้**	**ปรับปรุง**
ลักษณะทั่วไป	ต้องไม่มีราปรากฏให้เห็นอย่างเด่นชัดตลอดชิ้นงาน	4	3	2	1
เส้นเชือกกล้วย	ต้องมีขนาดสม่ำเสมอ เหนียวนุ่ม ไม่ขาดง่าย	4	3	2	
การถักสาน	ต้องเรียบเสมอกัน แน่นหนา มีช่องไฟสม่ำเสมอ ไม่ขาดแตก ไม่หลุดลุ่ย	4		2	1
ลวดลาย	ต้องประณีต สวยงาม สม่ำเสมอ และต้องไม่เห็นรอยต่อตลอดชิ้นงานอย่างเด่นชัด	4	3	2	1
สี	ต้องมีสีตามธรรมชาติ กรณีที่มีการย้อมสีเมื่อลูบผลิตภัณฑ์แล้วสีต้องไม่ติดมือ	4	3	2	1
การประกอบด้วยวัสดุอื่น (ถ้ามี)	การประกอบด้วยวัสดุอื่นเพื่อให้เกิดความแข็งแรง มั่นคง สวยงาม ต้องมีความประณีต เหมาะสม ติดแน่น คงทน	4	3	2	1

ตารางที่ 2.2 หลักเกณฑ์การให้คะแนนผลิตภัณฑ์จากเส้นใยจากกาบกล้วยป่า (ต่อ)

ลักษณะที่ตรวจสอบ	เกณฑ์ที่กำหนด	ระดับการตัดสิน (คะแนน)			
		ดีมาก	ดี	พอใช้	ปรับปรุง
การเคลือบเงา	ต้องเรียบ มีความเงาสม่ำเสมอ ไม่กรอบ ไม่แตก ไม่หลุดลอก ไม่เป็นเม็ด และไม่ทำให้ชิ้นงานขาดความสวยงามตามธรรมชาติ	4	3	2	1
การเก็บริม	ต้องเรียบร้อยสวยงามประณีตสม่ำเสมอตลอดชิ้นงาน	4	3	2	1

12. แนวคิดและทฤษฎีในการออกแบบพัฒนาผลิตภัณฑ์เครื่องจักสาน

หลักการออกแบบผลิตภัณฑ์

1 .หน้าที่ใช้สอย

หน้าที่ใช้สอยถือเป็นหลักการออกแบบผลิตภัณฑ์ที่สำคัญที่สุดเป็นอันดับแรกที่ต้องคำนึงผลิตภัณฑ์ทุกชนิดต้องมีหน้าที่ใช้สอยถูกต้องตามเป้าหมายที่ตั้งไว้ คือสามารถตอบสนองความต้องการของผู้ใช้ได้อย่างมีประสิทธิภาพและสะดวกสบาย ผลิตภัณฑ์นั้นถือว่ามีประโยชน์ใช้สอยดี (High Function) แต่ถ้าหากผลิตภัณฑ์ใดไม่สามารถสนองความต้องการได้อย่างมีประสิทธิภาพผลิตภัณฑ์นั้นก็จะถือว่ามีประโยชน์ใช้สอยไม่ดีเท่าที่ควร (Low Funtion)

สำหรับคำว่าประโยชน์ใช้สอยดี (High Function) นั้น ดลต์ รัตนทัศนีย์ (2528) ได้กล่าวไว้ว่า เพื่อให้ง่ายแก่การเข้าใจขอให้ดูตัวอย่างการออกแบบมีดหั่นผักแม้ว่ามีดหั่นผักจะมีประสิทธิภาพในการหั่นผักให้ขาดได้ตามความต้องการ แต่จะกล่าวว่า มีดนั้นมีประโยชน์ใช้สอยดี (High Function) ยังไม่ได้ จะต้องมีองค์ประกอบอย่างอื่นร่วมอีกเช่น ด้ามจับของมีดนั้นจะต้องมีความโค้งเว้าที่สัมพันธ์กับขนาดของมือผู้ใช้ ซึ่งจะเป็นส่วนที่ก่อให้เกิดความสะดวกสบายในการหั่นผักด้วย และภายหลังจากการใช้งานแล้วยังสามารถทำความสะอาดได้ง่าย การเก็บและบำรุงรักษาจะต้องง่ายสะดวกด้วย ประโยชน์ใช้สอยของมีดจึงจะครบถ้วนและสมบูรณ์

เรื่องหน้าที่ใช้สอยนับว่าเป็นสิ่งที่ละเอียดอ่อนซับซ้อนมาก ผลิตภัณฑ์บางอย่างมีประโยชน์ใช้สอยตามที่ผู้คนทั่วๆ ไปทราบเบื้องต้นว่า มีหน้าที่ใช้สอยแบบนี้ แต่ความละเอียดอ่อนที่นักออกแบบได้คิดออกมานั้นได้ตอบสนองความสะดวกสบายอย่างเต็มที่ เช่น มีดในครัวมีหน้าที่หลักคือใช้ความคมช่วยในการหั่น สับ แต่เราจะเห็นได้ว่ามีการออกแบบมีดที่ใช้ในครัวอยู่มากมายหลายแบบหลายชนิดตามความละเอียดในการใช้ประโยชน์เป็นการเฉพาะที่แตกต่างเช่น มีดสำหรับ

ปอกผลไม้ มีดแล่เนื้อสัตว์ มีดสับกระดูก มีดบะช่อ มีดหั่นผัก เป็นต้น ซึ่งก็ได้มีการออกแบบลักษณะแตกต่างกันออกไปตามการใช้งาน ถ้าหากมีการใช้มีดอยู่ชนิดเดียวแล้วใช้กันทุกอย่างตั้งแต่แล่เนื้อ สับกระดูก หั่นผัก ก็อาจจะใช้ได้ แต่จะไม่ได้ความสะดวกเท่าที่ควร หรืออาจได้รับอุบัติเหตุขณะที่ใช้ได้ เพราะไม่ใช่ประโยชน์ใช้สอยที่ได้รับการออกแบบมาให้ใช้เป็นการเฉพาะอย่าง

การออกแบบเก้าอี้ก็เหมือนกัน หน้าที่ใช้สอยเบื้องต้นของเก้าอี้ คือใช้สำหรับนั่ง แต่นั่งในกิจกรรมใดนั่งในห้องรับแขก ขนาดลักษณะรูปแบบเก้าอี้ก็เป็นความสะดวกในการนั่งรับแขกพูดคุยกัน นั่งรับประทานอาหาร ขนาดลักษณะเก้าอี้ก็เป็นความเหมาะสมกับโต๊ะอาหาร นั่งเขียนแบบบนโต๊ะเขียนแบบ เก้าอี้ก็จะมีขนาดลักษณะที่ใช้สำหรับการนั่งทำงานเขียนแบบ ถ้าจะเอาเก้าอี้รับแขกมาใช้นั่งเขียนแบบ ก็คงจะเกิดการเมื่อยล้า ปวดหลัง ปวดคอ แล้วนั่งทำงานได้ไม่นาน ตัวอย่างดังกล่าวต้องการที่จะพูดถึงเรื่องของหน้าที่ใช้สอยของผลิตภัณฑ์ว่าเป็นสิ่งที่สำคัญและละเอียดอ่อนมาก ซึ่งนักออกแบบจำเป็นอย่างยิ่งที่จะต้องศึกษาข้อมูลอย่างละเอียด

2 .ความปลอดภัย

สิ่งที่อำนวยประโยชน์ได้มากเพียงใด ย่อมจะมีโทษเพียงนั้น ผลิตภัณฑ์ที่ให้ความสะดวกต่างๆ มักจะเกิดจากเครื่องจักรกลและเครื่องใช้ไฟฟ้า การออกแบบควรคำนึงถึงความปลอดภัยของผู้ใช้ ถ้าหลีกเลี่ยงไม่ได้ก็ต้องแสดงเครื่องหมายไว้ให้ชัดเจนหรือมีคำอธิบายไว้

ผลิตภัณฑ์สำหรับเด็ก ต้องคำนึงถึงวัสดุที่เป็นพิษเวลาเด็กเอาเข้าปากกัดหรืออม นักออกแบบจะต้องคำนึงถึงความปลอดภัยของผู้ใช้เป็นสำคัญ มีการออกแบบบางอย่าง ต้องใช้เทคนิคที่เรียกว่าแบบธรรมดา แต่คาดไม่ถึงช่วยในการให้ความปลอดภัย เช่น การออกแบบหัวเกลียววาล์วถังแก๊ส หรือปุ่มเกลียว ล็อกใบพัดของพัดลม จะมีการทำเกลียวเปิดให้ย้อนศรตรงกันข้ามกับเกลียวทั่วๆ ไป เพื่อความปลอดภัย สำหรับคนที่ไม่ทรายหรือเคยมือไปหมุนเล่นคือ ยิ่งหมุนก็ยิ่งขันแน่นเป็นการเพิ่มความปลอดภัยให้แก่ผู้ใช้

3. ความแข็งแรง

ผลิตภัณฑ์จะต้องมีความแข็งแรงในตัวของผลิตภัณฑ์หรือโครงสร้างเป็นความเหมาะสมในการที่นักออกแบบรู้จักใช้คุณสมบัติของวัสดุและจำนวน หรือปริมาณของโครงสร้างในกรณีที่เป็นผลิตภัณฑ์ที่จะต้องมีการรับน้ำหนัก เช่น โต๊ะ เก้าอี้ ต้องเข้าใจหลักโครงสร้างและการรับน้ำหนัก อีกทั้งต้องไม่ทิ้งเรื่องของความสวยงามทางศิลปะ เพราะมีปัญหาว่า ถ้าใช้โครงสร้างให้มากเพื่อความแข็งแรง จะเกิดสวนทางกับความงาม นักออกแบบจะต้องเป็นผู้ดึงเอาสิ่งสองสิ่งนี้เข้ามาอยู่ในความพอดีให้ได้ ส่วนความแข็งแรงของตัวผลิตภัณฑ์เองนั้นก็ขึ้นอยู่ที่การออกแบบรูปร่างและการเลือกใช้วัสดุ และประกอบกับการศึกษาข้อมูลการใช้ผลิตภัณฑ์ว่า ผลิตภัณฑ์ดังกล่าวต้องรับน้ำหนักหรือกระทบกระแทกอะไรหรือไม่ในขณะใช้งานก็คงต้องทดลองประกอบการออกแบบ

ไปด้วย แต่อย่างไรก็ตาม ความแข็งแรงของโครงสร้างหรือตัวผลิตภัณฑ์ นอกจากเลือกใช้ประเภทของวัสดุ โครงสร้างที่เหมาะสมแล้วยังต้องคำนึงถึงความประหยัดควบคู่กันไปด้วย

4 .ความสะดวกสบายในการใช้

นักออกแบบต้องศึกษาวิชากายวิภาคเชิงกลเกี่ยวกับสัดส่วน ขนาด และขีดจำกัดที่เหมาะสมสำหรับอวัยวะส่วนต่างๆ ในร่างกายของมนุษย์ทุกเพศ ทุกวัย ซึ่งจะประกอบด้วยความรู้ทางด้านขนาดสัดส่วนมนุษย์ (Anthropometry) ด้านสรีรศาสตร์ (Physiology) จะทำให้ทราบขีดจำกัด ความสามารถของอวัยวะส่วนต่างๆ ในร่างกายมนุษย์ เพื่อใช้ประกอบการออกแบบ หรือศึกษาด้านจิตวิทยา (Psyghology) ซึ่งความรู้ในด้านต่างๆ ที่กล่าวมานี้ จะทำให้นักออกแบบออกแบบและกำหนดขนาด (Dimensions) ส่วนโค้ง ส่วนเว้า ส่วนตรง ส่วนแคบของผลิตภัณฑ์ต่างๆ ได้อย่างพอเหมาะกับร่างกายหรืออวัยวะของมนุษย์ที่ใช้ ก็จะเกิดความสะดวกสบายในการใช้การไม่เมื่อยมือหรือเกิดการล้าในขณะที่ใช้ไปนานๆ ผลิตภัณฑ์ที่จำเป็นอย่างยิ่งที่ต้องศึกษาวิชาดังกล่าว ก็จะเป็นผลิตภัณฑ์ที่ผู้ใช้ต้องใช้อวัยวะร่างกายไปสัมผัสเป็นเวลานาน เช่น เก้าอี้ ด้าม เครื่องมืออุปกรณ์ต่างๆ การออกแบบภายในห้องโดยสารรถยนต์ ที่มือจับรถจักรยาน ปุ่มสัมผัสต่างๆ เป็นต้น ผลิตภัณฑ์ที่ยกตัวอย่างมานี้ถ้าผู้ใช้ผู้ใดได้เคยใช้มาแล้วเกิดความไม่สบายร่างกายขึ้น ก็แสดงว่าศึกษากายวิภาคเชิงกลไม่ดีพอแต่ทั้งนี้ก็ต้องศึกษาผลิตภัณฑ์ดังกล่าวให้ดีก่อน จะไปเหมาว่าผลิตภัณฑ์นั้นไม่ดี เพราะผลิตภัณฑ์บางชนิดผลิตมาจากประเทศตะวันตก ซึ่งออกแบบโดยใช้มาตรฐานผู้ใช้ของชาวตะวันตก ที่มีรูปร่างใหญ่โตกว่าชาวเอเชีย เมื่อชาวเอเชียนำมาใช้อาจจะไม่พอดีหรือหลวม ไม่สะดวกในการใช้งาน นักออกแบบจึงจำเป็นต้องศึกษาสัดส่วนร่างกายของชนชาติหรือเผ่าพันธุ์ที่ใช้ผลิตภัณฑ์เป็นเกณฑ์

5 .ความสวยงาม

ผลิตภัณฑ์ในยุคปัจจุบันนี้ความสวยงามนับว่ามีความสำคัญไม่ยิ่งหย่อนไปกว่าหน้าที่ใช้สอยเลย ความสวยงามจะเป็นสิ่งที่ทำให้เกิดการตัดสินใจซื้อเพราะประทับใจ ส่วนหน้าที่ใช้สอยจะดีหรือไม่ต้องใช้เวลาอีกระยะหนึ่งคือใช้ไปเรื่อยๆ ก็จะเกิดข้อบกพร่องในหน้าที่ใช้สอยให้เห็นภายหลัง ผลิตภัณฑ์บางอย่างความสวยงามก็คือ หน้าที่ใช้สอยนั่นเอง เช่น ผลิตภัณฑ์ของที่ระลึกของโชว์ตกแต่งต่างๆ ซึ่งผู้ซื้อเกิดความประทับใจในความสวยงามของผลิตภัณฑ์ ความสวยงามจะเกิดมาจากสิ่งสองสิ่งด้วยกันคือ รูปร่าง และสี การกำหนดรูปร่างและสี ในงานออกแบบผลิตภัณฑ์ไม่เหมือนกับการกำหนด รูปร่าง สี ได้ตามความนึกคิดของจิตรกรที่ต้องการ แต่ในงานออกแบบผลิตภัณฑ์เป็นในลักษณะศิลปะอุตสาหกรรมจะทำตามความชอบ ความรู้สึกนึกคิดของนักออกแบบแต่เพียงผู้เดียวไม่ได้จำเป็นต้องยึดข้อมูลและกฎเกณฑ์ผสมผสานรูปร่างและสีสันให้เหมาะสม

ด้วยเหตุของความสำคัญของรูปร่างและสีที่มีผลต่อผลิตภัณฑ์ นักออกแบบจึงจำเป็นอย่างยิ่งที่จะต้องศึกษาวิชา ทฤษฎีหรือหลักการออกแบบและวิชาทฤษฎีสี ซึ่งเป็นวิชาทางด้านของศิลปะแล้วนำมาประยุกต์ผสานใช้กับศิลปะทางด้านอุตสาหกรรมให้เกิดความกลมกลืน

6 .ราคาพอสมควร

ผลิตภัณฑ์ที่ผลิตขึ้นมาขายนั้นย่อมต้องมีข้อมูลด้านผู้บริโภคและการตลาดที่ได้ค้นคว้าและสำรวจแล้ว ผลิตภัณฑ์ย่อมจะต้องมีการกำหนดกลุ่มเป้าหมายที่จะใช้ว่าเป็นคนกลุ่มใด อาชีพฐานะเป็นอย่างไร มีความต้องการใช้สินค้าหรือผลิตภัณฑ์นี้เพียงใด นักออกแบบก็จะเป็นผู้กำหนดแบบผลิตภัณฑ์ ประมาณราคาขายให้เหมาะสมกับกลุ่มเป้าหมายที่จะซื้อได้การจะได้มาซึ่งผลิตภัณฑ์ที่มีราคาเหมาะสมกับผู้ซื้อนั้น ก็อยู่ที่การเลือกใช้ชนิดหรือเกรดของวัสดุ และเลือกวิธีการผลิตที่ง่ายรวดเร็ว เหมาะสม อย่างไรก็ดี ถ้าประมาณการออกมาแล้ว ปรากฏว่า ราคาค่อนข้างจะสูงกว่าที่กำหนดไว้ ก็อาจจะมีการเปลี่ยนแปลงหรือพัฒนาองค์ประกอบด้านต่างๆ กันใหม่ แต่ก็ยังต้องคงไว้ซึ่งคุณค่าของผลิตภัณฑ์นั้น เรียกว่าเป็นวิธีการลดค่าใช้จ่าย

7 .การซ่อมแซมง่าย

หลักการนี้คงจะใช้กับผลิตภัณฑ์ เครื่องจักรกล เครื่องยนต์ เครื่องใช้ไฟฟ้าต่างๆ ที่มีกลไกภายในซับซ้อน อะไหล่บางชิ้นย่อมต้องมีการเสื่อมสภาพไปตามอายุการใช้งานหรือการใช้งานในทางที่ผิด นักออกแบบย่อมที่จะต้องศึกษาถึงตำแหน่งในการจัดวางกลไกแต่ละชิ้นตลอดจนนอตสกรู เพื่อที่จะได้ออกแบบส่วนของฝาครอบบริเวณต่างๆ ให้สะดวก ในการถอดซ่อมแซมหรือเปลี่ยนอะไหล่ง่าย

8. วัสดุและวิธีการผลิต

ผลิตภัณฑ์อุตสาหกรรมที่ผลิตด้วยวัสดุสังเคราะห์ อาจมีกรรมวิธีการเลือกใช้วัสดุและวิธีผลิตได้หลายแบบ แต่แบบหรือวิธีใดถึงจะเหมาะสมที่สุด ที่จะไม่ทำให้ต้นทุนการผลิตสูงกว่าที่ประมาณ ฉะนั้น นักออกแบบคงจะต้องศึกษาเรื่องวัสดุและวิธีผลิตให้ลึกซึ้ง โดยเฉพาะวัสดุจำพวกพลาสติกในแต่ละชนิด จะมีคุณสมบัติทางกายภาพที่ต่างกันออกไป เช่น มีความใส ทนความร้อน ผิวมันวาว ทนกรดด่างได้ดี ไม่ลื่น เป็นต้น ก็ต้องเลือกให้คุณสมบัติดังกล่าวให้เหมาะสมกับคุณสมบัติของผลิตภัณฑ์ที่พึงมียิ่งในยุคสมัยนี้ มีการรณรงค์ช่วยกันพิทักษ์สิ่งแวดล้อมด้วยการใช้วัสดุที่นำกลับหมุนเวียนมาใช้ใหม่ ก็ยิ่งทำให้นักออกแบบย่อมต้องมีบทบาทเพิ่มขึ้นอีกคือ เป็นผู้ช่วยพิทักษ์สิ่งแวดล้อมด้วยการเลือกใช้วัสดุที่หมุนเวียนกลับมาใช้ใหม่ได้ ที่เรียกว่า รีไซเคิล

9 .การขนส่ง

นักออกแบบต้องคำนึงถึงการประหยัดค่าขนส่ง การขนส่งสะดวกหรือไม่ ระยะใกล้หรือระยะไกลกินเนื้อที่ในการขนส่งมากน้อยเพียงใด การขนส่งทางบกทางน้ำหรือทาง

อากาศต้องทำการบรรจุหีบห่ออย่างไร ถึงจะทำให้ผลิตภัณฑ์ไม่เกิดการเสียหายชำรุด ขนาดของตู้คอนเทนเนอร์บรรทุกสินค้าหรือเนื้อที่ที่ใช้ในการขนส่งมีขนาด กว้าง ยาว สูง เท่าไหร่ เป็นต้น หรือในกรณีที่ผลิตภัณฑ์ที่ทำการออกแบบมีขนาดใหญ่โตยาวมาก เช่น เตียง หรือพัดลมแบบตั้งพื้น นักออกแบบก็ควรที่จะคำนึงถึงเรื่องการขนส่ง ตั้งแต่ขั้นตอนของการออกแบบกันเลย คือ ออกแบบให้มีชิ้นส่วน สามารถถอดประกอบได้ง่าย สะดวก เพื่อทำให้หีบห่อมีขนาดเล็กสุดสามารถบรรจุได้ในลังที่เป็นขนาดมาตรฐาน เพื่อการประหยัดค่าขนส่ง เมื่อผู้ซื้อซื้อไปก็สามารถที่จะขนส่งได้ด้วยตนเองนำกลับไปบ้านก็สามารถประกอบชิ้นส่วนให้เข้ารูปเป็นผลิตภัณฑ์ได้โดยสะดวกด้วยตนเอง

13. เอกสารและงานวิจัยที่เกี่ยวข้อง

งานวิจัยเกี่ยวกับการพัฒนาและการผลิตเครื่องจักสาน ชุ่มเมือง ทีปกรกุล (ม.ป.ป. : 54–112) ได้วิจัยเครื่องจักสานพื้นบ้าน ตำบลบ้านโพธิ์ อำเภอเมือง จังหวัดนครราชสีมา ผลการวิจัยสรุปได้ว่า การจักสานได้ทำต่อ ๆ กันมาจากบรรพบุรุษ ในปัจจุบันพบว่า เครื่องจักสานบางชนิดยังเป็นที่นิยมใช้กันอยู่และบางชนิด ได้เลิกทำไปแล้ว เครื่องจักสานที่นิยมใช้ในปัจจุบันแบ่งตามลักษณะการใช้สอยได้ดังนี้ คือ เครื่องภาชนะ เครื่องใช้ในครัว เครื่องจับสัตว์ เครื่องเรือน และเครื่องปูลาด เครื่องขนส่งสิ่งของเครื่องจักสานที่เลิกทำเพราะไม่จำเป็นต่อการใช้สอยแต่ยังมีการเก็บรักษาไว้ เช่น อุ้งฟุ้ง กะโซ่ ฝาบ้าน เครื่องสีข้าว ประทุนเกวียน เป็นต้น

มาโนช กงกะนันทน์ (2526 : 183–186) ได้ทำวิจัยเครื่องจักสานของจังหวัด ราชบุรี ผลการวิจัยสรุปได้ว่า ชาวบ้านในจังหวัดราชบุรีนิยมใช้ไม้ไผ่สีสุก ไม้ไผ่เหลือง และไม้ไผ่ เลี้ยงมาทำเครื่องจักสาน และใช้วัสดุหลักอีก 2 ชนิด คือ หวายและเถาวัลย์ ซึ่งมีคุณสมบัติพิเศษ สำหรับใช้สร้างส่วนสำคัญในการทำเครื่องจักสาน ทั้งนี้เนื่องจากความจำเป็นในการทำโครงสร้าง เพื่อความคงทนและถาวรเครื่องจักสานที่ชาวบ้านผลิตแบ่งตามหน้าที่ใช้สอยออกเป็น 4 ประเภท คือเครื่องมือกสิกรรม ได้แก่ โซงโลง เช่น ขลุม คราด บุ้งกี๋ สุ่มไก่ ฯลฯ เครื่องมือจับสัตว์น้ำ ได้แก่ ชะนาง ข้อง กระซัง ลอบ ไซ สุ่ม ฯลฯ เครื่องใช้ภายในบ้าน ได้แก่ ชะลอม ฝาชี กระบุง กระจาดหาบ กระชอน กระด้ง ฯลฯ สิ่งของเบ็ดเตล็ด ได้แก่ กระจี้ เข่งปลา ที่ช้อนฟอง น้ำตาล หมวกใบตาล งอบ เฉลวปัก หม้อยา ตะกร้อ ฯลฯ สำหรับประโยชน์ใช้สอย ชาวบ้านสร้างเครื่องจักสานเพื่อนำมาใช้ประโยชน์ในการดำรงชีวิตประจำวันอันประกอบไปด้วยกิจกรรมต่าง ๆ เช่น การกิจ การทำงาน การเล่น และความเชื่อซึ่งเป็นทางที่ก่อให้เกิดพิธีกรรมต่าง ๆ

วินัย วิริยะปานนท์ (2527 : 1–12) ได้ทำวิจัยเครื่องจักสานอำเภอพนัสนิคม จังหวัดชลบุรี ผลการวิจัยสรุปว่า การประดิษฐ์เครื่องจักสาน มีจุดมุ่งหมายเปลี่ยนไปจากเดิมจาก ประโยชน์ใช้สอยในครัวเรือน เป็นหัตถกรรมประยุกต์ โดยดัดแปลงให้ก้าวหน้าตามกาลสมัยและ ผลิตให้ได้ปริมาณ

มากตามความต้องการของตลาด ทั้งเด็กและผู้ใหญ่มีความสามารถในการจักสาน เป็นอย่างดี ส่วนใหญ่จะได้รับการถ่ายทอดจากบรรพบุรุษหลายชั่วอายุคน และได้แบ่ง เครื่องจักสานออกเป็นประเภทต่าง ๆ ได้แก่ เครื่องจักสานที่เป็นภาชนะ เช่น กระบุง กระจาด กระติบ ตะกร้า เครื่องจักสานที่ใช้เป็นเครื่องตวง เช่น กระออม กระชุ เครื่องจักสานที่ใช้ ในครัวเรือน เช่น กระชอน กระด้ง พัด เครื่องจักสานที่ใช้ในการขนส่งสินค้า เช่น เข่ง หลัว เครื่องจักสานที่ใช้จับและดักสัตว์ เช่น กระจู้ สุ่ม กระชัง เครื่องจักสานประเภทเครื่องเรือน เครื่องปูลาด เครื่องเล่น เป็นต้น

พิทักษ์ น้อยวังคลัง (2531 : 210–213) ได้วิจัยลายสานไม้ไผ่ในเขตอำเภอ สุวรรณภูมิ จังหวัดร้อยเอ็ด ผลการวิจัยพบว่า ลายสานไม้ไผ่ที่สานเป็นส่วนประกอบ ในเครื่องจักสานเพื่อนำมาตอบสนองความต้องการทางด้านใช้สอยในชีวิตประจำวัน ได้รับการ สืบทอดต่อเนื่องกันมาจากบรรพบุรุษตามคตินิยมของคนในท้องถิ่น โดยอาศัยความสะดวกและ ความเหมาะสมกับสภาพแวดล้อมทางภูมิศาสตร์และทางสังคม เครื่องจักสานไม้ไผ่ให้ประโยชน์ต่อ การใช้สอยในชีวิตประจำวันด้านต่าง ๆ คือ ใช้เป็นภาชนะประกอบอาหาร เครื่องมือจับสัตว์ เครื่องใช้ภายในบ้าน เครื่องสุขภัณฑ์ เครื่องใช้สำหรับเลี้ยงสัตว์ เครื่องมือเพาะปลูก ส่วนประกอบสิ่งก่อสร้าง เครื่องมือประกอบสันทนาการ และเครื่องใช้ประกอบความเชื่อ ซึ่งการสร้าง เครื่องจักสานไม้ไผ่ต่าง ๆ มีรูปแบบสอดคล้องและกลมกลืนกับวิธีการใช้สอยในแต่ละประเภท อย่างเหมาะสม รูปแบบของลายสานที่นำมาสานเป็นส่วนประกอบในเครื่องจักสานไม้ไผ่มากที่สุด คือ ลายขัด ซึ่งลายสานชนิดนี้ได้ถูกดัดแปลงรูปแบบและวิธีการให้เกิดความเหมาะสมกับการ นำไปใช้สานเป็นส่วนประกอบในเครื่องจักสานแตกต่างกันออกไป ส่วนรูปแบบของลายขดจะถูก นำมาใช้สานเป็นส่วนประกอบในเครื่องจักสานน้อยที่สุด คุณค่าทางประโยชน์และคุณลักษณะ ของลายสานในเครื่องจักสานไม้ไผ่จะชี้ให้เห็นถึงการเลือกใช้ลายสานแต่ละชนิดเพื่อความสะดวก ต่อการสานหรือเพื่อความเหมาะสมต่อการนำไปใช้สอยให้เกิดประโยชน์ในส่วนประกอบเครื่อง จักสานประเภทต่าง ๆ เช่น ช่วยตอบสนองความต้องการทางด้านร่างกายเกี่ยวกับการให้ได้มาซึ่งอาหารและน้ำ ช่วยตอบสนองความปลอดภัยแห่งชีวิตเกี่ยวกับการใช้ลายสานเป็นส่วนประกอบสิ่งก่อสร้าง และใช้เป็นสัญลักษณ์ประกอบในพิธีกรรมความเชื่อ ช่วยตอบสนองความสุขทางใจเกี่ยวกับการใช้สำหรับเป็นเครื่องเล่น สิ่งเหล่านี้แสดงให้เห็นถึงความรู้ความสามารถหรือความฉลาด เพื่อนำมาซึ่งสิ่งจำเป็นพื้นฐานบางอย่างต่อการดำรงชีพในชีวิตประจำวัน จากการศึกษาลายสานที่ปรากฏในเครื่องจักสาน พบว่าลายกลมสามนิยมนำมาใช้สานเป็นส่วนประกอบเครื่องจักสานมากที่สุด ในส่วนของลายขัดด้วยกันส่วนลายสานที่สานเป็นส่วนประกอบในเครื่องจักสานน้อยที่สุดหรือใช้สานประกอบเครื่องจักสานเฉพาะอย่างคือ ลายกระด้ง ลายไส้จ่อ และลายตาแหลวฮ่อ นอกจากนี้รูปทรงของเครื่องจักสานที่ตอบสนองความต้องการด้านใช้สอยในชีวิตประจำวัน มากที่สุด คือ เครื่องจักสานไม้ไผ่รูปแบน

ส่วนเครื่องจักสานรูปครึ่งวงกลมรูปตัวยู และเครื่อง จักสานที่ใช้เป็นสัญลักษณ์ประกอบพิธีกรรมถูกนำมาใช้ในชีวิตประจำวันน้อยที่สุด

วิบูลย์ ลี้สุวรณ (2532 : 8–9) ได้ทำวิจัยเครื่องจักสานในประเทศไทย ผลการวิจัยสรุปได้ว่า การสร้างเครื่องจักสานในประเทศไทยจะขึ้นอยู่กับเงื่อนไขตามความต้องการด้านประโยชน์ใช้สอย สภาพทางภูมิศาสตร์ ประสานกับขนบประเพณี ความเชื่อ ศาสนา และวัสดุในท้องถิ่นนั้น ๆ ประกอบกันขึ้นเป็นเครื่องจักสาน และเครื่องจักสานโดยทั่วไปจะหมายถึงสิ่งที่ประดิษฐ์ขึ้นด้วยมือ โดยวิธีจักสาน ถัก และทอ เป็นหลัก ในด้านโครงสร้างและรูปแบบ การจักสานของไทยแต่ละชนิดได้ออกแบบให้สัมพันธ์กับลวดลายซึ่งมีผลต่อโครงสร้างไว้อย่างแยบยล ทั้งรูปทรงและลวดลายโครงสร้างจะนำไปสู่ประโยชน์ใช้สอยที่สมบูรณ์ นักคณิตศาสตร์ และวิศวกรโครงสร้างจัดเครื่องจักสานอยู่ในประเภท “โครงสร้างเปลือกบาง” (Shell Structure) มีผนังเป็นรูปโค้ง (Curve Structure) ซึ่งอาจจะเป็นรูปทรงกระบอก (Cylindrical) หรือเป็นรูปพาลาโบลา (Palabola) ความโค้งจะติดตรึงบังคับให้รูปทรงมีกำลังเทียบได้กับการม้วนตัวของกระดาษเป็นทรงกระบอกซึ่งจะรับน้ำหนักได้มากกว่าแผ่นเรียบ เครื่องจักสานจะมีโครงสร้างอยู่ 2 ชนิด คือ โครงสร้างที่เกิดขึ้นด้วยลายสานของวัสดุที่ใช้ในการสานเป็นตัวบังคับ มี 3 ลักษณะ คือ โครงสร้างของเครื่องจักสานที่ใช้ลายขัดกันธรรมดา (Twinning and Worberwork) ใช้ลายขด (Coiling) เป็นโครงสร้างในตัวเอง และการสานด้วยลายเส้นทแยง (Diagonal) ประเภทที่สองเป็นโครงสร้างที่เกิดจากการใช้วัสดุหรือวัสดุชนิดเดียวกัน เข้ามาเป็นเครื่องสร้างเสริมเพื่อให้เครื่องจักสานคงรูปอยู่ได้ดี และแบ่งลวดลายเครื่องจักสานออกเป็น 4 แบบ คือ ลายขัด ลายขด ลายทแยง และลายอิสระ

ชูศักดิ์ เพรสคอทท์ และคณะ (2533 : 115–116) ได้วิจัยการพัฒนางาน หัตถกรรมพื้นบ้านเพื่อการสร้างงานและรายได้ในภาคตะวันออกเฉียงเหนือ ผลการวิจัยพบว่า งานหัตถกรรมที่มีศักยภาพเพียงพอที่จะสนับสนุนและส่งเสริมให้เป็นอาชีพหลักต่อไปได้ โดยถือเกณฑ์ทางด้านการใช้วัตถุดิบในท้องถิ่น ความสามารถของประชาชน เงินทุน การสร้างรายได้ และตลาดสินค้าหัตถกรรม มี 3 ประเภท ได้แก่ งานทอผ้า ทอเสื่อ และจักสาน การดำเนินการ ผลิตสินค้าหัตถกรรมส่วนใหญ่จะทำภายในตัวบ้าน ใช้เครื่องมือและอุปกรณ์อย่างง่าย ๆ วัตถุดิบ ก็หาซื้อหรือผลิตได้ในหมู่บ้าน เงินทุนที่ใช้หมุนเวียนในการผลิตประมาณครัวเรือนละ 200–500 บาท และใช้แรงงานประมาณครัวเรือนละ 2–3 คน ทำการผลิตในช่วงหลังฤดูการเกษตร ประมาณ 4–6 เดือนต่อปี มูลค่าการผลิตสำหรับงานจักสานครัวเรือนละ 30,000–36,000 บาทต่อปี ทั้งนี้ ขึ้นอยู่กับจำนวนแรงงาน เวลาที่ทำงานและชนิดของสินค้าที่ผลิต การผลิตสินค้าหัตถกรรมในภาค ตะวันออกเฉียงเหนือยังประสบปัญหาหลายประการ การขาดแคลนวัตถุดิบ วัตถุดิบยังมีราคาสูง แรงงานมีความรู้ความสามารถในการผลิตต่ำ ขาดแคลนเงินทุนที่จะนำมาใช้จ่ายทางด้านการตลาด ตลาดสินค้า

หัตถกรรมแคบ ทำให้ผู้ผลิตต้องเป็นผู้รับราคาทั้งทางด้านราคาวัตถุดิบและราคา ผลิตภัณฑ์ ขาดศูนย์พาณิชย์เพื่อจำหน่วยสินค้าหัตถกรรมโดยเฉพาะในแต่ละจังหวัด แนวทาง และมาตรการในการพัฒนางานหัตถกรรมพื้นบ้าน เพื่อการสร้างงานและรายได้ในภาค ตะวันออกเฉียงเหนือ ต้องดำเนินการให้ครบวงจรและร่วมกันระหว่างภาครัฐบาลและเอกชน กล่าวคือ ควรส่งเสริมการปลูกไม้ไผ่ พัฒนาหนองน้ำ เพื่อปลูกกกและผือ ส่งเสริมการปลูกหม่อน เพื่อเลี้ยงไหม จะได้มีวัตถุดิบใช้ตลอดปี ส่งเสริมการพัฒนาฝีมือแรงงาน การนำเครื่องมือและ อุปกรณ์ที่ทันสมัยเข้ามาใช้เพื่อพัฒนาคุณภาพของผลิตภัณฑ์ และการจัดตั้งศูนย์พาณิชย์ประจำ จังหวัดเพื่อขยายตลาดสินค้าหัตถกรรมให้กว้างขวางขึ้น ตลอดจนการส่งเสริมการวิจัยด้านการผลิต และการตลาดเพื่อผลิตสินค้าให้ตรงกับความต้องการของตลาด

บุญเลิศ สดสุชาติ (2535 : 35–36) ได้วิจัยหัตถกรรมไม้ไผ่ในภาค ตะวันออกเฉียงเหนือ ผลการวิจัยสรุปได้ว่า ช่างชาวบ้านในภาคตะวันออกเฉียงเหนือนิยมใช้ไม้ไผ่ สีสุกในงานหัตถกรรมประเภทเครื่องจักสาน หัตถกรรมที่ชาวบ้านผลิตใช้ในชีวิตประจำวันแบ่งเป็น 9 ประเภท คือ ภาชนะประกอบอาหาร เครื่องใช้สำหรับจับสัตว์น้ำ เครื่องใช้ภายในบ้าน เครื่องใช้สำหรับเลี้ยงสัตว์ เครื่องมือเพาะปลูก ส่วนประกอบสิ่งก่อสร้าง เครื่องมือประกอบนันทนาการ เครื่องใช้ประกอบความเชื่อ และเครื่องใช้เบ็ดเตล็ด สำหรับการพัฒนาผลิตภัณฑ์หัตถกรรมไม้ไผ่นั้นพบว่า ต้องพัฒนาช่างชาวบ้านให้มีแนวคิดที่จะสร้างสรรค์ผลงานที่มีคุณภาพให้สามารถยึดเป็นอาชีพได้ ด้านรูปแบบควรอนุรักษ์คุณลักษณะที่เป็นเอกลักษณ์ของท้องถิ่นไว้กรรมวิธีการผลิตควรใช้ตามแบบเดิม สำหรับการพัฒนาด้านเนื้อหาหรือประโยชน์ใช้สอย ควรเปลี่ยนแปลงใหม่ตามความต้องการของผู้บริโภคในยุคปัจจุบัน ควรพัฒนาเปลี่ยนแปลงในด้านสัดส่วน รูปทรง พื้นผิว สี และลวดลาย ด้านสัดส่วนและรูปทรง ให้มีการปรับเปลี่ยน ย่อ ขยาย เพิ่มเติมได้อย่างอิสระ

กิตติศักดิ์ แสนประดิษฐ์ (2539:118-120) ได้วิจัยการประกอบอาชีพหัตถกรรมสานกระติบข้าวของชาวบ้านนาสะไมย์ อำเภอเมือง จังหวัดยโสธร ผลการวิจัยพบว่า การประกอบอาชีพหัตถกรรมสานกระติบข้าวของชาวบ้านนาสะไมย์ มีวัตถุประสงค์หลักเพื่อเอาไว้ขาย การจักสานเพื่อเอาไว้ใช้สอยมีเพียงเล็กน้อย ดังนั้นจึงมีการประกอบอาชีพหัตถกรรมการจักสาน กระติบข้าวทุกครัวเรือน แรงจูงใจในการประกอบอาชีพหัตถกรรมสานกระติบข้าวของชาวบ้าน นาสะไมย์มีลักษณะที่คล้ายคลึงกัน คือ

(1) มีการสืบทอดอาชีพหัตถกรรม สานกระติบข้าวจากบรรพบุรุษ จึงทำให้ชาวบ้านประกอบอาชีพหัตถกรรมสานกระติบข้าวจนถึงปัจจุบัน

(2) ชาวบ้าน มีรายได้หลักจากการประกอบอาชีพสานกระติบข้าว

(3) แหล่งความรู้ที่มีส่วนช่วยในการตัดสินใจ ประกอบอาชีพหัตถกรรมสานกระติบข้าว คือ การรับรู้ข้อมูล การเปรียบเทียบผลผลิตต่อไร่ ระหว่างการสานกระติบข้าวกับการทำไร่ ทำนา

(4) ประสบการในการประกอบอาชีพหัตถกรรม สานกระติบข้าว ประสบการในการสานกระติบข้าวก้อเป็นอีกส่านหนึ่งที่มีความสำคัญต่อ การตัดสินใจการประกอบอาชีพนี้ปัจจัยสำคัญของการประกอบอาชีพหัตถกรรมสานกระติบข้าว คือ การมีวัสดุอุปกรณ์ที่หาได้ง่าย การมีแรงงาน การมีกลุ่มและมีผู้นำที่เข้มแข็ง การลงทุน ชาวบ้านใช้ทุนที่มีอยู่ในครอบครัว ไม่ได้กู้ยืมจากสถาบันการเงินแต่อย่างใดเพราะการสาน กระติบข้าวใช้ทุนไม่มาก หากต้องการขยายการลงทุนก็เพราะเกิดจากความต้องการกระติบข้าว ของตลาดมีมากขึ้น วัสดุอุปกรณ์การสานกระติบข้าว ได้แก่ มีด กบ เหลาตอก ก้านตาล ด้ายไนล่อนหรือหวายไม้ไผ่ ในการสานกระติบข้าวจะนิยมสานลายสองธรรมดา การตัดสินใจขาย กระติบข้าวจะตัดสินใจร่วมกันทั้งพ่อบ้านและแม่บ้าน ส่วนการขายจะมีพ่อค้าในหมู่บ้านมารับซื้อถึงที่บ้าน หรือถ้าตลาดต้องการมากพ่อค้าก็จะสั่งจองล่วงหน้าโดยนำเงินมามัดจำไว้ ด้านความคิดเห็นต่อการประกอบอาชีพหัตถกรรมสานกระติบข้าวชาวบ้านเห็นว่าการประกอบอาชีพนี้มีความมั่นคง เพราะตลาดมีความต้องการกระติบข้าวเป็นจำนวนมาก ปัญหาในการประกอบอาชีพหัตถกรรมสานกระติบข้าว ได้แก่ วัสดุอุปกรณ์ เช่น ไม้ไผ่ก้านตาลมีราคาแพงขึ้น และทำให้สุขภาพอนามัยไม่ดี เช่น ปวดหลัง ปวดเอว เหนื่อยอ่อนเพลียจากการนั่งสานกระติบข้าวนานๆ การเก็บออมจากการจำหน่ายกระติบข้าวโดยฝากธนาคาร และเก็บออมไว้ในรูปสิ่งของ การใช้งานชาวบ้านนาสะไมย์ จะไม่นิยมไปทำงานต่างถิ่น จะทำงานอยู่ที่บ้านโดยจะช่วยกันสานกระติบข้าวเพราะทำรายได้ดีอยู่แล้ว จากผลการประกอบอาชีพหัตถกรรมสานกระติบข้าว ที่มีต่อเศรษฐกิจทำให้มีรายได้เพิ่มขึ้น และมีการสะสมทุนเพิ่มขึ้น

บทที่ 2
เอกสารและงานวิจัยที่เกี่ยวข้อง

ในการศึกษาวิจัยเกี่ยวกับการศึกษาแนวทางการออกแบบผลิตภัณฑ์หัตถกรรมพื้นบ้าน งานจักสาน เพื่อเพิ่มมูลค่า ในหมู่ที่ 5 ตำบลหนองแม่นา อำเภอเข้าค้อ จังหวัดเพชรบูรณ์ ผู้วิจัยได้นำแนวคิดทฤษฎีและงานวิจัยที่เกี่ยวข้องกับการศึกษา โดยนำเสนอหัวข้อสำคัญดังรายละเอียดตามลำดับดังนี้

1. ข้อมูลของกลุ่มผลิตภัณฑ์ชุมชนตำบลหนองแม่นา
2. ประวัติความเป็นมาของผลิตภัณฑ์เครื่องจักสาน
3. วัสดุอุปกรณ์ที่ใช้ทำผลิตภัณฑ์เครื่องจักสาน
4. กรรมวิธีการผลิตภัณฑ์เครื่องจักสาน
5. ลาดลายที่ใช้ในการสานผลิตภัณฑ์เครื่องจักสาน
6. กระบวนการการบำรุงรักษาผลิตภัณฑ์เครื่องจักสาน
7. ความรู้เกี่ยวกับวัฒนธรรมท้องถิ่น งานหัตถกรรมพื้นบ้าน และเครื่องจักสาน
8. ความรู้เกี่ยวกับการบริหารจัดการและการเพิ่มมูลค่าผลิตภัณฑ์เครื่องจักสาน
9. นโยบายภาครัฐ
10. ทฤษฎีในการออกแบบผลิตภัณฑ์หัตถกรรมเครื่องจักสาน
11. ประเมินตรวจสอบคุณลักษณะและคุณสมบัติทางกายภาพผลิตภัณฑ์ ตามมาตรฐานผลิตภัณฑ์ชุมชน (มผช.56/2546)
12. แนวคิดและทฤษฎีในการออกแบบพัฒนาผลิตภัณฑ์เรื่องจักสาน
13. เอกสารและงานวิจัยที่เกี่ยวข้อง

1. ข้อมูลของกลุ่มผลิตภัณฑ์ชุมชนตำบลหนองแม่นา

กลุ่มผลิตภัณฑ์ชุมชนตำบลหนองแม่นา โดยมี ผู้นำ นาย สมพงษ์ ตุ้มคำ ประธานกลุ่มชุมชนคนรักป่า และสมาชิกกลุ่ม 25 คน ที่อยู่ชุมชน/กลุ่ม หมู่ที่ 5 ตำบลหนองแม่นา อำเภอเขาค้อ จังหวัดเพชรบูรณ์

ประวัติการบริหารจัดการเดิมชุนชนตำบลหนองแม่นา เป็นกลุ่มพัฒนาด้านผลิตภัณฑ์ของฝากสงเสริมการท่องเที่ยวของชุมชนคนรักษ์ป่าบ้านหนองแม่นา เมื่อมีกลุ่มคนต่างถิ่นหรือนักท่องเที่ยวมาเห็นก็มีการสั่งซื้อของฝาก แต่ละครัวเรือนจึงรวมตัวกันเกิดการพัฒนาขึ้นมากลายเป็น กลุ่มผลิตภัณฑ์ชุมชนตำบลหนองแม่นา มีการบริการ โดยมีกรรมการฝ่ายต่างๆเกิดขึ้น

กลุ่มในชุมชน

1. กลุ่มชุมชนคนรักษ์ป่าตำบลหนองแม่นา
2. ศูนย์ อปพร.
3. คณะกรรมการหมู่บ้าน จำนวน 10 หมู่บ้าน
4. ชมรมวิ่งเพื่อสุขภาพตำบลหนองแม่นา
5. ชมรมเปตองตำบลหนองแม่นา
6. ชมรมจักรยานตำบลหนองแม่นา

สภาพการรวมตัว

เป็นการรวมกลุ่มคนที่มีฝีมือในการทำผลิตภัณฑ์ของฝากและนำสินค้าที่ได้มาเก็บไว้ที่กลุ่มเพื่อรอการจำหน่าย

สภาพทั่วไปของชุมชน/กลุ่ม

สมาชิกส่วนใหญ่ของกลุ่มมีอาชีพหลักคือทำไร่ ทำนา และปลูกผักสวนครัว หลังจากการว่างงานก็ทำผลิตภัณฑ์ของฝาก

อาณาเขต/ที่ตั้ง

ทิศเหนือติดต่อกับตำบลเขาค้อ

ทิศใต้ติดต่อกับอำเภอวังโป่ง

ทิศตะวันออกติดต่อกับตำบลสะเดาะพง

ทิศตะวันตกติดต่อกับอำเภอเนินมะปราง จังหวัดพิษณุโลก

จำนวนประชากร

มีสมาชิกในกลุ่ม จำนวน 30 คน

อาชีพหลักของชุมชน/กลุ่ม

ทำนา ทำไร่

อาชีพสำรองของชุมชน/กลุ่ม

ทำหัตถกรรม งานฝีมือ

ปัญหาที่พบและสิ่งที่ชุมชนต้องการ

- มีต้นกล้วยป่าจำนวนมาก โดยไม่รู้จะนำไปทำประโยชน์อะไร
- ไม่มีทุนการดำเนินการต้องการเงินทุนเพิ่มมากขึ้น
- ต้องการที่จะพัฒนาผลิตภัณฑ์สู่สากลมากขึ้น
- ขาดการประชาสัมพันธ์

แนวทางการวิเคราะห์และแนวทางแก้ไข

1. พัฒนาผลิตภัณฑ์ให้มีมาตรฐานให้เป็นที่ต้องการของตลาด
2. ประชาสัมพันธ์สินค้าเพื่อกระจายสินค้า
3. พัฒนารูปแบบเพื่อเพิ่มมูลค้า

2. ประวัติความเป็นมาของผลิตภัณฑ์เครื่องจักสาน

การทำเครื่องจักสานในประเทศไทยมีการทำสืบต่อกันมาตั้งแต่สมัยก่อนประวัติศาสตร์นักโบราณคดีได้พบหลักฐานสำคัญเกี่ยวกับการทำเครื่องจักสานในยุคหินใหม่ที่บริเวณถ้ำแห่งหนึ่งในเขตอำเภอศรีสวัสดิ์ จ.กาญจนบุรี ซึ่งทำด้วยไม้ไผ่เป็นลายขัดสองเส้น ประมาณว่ามีอายุราว 4,000 ปีมาแล้ว นอกจากนี้ยังพบภาชนะดินเผาที่มีเรื่องราวของเครื่องจักสาน ปรากฏอยู่ซึ่งนำไปสู่การสันนิษฐานว่าเครื่องจักสานเป็นต้น

การทำเครื่องจักสานยุคแรกๆ มนุษย์จะนำวัตถุดิบจากธรรมชาติเท่าที่จะหาได้ใกล้ตัวมาทำให้เกิดประโยชน์ เช่น การนำใบไม้,กิ่งไม้,ต้นไม้ประเภทเถามาสานมาขัดเป็นรูปทรงง่ายๆ เพื่อใช้เป็นภาชนะหรือมาสานขัดกันเป็นแผ่นเพื่อใช้สำหรับปูลาด รองนั่ง รองนอน ก่อนที่จะพัฒนามาเป็นเครื่องสานที่มีความประณีตในยุคต่อๆมา เรื่องจักสานเป็นงานศิลปหัตถกรรมที่มนุษย์คิดหาวิธีการต่างๆขึ้นเพื่อใช้เครื่องมือเครื่องใช้ในชีวิตประจำวันด้วยวิธีการสอดขัดและสานกันของวัสดุ ที่เป็นเส้นเป็นริ้วโดยสร้างรูปทรงของสิ่งประดิษฐ์ขึ้นนั้นตามความประสงค์ในการใช้สอยตามสภาพภูมิศาสตร์ประสานกับ ขนบธรรมเนียมประเพณีความเชื่อศาสนาและวัสดุในท้องถิ่นนั้นๆ การเรียกเครื่องจักสานว่า “จักสาน” นั้นเป็นคำที่เรียกขึ้นตามวิธีการที่ทำให้เกิดเครื่องจักสานต่างๆ จะสำเร็จเป็นรูปร่างที่สมบูรณ์ได้นั้นต้องผ่านกระบวนการดังนี้

1. การจัก คือ การนำวัสดุมาทำให้เป็นเส้น เป็นแฉก หรือเป็นริ้วเพื่อความสะดวกในการสาน ลักษณะการจักโดยทั่วไปนั้นขึ้นอยู่กับลักษณะวัสดุแต่ละชนิดซึ่งจะมีวิธีการเฉพาะที่แตกต่างกันไป หรือบางครั้งการจักไม้ไผ่หรือหวายมักจะเรียกว่า ตอก ซึ่งการจักถือได้ว่าเป็นขั้นตอนของการเตรียมวัสดุในการทำเครื่องจักสานขั้นแรก

2. การสาน เป็นกระบวนการทางความคิดสร้างสรรค์ของมนุษย์ที่นำวัสดุธรรมชาติมาสร้างประโยชน์โดยใช้ความคิดและฝีมือมนุษย์เป็นหลัก การสานลวดลายจะสานลวดลายใดนั้นขึ้นอยู่กับความเหมาะสมในการใช้สอยซึ่งมีด้วยกัน 3 วิธี คือ

- การสานด้วยวิธีสอดขัด
- การสานด้วยวิธีการสอดขัดด้วยเส้นทแยง
- การสานด้วยวิธีขดเป็นวง

3. การถัก เป็นกระบวนการประกอบที่ช่วยให้การทำเครื่องจักสานสมบูรณ์ การถักเครื่องจักสาน เช่น ขอบ ขา ปาก ก้น ของเครื่องจักสานและเป็นการเพิ่มความสวยงามไปด้วย

3. วัสดุอุปกรณ์ที่ใช้ทำผลิตภัณฑ์เครื่องจักสาน

เครื่องจักสานเป็นงานหัตถกรรมเก่าแก่อย่างหนึ่งที่มนุษย์สร้างขึ้นเป็นเครื่องมือเครื่องใช้ โดยใช้วัตถุดิบจากธรรมชาติที่มีอยู่ในท้องถิ่น มาแปรรูปเป็นวัสดุ สร้างเป็นเครื่องจักสานประเภทต่างๆ

ประเทศต่างๆในเอเชียเป็นแหล่งผลิตเครื่องจักสานที่สำคัญของโลก ทั้งนี้เพราะภูมิภาคนี้มีพืชพันธ์ไม้นานาชนิดที่มีคุณสมบัติเหมาะสมที่จะนำมาเป็นเครื่องจักสาน นอกจากนี้ประชากรส่วนใหญ่ยังประกอบอาชีพเกษตรกรรมแบบดั้งเดิม ยังไม่ได้พัฒนาเป็นการเกษตรแบบอุตสาหกรรมที่ใช้เครื่องกล ดังนั้น เครื่องมือเครื่องใช้ที่เกษตรในภูมิภาคนี้ใช้ในการประกอบอาชีพจึงยังเป็นเครื่องมือพื้นบ้าน มากกว่าที่จะใช้เครื่องมือที่มีเทคโนโลยีสูง โดยเฉพาะประเทศกลุ่มเอเชียตะวันออกเฉียงใต้หรือเอเชียอาคเนย์ เช่น ประเทศไทย ในอดีตประชากรส่วนใหญ่มีอาชีพเกษตรกรรมและเป็นเกษตรแบบดั้งเดิมที่ใช้เครื่องมือเครื่องใช้พื้นบ้านเป็นส่วนใหญ่นอกจากนี้แล้วประชาชนที่อาศัยอยู่ในชนบทยังดำรงชีพตามสภาพสังคมเกษตรกรรม ที่ยังใช้เครื่องมือเครื่องใช้พื้นบ้านที่ใช้กันแพร่หลายที่สุดในทุกภาคของประเทศ

มนุษย์มีความเฉลียวฉลาดในการเลือกสรรวัตถุดิบแต่ละชนิดจาก ธรรมชาติ มาทำเป็นเครื่องจักสานให้สอดคล้องเหมาะสมกับการใช้สอย เช่น นำกิ่งไม้มาสอดขัดกันอย่างง่ายๆเป็นรั้วเพื่อแสดงอาณาเขตของตนนำใบไม้ที่มีลักษณะเป็นเส้นแบนๆอย่าง ใบตาล ใบมะพร้าว ใบลาน ใบลำเจียก มาจกเป็นเส้นแล้วสานเป็นเครื่องจักสานประเภทต่างๆนำไม้ไผ่และหวายมาจักเป็นเส้นเพื่อสานเป็นเครื่องจักสานไม้ไผ่มีหลายชนิด แต่ละชนิด เหมาะกับงานแต่ละอย่าง และไม้ไผ่ที่นิยมนำมาทำกระติบข้าวคือไม้ไผ่บ้านหรือไม้ไผ่ใหญ่ อายุประมาณ 10 เดือน ถึง 1 ปี เพราะมีปล้องใหญ่และปล้องยาวเนื้อไม้เหนียวกำลังดีไม่เปราะง่าย ทำเป็นเส้นตรอกสวยขาว

1. กล้วยป่า เป็นพรรณไม้ล้มลุกในสกุล Musa และเป็นกล้วยชนิดหนึ่งซึ่งมีถิ่นกำเนิดในเอเชียตะวันออกเฉียงใต้ เป็นต้นตระกูลของกล้วยที่รับประธานได้ในปัจจุบัน ร่วมกับกล้วยตานี (Musa balbisiana) ถูกเพาะปลูกโดยมนุษย์ครั้งแรก เป็นพืชชนิดแรกที่มนุษย์นำมาปลูกเลี้ยง กล้วยเป็นพรรณไม้ล้มลุกในสกุล Musa มีหลายชนิด เช่น กล้วยน้ำว้า กล้วยน้ำไท กล้วยหอมทอง กล้วยหอมเขียว กล้วยไข่ กล้วยตานี กล้วยหักมุก กล้วยเล็บมือนาง กล้วยนิ้วมือนาง กล้วยส้ม กล้วยนาค กล้วยหิน กล้วยงาช้าง กล้ายป่า ฯลฯ บางชนิดก็ออกหน่อแต่ว่าบางชนิดก็ไม่ออกหน่อ ใบแบนยาวใหญ่ ก้านใบตอนล่างเป็นกาบยาวหุ้มห่อซ้อนกันเป็นลำต้น ออกดอกที่ปลายลำต้นเป็น ปลี และมัก

ยาวเป็นงวง มีลูกเป็นหวี ๆ รวมเรียกว่า เครือ พืชบางชนิดมีลำต้นคล้ายปาล์ม ออกใบเรียงกันเป็นแถวทำนองพัดคลี่ คล้ายใบกล้วย เช่น กล้วยพัด (Ravenala madagascariensis) ทว่าความจริงแล้วเป็นพืชในสกุลอื่น ที่มิใช่ทั้งปาล์มและกล้วย

2. วัสดุที่ใช้ทำผลิตภัณฑ์

1) กาบกล้วยป่า
2) มีดปลายแหลม มีดโต้
3) กรรไกร
4) เหล็กหมาด (เหล็กแหลม)
5) เข็ม
6) เครื่องรีด
7) น้ำมันวานิช (แล็กเกอร์)

4. กรรมวิธีขั้นตอนการผลิตภัณฑ์เครื่องจักสาน

1. ขั้นตอนในนำกาบกล้วยมาทำงานจักสาน

1.1 การตัด ใช้ต้นกล้วยที่ตัดเครือแล้ว ตัดมาทั้งต้น และตัดส่วนปลายจากโคนของก้านใบลงมาประมาณ 15 เซนติเมตรเหลือไว้เฉพาะลำต้น

1.2 การลอก ลอกเอากาบของลำต้นข้างนอก ซึ่งมีสีเขียวทิ้งไว้ประมาณ 2-3 กาบ จนถึงกาบชั้นในที่มีสีขาวแล้วลอกออกทีละกาบจนถึงแกน

1.3 การกรีด นำเอากาบที่มีสีขาวไปกรีดเป็นเส้นๆ ขนาดกว้างประมาณ 1 นิ้ว ด้วยมีดปลายแหลมการกรีดให้กรีดตามด้านยาวของกาบกล้วยเป็นเส้นตรงตลอดออกเป็นเส้น ๆ

1.4 การตาก เมื่อกรีดออกเป็นเส้น ๆแล้วนำเส้นกาบกล้วยไปแขวนตากแดดบนราวหรือตากกับพื้นที่สะอาดแห้งสนิทเชือกกล้วยที่ตากแห้งแล้วจะมีสีค่อนข้างขาว

1.5 การอบ ถ้าสีของเชือกกล้วยไม่ขาว คือเป็นสีน้ำตาล จะต้องใช้วิธีการฟอกขาว โดยการอบกำมะถันก็จะได้เชือกกล้วยสีขาวขึ้น การอบ อบในตู้ไม้ทึบอากาศภายนอกผ่านไม่ได้ ตู้อบนี้สามารถทำขึ้นเองได้ ข้างในทำเป็นไม้โปร่ง 2 - 3 ชั้น เพื่อใช้วางเส้นเชือกกล้วยในเวลาอบ โดยใช้ไม้ระแนงตีห่างๆ หรือจะใช้ลวดตะแกรงแทนก็ได้หรือใช้อบในโอ่งเวลาอบนำเส้นเชือกวางหรือแขวนไว้โปร่ง ๆ อย่าให้แน่น แล้วเอาถ่านเผาไฟให้แดงจัดใส่เตาขนาดเล็กตั้งไว้ใต้ชั้นที่ต่ำสุด แล้วโรยกำมะถันเป็นผงลงไปบนก้อนถ่านก็จะเกิดเป็นควันสีขาวอบไปทั่วทั้งตู้หรือภายในโอ่ง แล้วรีบปิดตู้อบหรือฝาโอ่งทันที อบไว้ประมาณ 2-3 ชั่วโมงก้านกล้วยหรือเชือกกล้วยก็จะมีสีขาวขึ้น

1.6 การย้อมสี

(1) การย้อมสีเพื่อให้วัสดุทำผลิตภัณฑ์เครื่องจักสานเส้นใยกล้วยให้มีสีสันตามต้องการ สีที่ใช้ เฉพาะ คือ สีเบสิค

(2) ละลายน้ำร้อนพอประมาณจนสีละลายแล้วมาผสมน้ำ 30 ลิตร

(3) นำเส้นใยกาบกล้วยที่ผ่านการต้มเพื่อขจัดสิ่งสกปรกและไขมันในใยกล้วยออกแล้ว

(4) ย้อมในน้ำเดือด 20 - 30 วินาที จากนั้นนำออกล้างน้ำตากให้แห้ง

1.7 การรีด และสานนำเชือกกล้วยที่อบแล้วมารีดด้วยเครื่องรีดและนำมาสานเป็นผลิตภัณฑ์ต่าง ๆตามที่ต้องการ เสร็จแล้วนำไปตากแดด

1.8 ทาแล็กเกอร์ เพื่อความสวยงามและคงทนนำไปตากแดดอีกครั้งจะได้ผลิตภัณฑ์ที่สวยงาม ประณีต คงทนและที่สำคัญเป็นผลิตภัณฑ์จากคนในชุมชนและใช้วัตถุดิบที่มีอยู่ในชุมชนเอง

5. ลวดลายที่ใช้ในการสานผลิตภัณฑ์เครื่องจักสาน

ภาพตาราง ที่ 2.1 ลวดลายเบื้องต้นที่ใช้ในการสานผลิตภัณฑ์เครื่องจักสาน

ลายขัด	1. <u>ลายขัด</u> คือ ลายที่ยก 1 ตอก ข่ม 1 ตอกสลับกันเรื่อยไป ใช้สานกระสอบ ตะกร้า กระบุง ไซ ข้อง เป็นต้น
ลายสอง 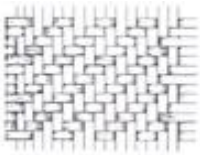	2. <u>ลายสอง</u> ใช้สานกระชอน กระสอบ ฝาบ้านไม้ไผ่ ลายสองเป็นลายที่ประสมกับลายขัด ลายสามประดิษฐ์ แล้วประดิษฐ์เป็นลายที่มีชื่อว่า ลายลูกแก้ว ลายดีคว่ำ ลายดีหงาย ดาวล้อมเดือน ดาวกระจาย เป็นต้น เส้นที่ 1 เริ่มจากตอก 8 เส้นเป็นเส้นตั้ง ข้ามไป 1 เส้น สานยกตอก 2 เส้น ข้าม 2 เส้น ยกตอก2 เส้น ข้าม 2 เส้น เส้นที่ 2 ข้าม 2 เส้น ยก 12 เส้นข้าม 2 เส้น ยก 2 เส้น ข้าม 1 เส้น เส้นที่ 3 ยก 2 เส้นข้าม 2 เส้น ยก 2 เส้น ข้าม 2 เส้น ยก 2 เส้น เส้นที่ 4 ยก 2 เส้น ข้าม 2 เส้น ยก 2 เส้น ข้าม 1 เส้น ยก 1 เส้น สานเรื่อยไป โดยเพิ่มทั้งเส้นตั้งและเส้นนอน

ภาพตาราง ที่ 2.1 ลวดลายเบื้องต้นที่ใช้ในการสานผลิตภัณฑ์เรื่องจักสาน (ต่อ)

ลายสาม 	3. <u>ลายสาม</u> เป็นลายที่ดัดแปลงเพิ่มเติมจากลายสอง นิยมสานกระสอบ เสื่อ กระบุงและฝาบ้าน การสานใช้ตอก 9 เส้น เป็นเส้นตั้ง เส้นที่ 1 ข้าม 3 ยก 3 ข้าม 3 เส้นที่ 2 ยก 1 ข้าม 3 ยก 3 ข้าม 2 เส้นที่ 3 ยก 2 ข้าม 3 ยก 3 ข้าม 1 เส้นที่ 4 ยก 3 ข้าม 3 ยก 3 เส้นที่ 5 ข้าม 1 ยก 3 ข้าม 3 ยก 2 เส้นที่ 6 ข้าม 3 ยก 2 ข้าม 3 ยก 1
ลายตาหลิ่ว 	4. <u>ลายตาหลิ่ว</u> อาจจะเรียกต่างกันไปตามพื้นถิ่น เช่นลายตาชะลอม ลายชะหมู ใช้สานกระเป๋า ตะกร้า ลายตาหลิ่ว เป็นลายที่ดัดแปลงมาจากลายพื้นฐาน โดยเพิ่มตอกขัดทแยงเป็นลายดอกขิง ลายดอกจันทร์ ลายพิกุล ลายตาชะลอมฯ ล ฯ
ลายขอ 	5. <u>ลายขอ</u> เป็นลายสำหรับสานกระด้ง โดยใช้ไผ่สีสุกสาน เพราะเป็นไผ่ที่เหนียว ไม่เปราะ
ลายบองหยอง 	6. <u>ลายบองหยอง</u> เป็นลายกระด้งที่ใช้กันทางภาคใต้ ใช้เก็บพริก กาแฟ ข้าวเปลือก

ที่มา : สำนักงานคณะกรรมการวัฒนธรรมแห่งชาติ

6. กระบวนการการบำรุงรักษาผลิตภัณฑ์เครื่องจักสาน

ผลิตภัณฑ์เครื่องจักสานแต่ละประเภทมีอายุการใช้งาน และวิธีการรักษาที่แตกต่างกันออกไปโดยมีการรักษาดังนี้

1. การดูแลรักษา

1.1 ผึ่งแดดให้สนิท

1.2 ไม่ควรเก็บผลิตภัณฑ์ไว้ในที่ชื้น พื้นซีเมนต์ควรมีอากาศถ่ายเทได้

2. ข้อแนะนำ

2.1 การทำความสะอาดเมื่อผลิตภัณฑ์สกปรก มีเชื้อรา ฝุ่นจับ โดยมากชาวบ้านใช้วิธีธรรมชาติ เช่น นำผลมะเฟืองสุกรสเปรี้ยว หรือจะเป็นมะนาวก็ได้ มาล้างต่อจากนั้นจึงล้างน้ำตากให้แห้งจะได้ผลิตภัณฑ์ที่สะอาด สวยงามตามธรรมชาติ

2.2 การทาน้ำมัน เพื่อให้ผลิตภัณฑ์มีเงา ผิวมันสวยเป็นสีไม้ธรรมชาติ และป้องกันเชื้อราได้ด้วย ควรใช้น้ำมันวานิชสีใสเคลือบเงาหรือแล็กเกอร์เบอร์6 ทำตามวิธีที่กำหนดในกระป๋อง

7. ความรู้เกี่ยวกับวัฒนธรรมท้องถิ่น งานหัตถกรรมพื้นบ้าน และเครื่องจักสาน

1. วัฒนธรรมท้องถิ่น

1.1 สังคมมนุษย์แต่ละสังคมมักมีความแตกต่างกันแทบทุกด้าน ไม่ว่าจะเป็นรูปแบบของ การเมือง เศรษฐกิจ ศาสนาและค่านิยมต่าง ๆ แต่สังคมทุกแห่งมีลักษณะพื้นฐานที่เหมือนกัน ประการหนึ่ง คือ การรวมตัวกันเพื่อความอยู่รอดของสมาชิกและผลของการเรียนรู้ทางวัฒนธรรม ทำให้สมาชิกทุกคนสามารถคิดคาดคะเนพฤติกรรมของผู้อื่น ได้ถูกต้องในสถานการณ์ต่าง ๆ ของ สังคมมนุษย์ ในการทำความเข้าใจเกี่ยวกับแนวคิดของวัฒนธรรมท้องถิ่น มีความจำเป็นที่จะต้องทำความเข้าใจเกี่ยวกับความหมายของวัฒนธรรม ลักษณะของวัฒนธรรม วัฒนธรรมท้องถิ่น และการพัฒนาวัฒนธรรมท้องถิ่น

ความหมายของวัฒนธรรม ยศ. สันติ สมบัติ กล่าวว่า เป็นที่ยอมรับกันโดยทั่วไปในแวดวง วิชาการว่า เซอร์เอดเวิร์ด บี ไทเลอร์ (Sir Edward B. Tylor) นักมานุษยวิทยาชาวอังกฤษเป็นท่านแรกที่ใช้คำว่า วัฒนธรรม ซึ่งหมายถึงผลรวมของระบบความรู้ ความเชื่อ ศิลปะ จริยธรรม กฎหมาย ประเพณี ตลอดจนความสามารถและอุปนิสัยต่าง ๆ ซึ่งเป็นผลมาจากการเป็น สมาชิกของสังคม ทั้งนี้นักมานุษยวิทยาส่วนใหญ่มักจะเน้นถึงระบบความเชื่อ (Belief System) และค่านิยมทางสังคม (Social Values) นอกจากนี้ สำนักงานคณะกรรมการวัฒนธรรมแห่งชาติ (ม.ป.ป. : 6–7) ซึ่งมีหน้าที่รับผิดชอบโดยตรงในการดำเนินงานทางวัฒนธรรม ได้ให้คำอธิบายถึงวัฒนธรรมไว้ว่า วัฒนธรรมเป็นวิถีการดำเนินชีวิตของสังคม เป็นแบบแผนการประพฤติปฏิบัติร่วมกันเป็นแนวทาง

เดียวกันอย่างต่อเนื่องของสมาชิกในสังคม มีการสืบทอดเป็นมรดกทางสังคมต่อกันมาจากอดีตหรืออาจเป็นสิ่งประดิษฐ์ คิดค้นสร้างสรรค์ขึ้นมาใหม่ หรืออาจรับเอาสิ่งที่เผยแพร่มาจากสังคมอื่นหากสมาชิกยอมรับและถือเป็นแบบแผนประพฤติปฏิบัติร่วมกันก็ย่อมถือว่าเป็นวัฒนธรรม ของสังคมนั้น ดังนั้น วัฒนธรรมย่อมเปลี่ยนแปลงไปตามเงื่อนไขและกาลเวลาเมื่อมีการประดิษฐ์ หรือค้นพบใหม่ วิธีใหม่ที่ใช้แก้ปัญหาและตอบสนองความต้องการของสังคมได้ดีกว่าย่อมทำให้ สมาชิกของสังคมเกิดความนิยม และในที่สุดอาจเลิกใช้วัฒนธรรมดั้งเดิม การจะรักษาไว้ซึ่งวัฒนธรรมดั้งเดิมจำเป็นต้องปรับปรุงเปลี่ยนแปลงหรือพัฒนาวัฒนธรรมนั้นให้เหมาะสม มีประสิทธิภาพตามยุคสมัย

สรุปว่าวัฒนธรรม หมายถึง กระบวนการที่มนุษย์กำหนดความหมายให้กับชีวิตและสิ่งต่าง ๆ ที่อยู่รอบตัว โดยออกมาในรูปของความเชื่อทางศาสนา พิธีกรรม ค่านิยม ฯลฯ

กระบวนการดังกล่าวนี้ กลายมาเป็นการสร้างแนวคิดพื้นฐานของกระบวนการเมืองการปกครองของสังคมนั้น โดยมนุษย์ได้สร้างสถาบันหรือองค์กรขึ้นมาเพื่อทำหน้าที่รองรับการตีความหรือความหมายดังกล่าวนั้น

2. ลักษณะของวัฒนธรรม ยศ. สันติ สมบัติ กล่าวว่า เป็นที่ยอมรับกันโดยทั่วไปในแวดวงวิชาการว่า เซอร์เอดเวิร์ด บี ไทเลอร์ (Sir Edward B. Tylor) นักมนุษยวิทยาชาวอังกฤษ ได้สรุปลักษณะพื้นฐานที่สำคัญของวัฒนธรรมได้ดังนี้

2.1 วัฒนธรรมเป็นความคิดร่วมและค่านิยมทางสังคมเป็นตัวกำหนดมาตรฐานของพฤติกรรม ทำให้คนในวัฒนธรรมเดียวกันสามารถคาดคะเนพฤติกรรมของผู้อื่นในสถานการณ์ต่าง ๆ ได้ทำให้พฤติกรรมมีความสอดคล้องกันกับผู้อื่น

2.2 วัฒนธรรมเป็นกระบวนการเรียนรู้ทีละเล็กทีละน้อย โดยการถ่ายทอดจาก คนรุ่นหนึ่งไปสู่คนอีกรุ่นหนึ่ง เปรียบเสมือนเป็นมรดกทางสังคม ที่มนุษย์ได้รับสั่งสมมาจากการ เป็นสมาชิกสังคม ทำให้มนุษย์สามารถรับเอาทัศนคติ ค่านิยม และความเชื่อที่สังคมยอมรับมาเป็น ของตน

2.3 วัฒนธรรมมีพื้นฐานมาจากการใช้สัญลักษณ์ (Symbol) สัญลักษณ์ที่มนุษย์ ใช้ก็คือภาษาที่ใช้สื่อความหมายระหว่างกันและกัน นอกจากนี้แล้วยังมีระบบสัญลักษณ์อื่น ๆ ที่ช่วยให้มนุษย์สามารถเก็บรวบรวมความรู้ความเข้าใจเกี่ยวกับธรรมชาติและประวัติศาสตร์อย่างเป็นระบบสามารถถ่ายทอดความรู้นั้นไปยังคนรุ่นหลังต่อไป

2.4 วัฒนธรรมเป็นองค์รวมของความรู้และภูมิปัญญา เพื่อทำหน้าที่สนองตอบความต้องการพื้นฐานของมนุษย์ วางกฎเกณฑ์ให้มนุษย์ดำเนินชีวิตอย่างมีระเบียบแบบแผน สังคมอย่างมีระบบ

2.5 วัฒนธรรมเป็นสิ่งที่ไม่หยุดนิ่ง มีการเปลี่ยนแปลงปรับตัวอยู่ตลอดเวลา ซึ่งมีสาเหตุหลายประการ เช่น การแพร่กระจายทางวัฒนธรรม (Diffusion) การเปลี่ยนแปลง ทางด้านเทคโนโลยีเป็นต้น สำนักงานคณะกรรมการวัฒนธรรมแห่งชาติ (ม.ป.ป. : 11) ได้เสนอลักษณะของวัฒนธรรมไว้ 2 ลักษณะ คือ วัฒนธรรมส่วนที่มองเห็น และส่วนที่มองไม่เห็น (วัฒนธรรมที่เป็นองค์ความเชื่อ หรือคุณค่า) ส่วนที่มองเห็น เช่นการแต่งตัว การแสดง การฟ้อนรำทำเพลง เครื่องถ้วยโถโอชาม เครื่องเย็บปักถักทอ การวาดเขียน สถาปัตยกรรม พิธีกรรม และพิธีการ ตลอดจนรูปแบบของการทำมาหากิน และการร่วมมือต่างๆ ส่วนที่มองไม่เห็น คือ เรื่องคนคิด อย่างไรกับธรรมชาติกับสังคม และกับตัวเอง ซึ่งเรียกว่า คุณค่า และตัวคุณค่านี้เอง เป็นตัวกำหนดพฤติกรรมของคนในสังคม

สรุปลักษณะของวัฒนธรรม ที่เป็นองค์วัตถุที่จับต้องได้นั้น บ่อยครั้งเป็น การทำให้วัฒนธรรมหยุดนิ่ง เนื่องจากการนำวัฒนธรรมของชาวบ้าน ไม่ว่าจะเป็นการฟ้อนรำทำเพลง หรือเครื่องมือเครื่องใช้ก็ตามออกมานำเสนอในเชิงการอนุรักษ์วัฒนธรรม วัฒนธรรมบางอย่างมีการ ใช้หรือนำเสนอที่มีการประยุกต์ที่ผิดเพี้ยนไป เช่นการนำไปใช้ผิดสถานที่ เวลา และโอกาส เช่น การนำการเต้นกำรำเคียวที่ชาวบ้านร้องเล่นในตอนดำนา แต่เมื่อเต้นกำรำเคียว ถูกนำมานอกสังคมชนบท เพื่อให้คนนอกบริโภคความบันเทิงจากวัฒนธรรมพื้นบ้าน ดังนั้น เต้นกำรำเคียวจึงเหลือหน้าที่แต่ให้ความบันเทิง จึงทำให้สิ่งเหล่านี้สูญเสียบทบาทหน้าที่เดิมของมันไป และวัฒนธรรมนั้นจะตายในที่สุด ดังนั้น จึงจำเป็นต้องมีการประยุกต์วัฒนธรรมที่มองไม่เห็นจับต้องไม่ได้ กล่าวคือการประยุกต์ตัวคุณค่าที่แฝงเร้นอยู่ภายในซึ่งอาศัยความเข้าใจที่ละเอียดอ่อน ต้องเกิดจากภูมิปัญญาของพื้นบ้านเป็นหลัก แต่ก็มิได้หมายความว่าคนนอกจะไม่สามารถมีบทบาทร่วมได้

ความเชื่อการทำมาหากินการอยู่ร่วมสัมพันธ์ คนนอก เช่น พระสงฆ์ก็ดี ครูบาอาจารย์ในท้องถิ่นก็ดี นักวิชาการวัฒนธรรม และพัฒนากรก็ดี สามารถร่วมในกระบวนการของการค้นหาฟื้นฟู ประยุกต์ และประดิษฐ์คิดค้นวัฒนธรรมใหม่ได้ อาจกล่าวได้ว่า วัฒนธรรมเป็นสิ่งที่เกิดจากการที่คนมาอยู่ร่วมกันเป็นสังคมที่มีการ สะสมขึ้นเป็นมรดกของสังคมนั้น มีการปรับปรุงเพื่อให้สอดคล้องกับสิ่งแวดล้อม และมีการ ถ่ายทอดไปยังคนรุ่นใหม่ ผู้ที่เกิดมาในสังคมใดก็จะได้รับมรดกทางวัฒนธรรมของสังคมนั้น โดยอัตโนมัติเป็นลำดับแรก ต่อมาจึงมีการปรับปรุงเพื่อเสริมเติมแต่งเพื่อให้เหมาะสมกับสมัย และสิ่งแวดล้อมที่เปลี่ยนแปลงไป ทั้งนี้ขึ้นอยู่กับคนในสังคมนั้นจะสามารถค้นพบสิ่งที่มีคุณค่าที่ยัง ซ่อนเร้นอยู่ได้หรือไม่ ในขณะเดียวกันก็สามารถประดิษฐ์เสริมสร้างสิ่งใหม่บนรากฐานของ คุณค่าเดิมเพื่อเป็นการรักษาเสถียรภาพ ซึ่งเรียกลักษณะเช่นนี้ว่าวัฒนธรรมมีพลวัต กล่าวคือ มีความเคลื่อนที่ไป อย่างไรก็ตามหากไม่มีการนำของเก่าที่ไม่สอดคล้องกับยุคสมัยทิ้งไปบ้าง แล้วต่อเติมเสริมแต่งสิ่งใหม่เข้าไปก็จะทำให้วัฒนธรรมนั้นเกิด

ความล้าและค่อยเสื่อมถอยไป จนในที่สุดคุณค่าที่เป็นของเก่าที่ควรเก็บรักษาไว้ก็จะถูกละทิ้งไปหมด แล้วรับเอาวัฒนธรรมอื่น เข้ามาแทนที่เป็นของตนเอง อันมีผลทำให้สังคมนั้นต้องสูญเสียบุคลิกลักษณะทางวัฒนธรรมที่เป็น ของตนไปโดยสิ้นเชิง (ยศ.สันติ สมบัติ 2540:11)

3. วัฒนธรรมท้องถิ่นและการพัฒนาวัฒนธรรมท้องถิ่น สำนักงานคณะกรรมการวัฒนธรรมแห่งชาติ (ม.ป.ป. : 9, 22) ได้ให้ รายละเอียดเกี่ยวกับวัฒนธรรมท้องถิ่น คือ วัฒนธรรมท้องถิ่น บางครั้งใช้คำว่า วัฒนธรรมพื้นบ้าน ภูมิปัญญาท้องถิ่น ภูมิปัญญาชาวบ้าน ซึ่งใช้ทดแทนกันได้ ความแตกต่างของคำว่า วัฒนธรรมท้องถิ่น กับคำว่า วัฒนธรรม นั้นอยู่ที่ระดับของการนำมาใช้กับกลุ่มคน กล่าวคือ วัฒนธรรมท้องถิ่นใช้ในกรณีการมุ่งหมายถึงการดำเนินวิถีชีวิตของกลุ่มคนที่อยู่ภายในชุมชนใด ชุมชนหนึ่งโดยเฉพาะ ซึ่งมีขอบเขตที่อยู่อาศัยไม่กว้างมากนัก หรือมีลักษณะบางอย่าง เช่น ชาติพันธุ์เหมือนกัน ตลอดจนมีลักษณะเด่นของการดำเนินวิถีชีวิตแตกต่างจากกลุ่มคนอื่น ๆ โดยรอบ ดังนั้นจะเห็นได้ว่าวัฒนธรรมท้องถิ่นมีความสำคัญและมีคุณค่าต่อกลุ่มชนที่อาศัยวัฒนธรรม เป็นเครื่องหล่อเลี้ยงการดำเนินวิถีชีวิตเป็นอย่างยิ่ง ซึ่งความสำคัญและคุณค่าของวัฒนธรรมท้องถิ่นดังกล่าวจะมีลักษณะที่สำคัญ ดังนี้

3.1 การถ่ายทอดวัฒนธรรม ถือเป็นหน้าที่สำคัญประการหนึ่งของการจัดการศึกษา ก็คือผู้ที่ทำหน้าที่เกี่ยวข้องกับการจัดการศึกษาโดยเฉพาะครูในสถานศึกษาของชุมชนท้องถิ่นหนึ่ง ๆ จะต้องตระหนักถึงบทบาทดังกล่าวและทำการเลือกสรรวิเคราะห์วัฒนธรรม ท้องถิ่นที่มีคุณค่าเพื่อนำไปจัดการเรียนการสอนถ่ายทอดให้กับนักเรียนได้เรียนรู้ต่อไป

3.2 วัฒนธรรมของท้องถิ่นหรือชุมชนหนึ่ง ๆ มีส่วนช่วยให้เกิดการสร้างรายได้สำหรับกลุ่มคนในชุมชนท้องถิ่นนั้น ๆ เนื่องจากการเดินทางเข้ามาท่องเที่ยว เรียนรู้วัฒนธรรมของกลุ่มคนต่างถิ่น แต่การใช้วัฒนธรรมท้องถิ่นเพื่อสร้างรายได้ให้กับการท่องเที่ยวควรจะต้องคำนึงถึงผลเสียของการเข้ามาของนักท่องเที่ยวที่มีอิทธิพลต่อท้องถิ่น

3.3 วัฒนธรรมท้องถิ่นของชุมชนใดชุมชนหนึ่ง นอกจากจะเป็นสิ่งที่ช่วยให้สมาชิกในชุมชนนั้น ๆ ดำรงชีวิตร่วมกันด้วยความสงบสุขแล้วยังแสดงถึงความเป็นลักษณะเด่นหรือการมีเอกลักษณ์ทางวัฒนธรรมของชุมชนดังกล่าวด้วยเช่นกัน นอกจากนั้นการที่ประเทศไทย มีความหลากหลายทางวัฒนธรรมท้องถิ่น จึงสะท้อนถึงความรุ่มรวยทางวัฒนธรรมท้องถิ่นที่มี คุณค่าควรแก่การสัมผัสเรียนรู้ทั้งในกลุ่มชาวไทยและชาวต่างประเทศ และยังแฝงนัยแห่งการผสานกลมกลืนและการอยู่ร่วมกันอย่างสันติสุขของกลุ่มคนในประเทศอีกทางหนึ่ง

จะเห็นได้ว่า วัฒนธรรมและวัฒนธรรมท้องถิ่นเป็นสิ่งที่ชุมชนมีอยู่แล้ว เป็นระบบคุณค่าที่รวบรวมมาได้จากประวัติศาสตร์เป็นบทสรุปของความคิดและการปฏิบัติของชุมชนนั้น ๆ เป็นวิถีชีวิต ดังนั้น โดยสำนึกในส่วนของสมาชิกของสังคมหรือชุมชนนั้น ย่อมมีความเข้าใจ

ความหมายและคุณค่าของวัฒนธรรมของตนเป็นอย่างดี และหากต่อมามีวัฒนธรรมอื่นจากภายนอกเข้ามาครอบงำ ทำให้วัฒนธรรมที่มีอยู่เดิมเกิดความเสื่อมและหมดไป จึงทำให้สมาชิกสังคมที่เห็นความสำคัญรวมกลุ่มกันเพื่อทำกิจกรรมในการที่จะดำรงรักษาวัฒนธรรมและวัฒนธรรมท้องถิ่นให้คงอยู่หรือเกิดการผสมผสานจากปัจจัยใหม่เข้ามาเพื่อให้สิ่งเดิมยังคงอยู่คู่กับชุมชนต่อไป (สำนักงานคณะกรรมการวัฒนธรรมแห่งชาติ ม.ป.ป. : 9, 22)

8. ความรู้เกี่ยวกับการบริหารจัดการและการเพิ่มมูลค่าผลิตภัณฑ์เครื่องจักสาน

การบริหารจัดการ ธงชัย สันติวงษ์ ได้กล่าวว่า ในบรรดางานหรือกิจกรรมต่าง ๆ ของมนุษย์ไม่มีสิ่งใดสำคัญไปกว่าการบริหารหรือการจัดการ (Management) เพราะการบริหาร หรือการจัดการเป็นสิ่งสำคัญต่อการอำนวยให้มนุษย์ทำงานได้อย่างมีประสิทธิภาพ ในสังคม ปัจจุบันมนุษย์ต่างก็ร่วมกันทำงานเป็นกลุ่มในลักษณะขององค์การ ซึ่งเป็นวิธีเดียวที่ทำให้มนุษย์สามารถเพิ่มกำลังความสามารถในการผลิต เพื่อตอบสนองสังคมมนุษย์ได้มากขึ้น ปัญหาของการที่จะให้บรรลุวัตถุประสงค์ดังกล่าวนั้น คือ ปัญหาของการรวมกลุ่มทรัพยากรทั้งที่เป็นวัตถุและตัวคนให้สามารถร่วมกันผลิตในลักษณะขององค์การที่มีความหมายและมีประสิทธิภาพได้ และกลุ่มหรือองค์การก็สมควรจะทำงานได้ผลและมีประสิทธิภาพสูงสุด สามารถเติบโตและอยู่รอดได้ภายใต้ภาวะของระบบใหญ่ที่แวดล้อมองค์การอยู่ หรือจะต้องสามารถรักษาสภาวะให้องค์การมีความสมดุลกับภาวะภายนอกตลอดเวลา เพื่อองค์การสามารถอยู่รับใช้สังคมได้ตลอดกาล ในการบริหารหรือการจัดการผลิตนั้นเป็นบทบาทหน้าที่ของผู้บริหารทุกระดับชั้นที่ต้องทำหน้าที่ในการวางแผน การจัดการองค์การ การจัดคนเข้าทำงาน การสั่งการ และการควบคุมในหน้าที่ดังกล่าวจะมีความสัมพันธ์ต่อเนื่องกันเป็นลักษณะของกระบวนการ (Process)ซึ่งจะต้องกระทำเป็นทีละขั้นตอน (Step by Step) อย่างต่อเนื่องและมีระเบียบ (ธงชัย สันติวงษ์ 2539:1)

9. นโยบายภาครัฐรัฐบาลต่อการส่งเสริมผลิตภัณฑ์ชุมชนและท้องถิ่น (OTOP)

นโยบายด้านเศรษฐกิจ ของรัฐบาล พลเอก สุรยุทธ์ จุลานนท์ นายกรัฐมนตรี แถลงต่อสภานิติบัญญัติแห่งชาติ เมื่อวันที่ 3 พฤศจิกายน พ.ศ. 2549 ในภาคของเศรษฐกิจฐานราก ซึ่งเป็นพื้นฐานสำคัญของระบบเศรษฐกิจไทยที่ต้องเสริมสร้างให้เกิดความเข้มแข็ง

การพัฒนาเศรษฐกิจฐานราก จึงเป็นหนึ่งในนโยบายสำคัญของรัฐบาลไทยในปัจจุบัน โดยได้กำหนดนโยบายเกี่ยวกับการส่งเสริมผลิตภัณฑ์ชุมชนและท้องถิ่น ด้วยการสนับสนุนให้เป็นผลิตภัณฑ์ที่มีคุณภาพเป็นที่ยอมรับของผู้บริโภค ตามศักยภาพทางการตลาดในระดับต่าง ๆ คือ

ระดับภูมิภาค ระดับประเทศ และระดับส่งออก โดยจัดระบบการบริหารจัดการโครงการแบบบูรณาการ เพื่อเสริมสร้างเทคโนโลยีและการจัดการ ควบคู่ไปกับการสนับสนุนด้านการตลาด

โครงการ OTOP ช่วยให้เกิดการสร้างงาน สร้างอาชีพ และสร้างรายได้เสริมให้แก่ชุมชน ดังนั้น การส่งเสริมการพัฒนาจากภาครัฐอย่างต่อเนื่อง จึงมีความสำคัญและจำเป็นอย่างยิ่งต่อการสร้างแรงจูงใจให้เกิดความสร้างสรรค์ คิดค้นพัฒนาผลิตภัณฑ์ของชุมชน รวมถึงการส่งเสริมกระบวนการมีส่วนร่วมของคนในชุมชนและกลุ่มอาชีพ ทำให้เกิดการพึ่งพาตนเอง ทั้งนี้ ปัจจัยแห่งความสำเร็จที่แท้จริงนั้นเกิดจากพลังความร่วมมือของประชาชนในท้องถิ่นและการมีผู้นำกลุ่มที่มีความสามารถ โดยรัฐเป็นเพียงผู้ให้การสนับสนุนทางด้านเทคนิค จัดหาสิ่งอำนวยความสะดวกขั้นพื้นฐานที่จำเป็น และให้ความช่วยเหลือกิจกรรมทางการตลาด การส่งเสริมผลิตภัณฑ์ชุมชนและท้องถิ่น OTOP มีความสำคัญจึงได้ดำเนินงานอย่างต่อเนื่อง ดังจะเห็นได้จากแนวทางการส่งเสริมและพัฒนา ที่ผ่านมา

10. ทฤษฎีในการออกแบบผลิตภัณฑ์หัตถกรรมเครื่องจักสาน

ทฤษฎีการออกแบบผลิตภัณฑ์หัตถกรรม วัชรินทร์ จรุงจิตสุนทร ได้กล่าวทฤษฎีการออกแบบพัฒนาหัตถกรรมไว้ในหนังสือหลักการและแนวคิดในการออกแบบผลิตภัณฑ์ ดังนี้

การออกแบบ คือกิจกรรมการแก้ปัญหาเพื่อให้บรรลุตามเป้าหมายหรือจุดประสงค์ที่ตั้งไว้ เป็นการกระทำของมนุษย์ ด้วยจุดประสงค์ที่ต้องการแจ้งผลเป็นสิ่งใหม่ๆมีทั้งที่ออกแบบสร้างขึ้นใหม่ให้แตกต่างจากของเดิมหรือปรับปรุงตกแต่งของเดิม ความสำคัญของการออกแบบขั้นตอนเบื้องต้น ที่จะทำให้ผลิตภัณฑ์ประสบความสำเร็จในตลาดและตรงตามเป้าหมาย งานออกแบบคือสิ่งที่มนุษย์สร้างขึ้นโดยการเลือกเอาองค์ประกอบมาจัดเรียงให้เกิดเป็นรูปทรงใหม่ ที่สามารถสนองความต้องการตามจุดประสงค์ของผู้สร้างและสามารถผลิตได้ด้วยวัสดุและกรรมวิธีการผลิตที่มีอยู่ในขณะนี้ เนื่องจากความต้องการมีมากกว่าปัจจัยการดำรงชีวิตพื้นฐาน4 ประการ จนเป็นแรงผลักดันให้มนุษย์พยายามทำการออกแบบ และสร้างสิ่งของใช้ต่างๆ เพิ่มขึ้นเพื่อสนองความต้องการทางร่างกายและจิตใจที่มีอยู่ไม่สิ้นสุด จากงานที่เรียบง่าย ค่อยๆเพิ่มความซับซ้อนเกี่ยวพันธ์กันยิ่งขึ้นระหว่างสิ่งของต่างๆเข้าด้วยกันและระหว่างสิ่งของกับสภาพรอบตัว โดยมีผลจากการดำรงชีวิตและวิทยาการทางเทคโนโลยีที่เปลี่ยนแปลงอยู่ตลอดเวลา ส่วนของขอบเขตของงานออกแบบผลิตภัณฑ์นั้นวัชรินทร์ จรุงจิตสุนทรได้ออกแบบเป็นผลิตภัณฑ์หัตถกรรม (Handicrafts) และผลิตภัณฑ์อุตสาหกรรม (Industrial Products) ในงานวิจัยนี้ ผู้วิจัยได้ทำการศึกษาข้อมูลเฉพาะในส่วนของผลิตภัณฑ์หัตถกรรม โดยมีเนื้อหาข้อมูลดังนี้ ผลิตภัณฑ์หัตถกรรม (Hand crafts) ผู้ออกแบบและผู้ผลิตมักเป็นคนเดียวกันและได้สัมผัสกับผลิตภัณฑ์นั้นตั้งแต่เริ่มต้นจนสำเร็จ

มักสอดคล้องกับอารมณ์ความรู้สึกนึกคิดส่วนตัวเข้าไปในผงงานที่ทำด้วย จุดประสงค์ดั้งเดิมทำขึ้นเพื่อจำเป็นในการดำรงชีวิต เสน่ห์ของผลิตภัณฑ์ประเภทนี้อยู่ที่ความไม่เหมือนกันในรายละเอียดของผลงานแต่ละชิ้น เป็นงานประดิษฐ์ที่ละเอียดอ่อนที่เครื่องจักรทำได้ยาก(วัชรินทร์ จรุงจิตสุนทร. 2548: 15)

1. องค์ประกอบของการออกแบบผลิตภัณฑ์หัตถกรรม

1.1 คุณค่าของธรรมชาติหรืองานหัตถกรรมมีเอกลักษณ์และศิลปวัฒนธรรมของท้องถิ่น

2.2 วัสดุและกรรมวิธีการผลิตของท้องถิ่น ผลิตได้จริง ใช้สอยดีเหมาะสมกับวัสดุท้องถิ่น

2.3 ความสวยงามและความน่าสนใจ รูปแบบแปลกใหม่ สะดุดตา

2.4 สะดวกต่อการพกพาขณะเดินทาง ขนาดพอเหมาะ บรรจุหีบห่อยากต่อการชำรุดเสียหาย

2.5 ราคาที่ซื้อได้ โดยการตัดสินใจน้อย ราคาไม่แพง มีหลากหลายราคาให้เลือก

2. คุณประโยชน์ของการออกแบบผลิตภัณฑ์

2.1 ปรับปรุงภาพลักษณ์ขององค์กร ให้เกิดความแตกต่างจากคู่แข็ง สะดุดตา และง่ายต่อการจดจำ

2.2 สร้างเอกลักษณ์สินค้าให้เกิดสัมผัสและการรับรู้ที่ดีต่อองค์กรผ่านการใช้ผลิตภัณฑ์

2.3 รูปลักษณ์ผลิตภัณฑ์ บรรจุภัณฑ์ และส่วนอื่นที่เกี่ยวกับการออกแบบ สามารถสื่อสารกับลูกค้าได้อย่างมีประสิทธิภาพ

2.4 พัฒนาผลิตภัณฑ์เดิม ให้เกิดประโยชน์ใช้สอยที่ดีขึ้นทั้งทางกายภาพทั้งทางจิตใจ

2.5 เพิ่มคุณค่าผลิตภัณฑ์ให้สูงขึ้นเพื่อนำไปสู่การเพิ่มราคาสินค้าได้

2.6 ลดต้นทุน เพิ่มผลกำไร เช่น ออกแบบให้ผลิตง่าย ลดขั้นตอน เลือกใช้วัสดุภายในประเทศ

2.7 ขยายตลาดสินค้า เช่น สร้างผลิตภัณฑ์ที่สนองประโยชน์ใช้สอยใหม่ สร้างความต้องการใหม่ สร้างตลาดกลุ่มเป้าหมายใหม่

3. คุณสมบัติของผลิตภัณฑ์ที่ดี

3.1 ความแปลกใหม่ (Innovative) เป็นผลิตภัณฑ์ที่ไม่ซ้ำซากมีการนำเสนอความแปลกใหม่ ในด้านต่างๆเช่น ประโยชน์ใช้สอยที่ต่างจากเดิม รูปแบบใหม่ วัสดุใหม่ หรืออื่นๆที่เหมาะสมกับสภาพความต้องการของผู้บริโภคในตลาดนั้น

3.2 มีที่มา (Story) เป็นผลิตภัณฑ์ที่มีประวัติ มีที่มาหรือเล่าเรื่องได้ไม่ว่าจะเป็นต้นกำเนิดความคิดรวบยอดของการออกแบบให้ผู้บริโภคทราบเรื่องราวเหล่านั้นได้ เช่นนาฬิกาของประเทศสวิตเซอร์แลนด์ กล่าวถึงต้นกำเนิดมาจากงานฝีมือในหมู่บ้านที่เก่าแก่หมู่บ้านหนึ่งที่มีการสืบทอดกันต่อๆจนถึงปัจจุบัน เป็นต้น

3.3 ระยะเวลาเหมาะสม (Timing) การนำผลิตภัณฑ์ออกสู่ตลาดนั้นเหมาะสมตามฤดูกาลหรือตามความจำเป็น หรือเหมาะสมกับความต้องการของผู้บริโภคในช่วงเวลานั้นๆเช่น ผลิตภัณฑ์เสื้อกันฝนหรือร่ม ก็ควรจะออกสู่ตลาดช่วงฤดูฝน ผลิตภัณฑ์เสื้อผ้าชุดนักเรียนก็ควรออกสู่ตลาดช่วงฤดูกาลก่อนเปิดภาคเรียน เป็นต้น

3.4 ราคาพอสมควร (Price) เป็นผลิตภัณฑ์ที่มีราคาขายเหมาะสมกับกำลังซื้อของผู้บริโภคในตลาดนั้น โดยอาศัยการศึกษาวิจัยกลุ่มผู้บริโภคให้ได้ข้อมูลก่อนทำการออกแบบและผลิต

3.5 มีข้อมูลข่าวสาร (Information) ข้อมูลข่าวสารของตัวผลิตภัณฑ์ ควรจะสื่อให้ผู้บริโภคได้ทราบและเข้าใจอย่างถูกต้องในด้านประโยชน์และวิธีการใช้งาน เป็นการสร้างภาพลักษณ์ที่ดีต่อองค์การและผลิตภัณฑ์

3.6 เป็นที่ยอมรับ (Regional Acceptance) ผลิตภัณฑ์นั้นจะต้องเป็นที่ยอมรับของสังคมหรือกลุ่มสังคมเป้าหมาย ไม่เป็นสิ่งที่ทำให้เสื่อมเสียหรือขัดต่อขนบธรรมเนียมประเพณีวัฒนธรรมหรือศาสนา

3.7 มีอายุการใช้งาน (Life Cycle) ผลิตภัณฑ์นั้นจะต้องมีความแข็งแรง คงทนต่อสภาพของการใช้งาน หรือมีอายุการใช้งานที่เหมาะสมกับลักษณะของผลิตภัณฑ์และราคาที่จำหน่าย (วัชรินทร์ จรุงจิตสุนทร. 2548:16) การพัฒนารูปแบบงานหัตถกรรมจักสานในประเทศจะมีแนวโน้มในการพัฒนาสูงขึ้นแต่สิ่งหนึ่งที่ยังคงน่าเป็นห่วงก็คือ เอกลักษณ์และลักษณะเฉพาะถิ่นของงานหัตถกรรมจักสานกำลังถูกทำลายโดยระบบการค้า และการประยุกต์ใช้ สอย ซึ่งโดยส่วนใหญ่ในปัจจุบันมักจะคำนึงถึงความต้องการทางด้านของการตลาดเป็นหลัก ดังนั้น ผู้วิจัยจะนำทฤษฎีการออกแบบผลิตภัณฑ์หัตถกรรมไปประยุกต์ใช้ในการวิจัยปฏิบัติการแบบมีส่วนร่วมในการพัฒนารูปแบบงานหัตถกรรมจักสานท้องถิ่น

การประเมินตรวจสอบคุณลักษณะและคุณสมบัติทางกายภาพผลิตภัณฑ์ ตามมาตรฐานผลิตภัณฑ์ชุมชน (มผช.56/2546)

มาตรฐานผลิตภัณฑ์ชุมชน ผลิตภัณฑ์จากเชือกกล้วย

1. ขอบเขต มาตรฐานผลิตภัณฑ์ชุมชนนี้ครอบคลุมเฉพาะผลิตภัณฑ์ที่ถักสาน หรือประดิษฐ์ขึ้นจากเชือกกล้วยเป็นหลัก

2. บทนิยาม ความหมายของคำที่ใช้ในมาตรฐานผลิตภัณฑ์ชุมชนนี้ มีดังต่อไปนี้

2.1 เชือกกล้วย หมายถึง เชือกที่ทำจากกาบของต้นกล้วย นำมากรีดให้เป็นเส้น ตากให้แห้งสนิท และอบเพื่อป้องกันเชื้อรา อาจมีการฟอกหรือย้อมสี แล้วนำไปรีดไล่ฟองอากาศให้เรียบ

2.2 ผลิตภัณฑ์จากเชือกกล้วย หมายถึง ผลิตภัณฑ์ที่ถักสานหรือประดิษฐ์ขึ้นจากเชือกกล้วยเป็นวัสดุหลัก อาจมีการประกอบด้วยวัสดุอื่น เช่น ไม้ ผ้า และอาจมีการพ่นหรือทาด้วยสารเคลือบเงา นำไปใช้ประโยชน์ เช่นทำเป็น กระเป๋าถือ กระเป๋าสะพาย ที่รองของร้อน ที่รองแก้ว ถาดผลไม้

3. ประเภท

3.1 ผลิตภัณฑ์จากเชือกกล้วย แบ่งตามกรรมวิธีการทำออกเป็น 2 ประเภท คือ

3.2 ประเภทขึ้นรูป เช่น กระเป๋าถือ กระเป๋าสะพาย ที่รองของร้อน ที่รองแก้ว ถาดผลไม้

3. 3 ประเภทไม่ขึ้นรูป เช่น แผ่นรองจาน เสื่อ

4. คุณลักษณะที่ต้องการ

4.1 ลักษณะทั่วไป

- ต้องประณีต สวยงาม เรียบร้อย ไม่บิดเบี้ยว หรือเอนเอียง
- ต้องไม่มีราปรากฏให้เห็นอย่างเด่นชัดตลอดชิ้นงาน

4.2 เส้นเชือกกล้วย ต้องมีขนาดสม่ำเสมอ เหนียวนุ่ม ไม่ขาดง่าย

4.3 การถักสาน ต้องเรียบเสมอกัน แน่นหนา มีช่องไฟสม่ำเสมอ ไม่ขาดแตก ไม่หลุดลุ่ย มผช.56/2546

4.4 ลวดลาย (ถ้ามี) ต้องประณีต สวยงาม สม่ำเสมอ และต้องไม่เห็นรอยต่อตลอดชิ้นงานอย่างเด่นชัด

4.5 สี ต้องมีสีตามธรรมชาติ กรณีที่มีการย้อมสี เมื่อลูบผลิตภัณฑ์แล้วสีต้องไม่ติดมือ

4.6 การประกอบด้วยวัสดุอื่น (ถ้ามี) การประกอบด้วยวัสดุอื่นเพื่อให้เกิดความแข็งแรง มั่นคง สวยงาม ต้องมีความประณีต เหมาะสม ติดแน่น คงทน

4.7 การเคลือบเงา ต้องเรียบ มีความเงาสม่ำเสมอ ไม่กรอบ ไม่แตก ไม่หลุดลอก ไม่เป็นเม็ด และไม่ทำให้ชิ้นงานขาดความสวยงามตามธรรมชาติ

4.8 การเก็บริม ต้องเรียบร้อยสวยงาม ประณีตสม่ำเสมอตลอด

5. การบรรจุ หากมีการบรรจุ ให้บรรจุผลิตภัณฑ์จากเชือกกล้วยในภาชนะบรรจุที่สะอาด เรียบร้อย และแข็งแรงพอที่จะป้องกันความเสียหายที่จะเกิดขึ้นกับผลิตภัณฑ์จากเชือกกล้วยได้

6. เครื่องหมายและฉลาก

6.1 ที่ฉลากหรือภาชนะบรรจุผลิตภัณฑ์จากเชือกกล้วยทุกหน่วย อย่างน้อยต้องมีเลข อักษร หรือเครื่องหมาย แจ้งรายละเอียดต่อไปนี้ให้เห็นได้ง่าย ชัดเจน เช่น

1) ชื่อเรียกผลิตภัณฑ์ เช่น กระเป๋าถือ กระเป๋าสะพาย ที่รองของร้อน ที่รองแก้ว ถาดผลไม้จากเชือกกล้วย

2) เดือน ปีที่ทำ

3) ข้อแนะนำในการใช้และดูแลรักษา (ถ้ามี)

4) ชื่อผู้ทำ หรือสถานที่ทำ พร้อมสถานที่ตั้ง หรือเครื่องหมายการค้าที่จดทะเบียนในกรณีที่ใช้ภาษาต่างประเทศ ต้องมีความหมายตรงกับภาษาไทยที่กำหนดไว้ข้างต้น มผช. 56/2546

7. การชักตัวอย่างและเกณฑ์ตัดสิน

7.1 รุ่น ในที่นี้ หมายถึง ผลิตภัณฑ์จากเชือกกล้วยที่ทำหรือส่งมอบหรือซื้อขายในระยะเวลาเดียวกัน

7.2 การชักตัวอย่างและการยอมรับ ให้เป็นไปตามแผนการชักตัวอย่างที่กำหนดต่อไปนี้

1) การชักตัวอย่างและการยอมรับ สำหรับการทดสอบการใช้งาน การบรรจุ และเครื่องหมายและฉลาก ให้ชักตัวอย่างโดยวิธีสุ่มจากรุ่นเดียวกัน จำนวน 5 ตัวอย่าง เมื่อตรวจสอบแล้ว ทุกตัวอย่างต้องเป็นไปตามข้อ 4.9 ข้อ 5. และข้อ 6. จึงจะถือว่าผลิตภัณฑ์จากเชือกกล้วยรุ่นนั้นเป็นไปตามเกณฑ์ที่กำหนด

2) การชักตัวอย่างและการยอมรับ สำหรับการทดสอบลักษณะทั่วไป เส้นเชือกกล้วย การถักสานลวดลาย สี การประกอบด้วยวัสดุอื่น การเคลือบเงา และการเก็บริม ให้ใช้ตัวอย่างที่ผ่านการ

ทดสอบตามข้อ 7.2.1 แล้ว จำนวน 5. ตัวอย่าง เมื่อตรวจสอบแล้วตัวอย่างต้องเป็นไปตามข้อ 4.1 ถึงข้อ 4.8 จึงจะถือว่าผลิตภัณฑ์จากเชือกกล้วยรุ่นนั้นเป็นไปตามเกณฑ์ที่กำหนด

3) เกณฑ์ตัดสิน ตัวอย่างผลิตภัณฑ์จากเชือกกล้วยต้องเป็นไปตามข้อ 7.2.1 และข้อ7.2.2 ทุกข้อ จึงจะถือว่าผลิตภัณฑ์จากเชือกกล้วยรุ่นนั้นเป็นไปตามมาตรฐานผลิตภัณฑ์ชุมชนนี้

8. การทดสอบ

8.1 การทดสอบลักษณะทั่วไป เส้นเชือกกล้วย การถักสาน ลวดลาย สี การประกอบด้วยวัสดุอื่น การเคลือบเงา และการเก็บริม

8.2 ให้แต่งตั้งคณะผู้ตรวจสอบ ประกอบด้วยผู้ที่มีความชำนาญในการตรวจสอบผลิตภัณฑ์จากเชือกกล้วยอย่างน้อย 5 คน แต่ละคนจะแยกกันตรวจและให้คะแนนโดยอิสระ

8.3 หลักเกณฑ์การให้คะแนน ให้เป็นไปตามตารางที่ 1 มผช.56/2546

ตารางที่ 2.2 หลักเกณฑ์การให้คะแนนผลิตภัณฑ์จากกาบกล้วย

ลักษณะที่ตรวจสอบ	**เกณฑ์ที่กำหนด**	**ระดับการตัดสิน (คะแนน)**			
		ดีมาก	**ดี**	**พอใช้**	**ปรับปรุง**
ลักษณะทั่วไป	ต้องไม่มีราปรากฏให้เห็นอย่างเด่นชัดตลอดชิ้นงาน	4	3	2	1
เส้นเชือกกล้วย	ต้องมีขนาดสม่ำเสมอ เหนียวนุ่ม ไม่ขาดง่าย	4	3	2	
การถักสาน	ต้องเรียบเสมอกัน แน่นหนา มีช่องไฟสม่ำเสมอ ไม่ขาดแตก ไม่หลุดลุ่ย	4		2	1
ลวดลาย	ต้องประณีต สวยงาม สม่ำเสมอ และต้องไม่เห็นรอยต่อตลอดชิ้นงานอย่างเด่นชัด	4	3	2	1
สี	ต้องมีสีตามธรรมชาติ กรณีที่มีการย้อมสีเมื่อลูบผลิตภัณฑ์แล้วสีต้องไม่ติดมือ	4	3	2	1
การประกอบด้วยวัสดุอื่น (ถ้ามี)	การประกอบด้วยวัสดุอื่นเพื่อให้เกิดความแข็งแรง มั่นคง สวยงาม ต้องมีความประณีต เหมาะสม ติดแน่น คงทน	4	3	2	1

ตารางที่ 2.2 หลักเกณฑ์การให้คะแนนผลิตภัณฑ์จากเส้นใยจากกาบกล้วยป่า (ต่อ)

ลักษณะที่ตรวจสอบ	เกณฑ์ที่กำหนด	ระดับการตัดสิน (คะแนน)			
		ดีมาก	ดี	พอใช้	ปรับปรุง
การเคลือบเงา	ต้องเรียบ มีความเงาสม่ำเสมอ ไม่กรอบ ไม่แตก ไม่หลุดลอก ไม่เป็นเม็ด และไม่ทำให้ชิ้นงานขาดความสวยงามตามธรรมชาติ	4	3	2	1
การเก็บริม	ต้องเรียบร้อยสวยงามประณีตสม่ำเสมอตลอดชิ้นงาน	4	3	2	1

12. แนวคิดและทฤษฎีในการออกแบบพัฒนาผลิตภัณฑ์เครื่องจักสาน

หลักการออกแบบผลิตภัณฑ์

1 .หน้าที่ใช้สอย

หน้าที่ใช้สอยถือเป็นหลักการออกแบบผลิตภัณฑ์ที่สำคัญที่สุดเป็นอันดับแรกที่ต้องคำนึงผลิตภัณฑ์ทุกชนิดต้องมีหน้าที่ใช้สอยถูกต้องตามเป้าหมายที่ตั้งไว้ คือสามารถตอบสนองความต้องการของผู้ใช้ได้อย่างมีประสิทธิภาพและสะดวกสบาย ผลิตภัณฑ์นั้นถือว่ามีประโยชน์ใช้สอยดี (High Function) แต่ถ้าหากผลิตภัณฑ์ใดไม่สามารถสนองความต้องการได้อย่างมีประสิทธิภาพผลิตภัณฑ์นั้นก็จะถือว่ามีประโยชน์ใช้สอยไม่ดีเท่าที่ควร (Low Funtion)

สำหรับคำว่าประโยชน์ใช้สอยดี (High Function) นั้น ดลต์ รัตนทัศนีย์ (2528) ได้กล่าวไว้ว่า เพื่อให้ง่ายแก่การเข้าใจขอให้ดูตัวอย่างการออกแบบมีดหั่นผักแม้ว่ามีดหั่นผักจะมีประสิทธิภาพในการหั่นผักให้ขาดได้ตามความต้องการ แต่จะกล่าวว่า มีดนั้นมีประโยชน์ใช้สอยดี (High Function) ยังไม่ได้ จะต้องมีองค์ประกอบอย่างอื่นร่วมอีกเช่น ด้ามจับของมีดนั้นจะต้องมีความโค้งเว้าที่สัมพันธ์กับขนาดของมือผู้ใช้ ซึ่งจะเป็นส่วนที่ก่อให้เกิดความสะดวกสบายในการหั่นผักด้วย และภายหลังจากการใช้งานแล้วยังสามารถทำความสะอาดได้ง่าย การเก็บและบำรุงรักษาจะต้องง่ายสะดวกด้วย ประโยชน์ใช้สอยของมีดจึงจะครบถ้วนและสมบูรณ์

เรื่องหน้าที่ใช้สอยนับว่าเป็นสิ่งที่ละเอียดอ่อนซับซ้อนมาก ผลิตภัณฑ์บางอย่างมีประโยชน์ใช้สอยตามที่ผู้คนทั่วๆ ไปทราบเบื้องต้นว่า มีหน้าที่ใช้สอยแบบนี้ แต่ความละเอียดอ่อนที่นักออกแบบได้คิดออกมานั้นได้ตอบสนองความสะดวกสบายอย่างเต็มที่ เช่น มีดในครัวมีหน้าที่หลักคือใช้ความคมช่วยในการหั่น สับ แต่เราจะเห็นได้ว่ามีการออกแบบมีดที่ใช้ในครัวอยู่มากมายหลายแบบหลายชนิดตามความละเอียดในการใช้ประโยชน์เป็นการเฉพาะที่แตกต่างเช่น มีดสำหรับ

ปอกผลไม้ มีดแล่เนื้อสัตว์ มีดสับกระดูก มีดบะช่อ มีดหั่นผัก เป็นต้น ซึ่งก็ได้มีการออกแบบลักษณะแตกต่างกันออกไปตามการใช้งาน ถ้าหากมีการใช้มีดอยู่ชนิดเดียวแล้วใช้กันทุกอย่างตั้งแต่แล่เนื้อ สับกระดูก หั่นผัก ก็อาจจะใช้ได้ แต่จะไม่ได้ความสะดวกเท่าที่ควร หรืออาจได้รับอุบัติเหตุขณะที่ใช้ได้ เพราะไม่ใช่ประโยชน์ใช้สอยที่ได้รับการออกแบบมาให้ใช้เป็นการเฉพาะอย่าง

การออกแบบเก้าอี้ก็เหมือนกัน หน้าที่ใช้สอยเบื้องต้นของเก้าอี้ คือใช้สำหรับนั่ง แต่นั่งในกิจกรรมใดนั่งในห้องรับแขก ขนาดลักษณะรูปแบบเก้าอี้ก็เป็นความสะดวกในการนั่งรับแขกพูดคุยกัน นั่งรับประทานอาหาร ขนาดลักษณะเก้าอี้ก็เป็นความเหมาะสมกับโต๊ะอาหาร นั่งเขียนแบบบนโต๊ะเขียนแบบ เก้าอี้ก็จะมีขนาดลักษณะที่ใช้สำหรับการนั่งทำงานเขียนแบบ ถ้าจะเอาเก้าอี้รับแขกมาใช้นั่งเขียนแบบ ก็คงจะเกิดการเมื่อยล้า ปวดหลัง ปวดคอ แล้วนั่งทำงานได้ไม่นาน ตัวอย่างดังกล่าวต้องการที่จะพูดถึงเรื่องของหน้าที่ใช้สอยของผลิตภัณฑ์ว่าเป็นสิ่งที่สำคัญและละเอียดอ่อนมาก ซึ่งนักออกแบบจำเป็นอย่างยิ่งที่จะต้องศึกษาข้อมูลอย่างละเอียด

2 .ความปลอดภัย

สิ่งที่อำนวยประโยชน์ได้มากเพียงใด ย่อมจะมีโทษเพียงนั้น ผลิตภัณฑ์ที่ให้ความสะดวกต่างๆ มักจะเกิดจากเครื่องจักรกลและเครื่องใช้ไฟฟ้า การออกแบบควรคำนึงถึงความปลอดภัยของผู้ใช้ ถ้าหลีกเลี่ยงไม่ได้ก็ต้องแสดงเครื่องหมายไว้ให้ชัดเจนหรือมีคำอธิบายไว้

ผลิตภัณฑ์สำหรับเด็ก ต้องคำนึงถึงวัสดุที่เป็นพิษเวลาเด็กเอาเข้าปากกัดหรืออม นักออกแบบจะต้องคำนึงถึงความปลอดภัยของผู้ใช้เป็นสำคัญ มีการออกแบบบางอย่าง ต้องใช้เทคนิคที่เรียกว่าแบบธรรมดา แต่คาดไม่ถึงช่วยในการให้ความปลอดภัย เช่น การออกแบบหัวเกลียววาล์วถังแก๊ส หรือปุ่มเกลียว ล็อกใบพัดของพัดลม จะมีการทำเกลียวเปิดให้ย้อนศรตรงกันข้ามกับเกลียวทั่วๆ ไป เพื่อความปลอดภัย สำหรับคนที่ไม่ทรายหรือเคยมือไปหมุนเล่นคือ ยิ่งหมุนก็ยิ่งขันแน่นเป็นการเพิ่มความปลอดภัยให้แก่ผู้ใช้

3. ความแข็งแรง

ผลิตภัณฑ์จะต้องมีความแข็งแรงในตัวของผลิตภัณฑ์หรือโครงสร้างเป็นความเหมาะสมในการที่นักออกแบบรู้จักใช้คุณสมบัติของวัสดุและจำนวน หรือปริมาณของโครงสร้างในกรณีที่เป็นผลิตภัณฑ์ที่จะต้องมีการรับน้ำหนัก เช่น โต๊ะ เก้าอี้ ต้องเข้าใจหลักโครงสร้างและการรับน้ำหนัก อีกทั้งต้องไม่ทิ้งเรื่องของความสวยงามทางศิลปะ เพราะมีปัญหาว่า ถ้าใช้โครงสร้างให้มากเพื่อความแข็งแรง จะเกิดสวนทางกับความงาม นักออกแบบจะต้องเป็นผู้ดึงเอาสิ่งสองสิ่งนี้เข้ามาอยู่ในความพอดีให้ได้ ส่วนความแข็งแรงของตัวผลิตภัณฑ์เองนั้นก็ขึ้นอยู่ที่การออกแบบรูปร่างและการเลือกใช้วัสดุ และประกอบกับการศึกษาข้อมูลการใช้ผลิตภัณฑ์ว่า ผลิตภัณฑ์ดังกล่าวต้องรับน้ำหนักหรือกระทบกระแทกอะไรหรือไม่ในขณะใช้งานก็คงต้องทดลองประกอบการออกแบบ

ไปด้วย แต่อย่างไรก็ตาม ความแข็งแรงของโครงสร้างหรือตัวผลิตภัณฑ์ นอกจากเลือกใช้ประเภทของวัสดุ โครงสร้างที่เหมาะสมแล้วยังต้องคำนึงถึงความประหยัดควบคู่กันไปด้วย

4 .ความสะดวกสบายในการใช้

นักออกแบบต้องศึกษาวิชากายวิภาคเชิงกลเกี่ยวกับสัดส่วน ขนาด และขีดจำกัดที่เหมาะสมสำหรับอวัยวะส่วนต่างๆ ในร่างกายของมนุษย์ทุกเพศ ทุกวัย ซึ่งจะประกอบด้วยความรู้ทางด้านขนาดสัดส่วนมนุษย์ (Anthropometry) ด้านสรีรศาสตร์ (Physiology) จะทำให้ทราบขีดจำกัด ความสามารถของอวัยวะส่วนต่างๆ ในร่างกายมนุษย์ เพื่อใช้ประกอบการออกแบบ หรือศึกษาด้านจิตวิทยา (Psyghology) ซึ่งความรู้ในด้านต่างๆ ที่กล่าวมานี้ จะทำให้นักออกแบบออกแบบและกำหนดขนาด (Dimensions) ส่วนโค้ง ส่วนเว้า ส่วนตรง ส่วนแคบของผลิตภัณฑ์ต่างๆ ได้อย่างพอเหมาะกับร่างกายหรืออวัยวะของมนุษย์ที่ใช้ ก็จะเกิดความสะดวกสบายในการใช้การไม่เมื่อยมือหรือเกิดการล้าในขณะที่ใช้ไปนานๆ ผลิตภัณฑ์ที่จำเป็นอย่างยิ่งที่ต้องศึกษาวิชาดังกล่าว ก็จะเป็นผลิตภัณฑ์ที่ผู้ใช้ต้องใช้อวัยวะร่างกายไปสัมผัสเป็นเวลานาน เช่น เก้าอี้ ด้าม เครื่องมืออุปกรณ์ต่างๆ การออกแบบภายในห้องโดยสารรถยนต์ ที่มือจับรถจักรยาน ปุ่มสัมผัสต่างๆ เป็นต้น ผลิตภัณฑ์ที่ยกตัวอย่างมานี้ถ้าผู้ใช้ผู้ใดได้เคยใช้มาแล้วเกิดความไม่สบายร่างกายขึ้น ก็แสดงว่าศึกษากายวิภาคเชิงกลไม่ดีพอแต่ทั้งนี้ก็ต้องศึกษาผลิตภัณฑ์ดังกล่าวให้ดีก่อน จะไปเหมาว่าผลิตภัณฑ์นั้นไม่ดี เพราะผลิตภัณฑ์บางชนิดผลิตมาจากประเทศตะวันตก ซึ่งออกแบบโดยใช้มาตรฐานผู้ใช้ของชาวตะวันตก ที่มีรูปร่างใหญ่โตกว่าชาวเอเชีย เมื่อชาวเอเชียนำมาใช้อาจจะไม่พอดีหรือหลวม ไม่สะดวกในการใช้งาน นักออกแบบจึงจำเป็นต้องศึกษาสัดส่วนร่างกายของชนชาติหรือเผ่าพันธุ์ที่ใช้ผลิตภัณฑ์เป็นเกณฑ์

5 .ความสวยงาม

ผลิตภัณฑ์ในยุคปัจจุบันนี้ความสวยงามนับว่ามีความสำคัญไม่ยิ่งหย่อนไปกว่าหน้าที่ใช้สอยเลย ความสวยงามจะเป็นสิ่งที่ทำให้เกิดการตัดสินใจซื้อเพราะประทับใจ ส่วนหน้าที่ใช้สอยจะดีหรือไม่ต้องใช้เวลาอีกระยะหนึ่งคือใช้ไปเรื่อยๆ ก็จะเกิดข้อบกพร่องในหน้าที่ใช้สอยให้เห็นภายหลัง ผลิตภัณฑ์บางอย่างความสวยงามก็คือ หน้าที่ใช้สอยนั่นเอง เช่น ผลิตภัณฑ์ของที่ระลึกของโชว์ตกแต่งต่างๆ ซึ่งผู้ซื้อเกิดความประทับใจในความสวยงามของผลิตภัณฑ์ ความสวยงามจะเกิดมาจากสิ่งสองสิ่งด้วยกันคือ รูปร่าง และสี การกำหนดรูปร่างและสี ในงานออกแบบผลิตภัณฑ์ไม่เหมือนกับการกำหนด รูปร่าง สี ได้ตามความนึกคิดของจิตรกรที่ต้องการ แต่ในงานออกแบบผลิตภัณฑ์เป็นในลักษณะศิลปะอุตสาหกรรมจะทำตามความชอบ ความรู้สึกนึกคิดของนักออกแบบแต่เพียงผู้เดียวไม่ได้จำเป็นต้องยึดข้อมูลและกฎเกณฑ์ผสมผสานรูปร่างและสีสันให้เหมาะสม

ด้วยเหตุของความสำคัญของรูปร่างและสีที่มีผลต่อผลิตภัณฑ์ นักออกแบบจึงจำเป็นอย่างยิ่งที่จะต้องศึกษาวิชา ทฤษฎีหรือหลีกการออกแบบและวิชาทฤษฎีสี ซึ่งเป็นวิชาทางด้านของศิลปะแล้วนำมาประยุกต์ผสานใช้กับศิลปะทางด้านอุตสาหกรรมให้เกิดความกลมกลืน

6 .ราคาพอสมควร

ผลิตภัณฑ์ที่ผลิตขึ้นมาขายนั้นย่อมต้องมีข้อมูลด้านผู้บริโภคและการตลาดที่ได้ค้นคว้าและสำรวจแล้ว ผลิตภัณฑ์ย่อมจะต้องมีการกำหนดกลุ่มเป้าหมายที่จะใช้ว่าเป็นคนกลุ่มใด อาชีพฐานะเป็นอย่างไร มีความต้องการใช้สินค้าหรือผลิตภัณฑ์นี้เพียงใด นักออกแบบก็จะเป็นผู้กำหนดแบบผลิตภัณฑ์ ประมาณราคาขายให้เหมาะสมกับกลุ่มเป้าหมายที่จะซื้อได้การจะได้มาซึ่งผลิตภัณฑ์ที่มีราคาเหมาะสมกับผู้ซื้อนั้น ก็อยู่ที่การเลือกใช้ชนิดหรือเกรดของวัสดุ และเลือกวิธีการผลิตที่ง่ายรวดเร็ว เหมาะสม อย่างไรก็ดี ถ้าประมาณการออกมาแล้ว ปรากฏว่า ราคาค่อนข้างจะสูงกว่าที่กำหนดไว้ ก็อาจจะมีการเปลี่ยนแปลงหรือพัฒนาองค์ประกอบด้านต่างๆ กันใหม่ แต่ก็ยังต้องคงไว้ซึ่งคุณค่าของผลิตภัณฑ์นั้น เรียกว่าเป็นวิธีการลดค่าใช้จ่าย

7 .การซ่อมแซมง่าย

หลักการนี้คงจะใช้กับผลิตภัณฑ์ เครื่องจักรกล เครื่องยนต์ เครื่องใช้ไฟฟ้าต่างๆ ที่มีกลไกภายในซับซ้อน อะไหล่บางชิ้นย่อมต้องมีการเสื่อมสภาพไปตามอายุการใช้งานหรือการใช้งานในทางที่ผิด นักออกแบบย่อมที่จะต้องศึกษาถึงตำแหน่งในการจัดวางกลไกแต่ละชิ้นตลอดจนนอตสกรู เพื่อที่จะได้ออกแบบส่วนของฝาครอบบริเวณต่างๆ ให้สะดวก ในการถอดซ่อมแซมหรือเปลี่ยนอะไหล่ง่าย

8. วัสดุและวิธีการผลิต

ผลิตภัณฑ์อุตสาหกรรมที่ผลิตด้วยวัสดุสังเคราะห์ อาจมีกรรมวิธีการเลือกใช้วัสดุและวิธีผลิตได้หลายแบบ แต่แบบหรือวิธีใดถึงจะเหมาะสมที่สุด ที่จะไม่ทำให้ต้นทุนการผลิตสูงกว่าที่ประมาณ ฉะนั้น นักออกแบบคงจะต้องศึกษาเรื่องวัสดุและวิธีผลิตให้ลึกซึ้ง โดยเฉพาะวัสดุจำพวกพลาสติกในแต่ละชนิด จะมีคุณสมบัติทางกายภาพที่ต่างกันออกไป เช่น มีความใส ทนความร้อน ผิวมันวาว ทนกรดด่างได้ดี ไม่ลื่น เป็นต้น ก็ต้องเลือกให้คุณสมบัติดังกล่าวให้เหมาะสมกับคุณสมบัติของผลิตภัณฑ์ที่พึงมียิ่งในยุคสมัยนี้ มีการรณรงค์ช่วยกันพิทักษ์สิ่งแวดล้อมด้วยการใช้วัสดุที่นำกลับหมุนเวียนมาใช้ใหม่ ก็ยิ่งทำให้นักออกแบบย่อมต้องมีบทบาทเพิ่มขึ้นอีกคือ เป็นผู้ช่วยพิทักษ์สิ่งแวดล้อมด้วยการเลือกใช้วัสดุที่หมุนเวียนกลับมาใช้ใหม่ได้ ที่เรียกว่า รีไซเคิล

9 .การขนส่ง

นักออกแบบต้องคำนึงถึงการประหยัดค่าขนส่ง การขนส่งสะดวกหรือไม่ ระยะใกล้หรือระยะไกลกินเนื้อที่ในการขนส่งมากน้อยเพียงใด การขนส่งทางบกทางน้ำหรือทาง

อากาศต้องทำการบรรจุหีบห่ออย่างไร ถึงจะทำให้ผลิตภัณฑ์ไม่เกิดการเสียหายชำรุด ขนาดของตู้คอนเทนเนอร์บรรทุกสินค้าหรือเนื้อที่ที่ใช้ในการขนส่งมีขนาด กว้าง ยาว สูง เท่าไหร่ เป็นต้น หรือในกรณีที่ผลิตภัณฑ์ที่ทำการออกแบบมีขนาดใหญ่โตยาวมาก เช่น เตียง หรือพัดลมแบบตั้งพื้น นักออกแบบก็ควรที่จะคำนึงถึงเรื่องการขนส่ง ตั้งแต่ขั้นตอนของการออกแบบกันเลย คือ ออกแบบให้มีชิ้นส่วน สามารถถอดประกอบได้ง่าย สะดวก เพื่อทำให้หีบห่อมีขนาดเล็กสุดสามารถบรรจุได้ในลังที่เป็นขนาดมาตรฐาน เพื่อการประหยัดค่าขนส่ง เมื่อผู้ซื้อซื้อไปก็สามารถที่จะขนส่งได้ด้วยตนเองนำกลับไปบ้านก็สามารถประกอบชิ้นส่วนให้เข้ารูปเป็นผลิตภัณฑ์ได้โดยสะดวกด้วยตนเอง

เอกสารและงานวิจัยที่เกี่ยวข้อง

งานวิจัยเกี่ยวกับการพัฒนาและการผลิตเครื่องจักสาน ชุ่มเมือง ทีปกรกุล (ม.ป.ป. : 54–112) ได้วิจัยเครื่องจักสานพื้นบ้าน ตำบลบ้านโพธิ์ อำเภอเมือง จังหวัดนครราชสีมา ผลการวิจัยสรุปได้ว่า การจักสานได้ทำต่อ ๆ กันมาจากบรรพบุรุษ ในปัจจุบันพบว่า เครื่องจักสานบางชนิดยังเป็นที่นิยมใช้กันอยู่และบางชนิด ได้เลิกทำไปแล้ว เครื่องจักสานที่นิยมใช้ในปัจจุบันแบ่งตามลักษณะการใช้สอยได้ดังนี้ คือ เครื่องภาชนะ เครื่องใช้ในครัว เครื่องจับสัตว์ เครื่องเรือน และเครื่องปูลาด เครื่องขนส่งสิ่งของเครื่องจักสานที่เลิกทำเพราะไม่จำเป็นต่อการใช้สอยแต่ยังมีการเก็บรักษาไว้ เช่น อุ้งฟุ้ง กะโซ่ ฝาบ้าน เครื่องสีข้าว ประทุนเกวียน เป็นต้น

มาโนช กงกะนันทน์ (2526 : 183–186) ได้ทำวิจัยเครื่องจักสานของจังหวัด ราชบุรี ผลการวิจัยสรุปได้ว่า ชาวบ้านในจังหวัดราชบุรีนิยมใช้ไม้ไผ่สีสุก ไม้ไผ่เหลือง และไม้ไผ่ เลี้ยงมาทำเครื่องจักสาน และใช้วัสดุหลักอีก 2 ชนิด คือ หวายและเถาวัลย์ ซึ่งมีคุณสมบัติพิเศษ สำหรับใช้สร้างส่วนสำคัญในการทำเครื่องจักสาน ทั้งนี้เนื่องจากความจำเป็นในการทำโครงสร้าง เพื่อความคงทนและถาวรเครื่องจักสานที่ชาวบ้านผลิตแบ่งตามหน้าที่ใช้สอยออกเป็น 4 ประเภท คือเครื่องมือกสิกรรม ได้แก่ โซงโลง เช่น ขลุม คราด บุ้งกี๋ สุ่มไก่ ฯลฯ เครื่องมือจับสัตว์น้ำ ได้แก่ ชะนาง ข้อง กระซัง ลอบ ไซ สุ่ม ฯลฯ เครื่องใช้ภายในบ้าน ได้แก่ ชะลอม ฝาชี กระบุง กระจาดหาบ กระชอน กระด้ง ฯลฯ สิ่งของเบ็ดเตล็ด ได้แก่ กระจี้ เข่งปลา ที่ช้อนฟอง น้ำตาล หมวกใบตาล งอบ เฉลวปัก หม้อยา ตะกร้อ ฯลฯ สำหรับประโยชน์ใช้สอย ชาวบ้านสร้างเครื่องจักสานเพื่อนำมาใช้ประโยชน์ในการดำรงชีวิตประจำวันอันประกอบไปด้วยกิจกรรมต่าง ๆ เช่น การกิจ การทำงาน การเล่น และความเชื่อซึ่งเป็นทางที่ก่อให้เกิดพิธีกรรมต่าง ๆ

วินัย วิริยะปานนท์ (2527 : 1–12) ได้ทำวิจัยเครื่องจักสานอำเภอพนัสนิคม จังหวัดชลบุรี ผลการวิจัยสรุปว่า การประดิษฐ์เครื่องจักสาน มีจุดมุ่งหมายเปลี่ยนไปจากเดิมจาก ประโยชน์ใช้สอยในครัวเรือน เป็นหัตถกรรมประยุกต์ โดยดัดแปลงให้ก้าวหน้าตามกาลสมัยและ ผลิตให้ได้ปริมาณ

มากตามความต้องการของตลาด ทั้งเด็กและผู้ใหญ่มีความสามารถในการจักสาน เป็นอย่างดี ส่วนใหญ่จะได้รับการถ่ายทอดจากบรรพบุรุษหลายชั่วอายุคน และได้แบ่ง เครื่องจักสานออกเป็นประเภทต่าง ๆ ได้แก่ เครื่องจักสานที่เป็นภาชนะ เช่น กระบุง กระจาด กระติบ ตะกร้า เครื่องจักสานที่ใช้เป็นเครื่องตวง เช่น กระออม กระชุ เครื่องจักสานที่ใช้ ในครัวเรือน เช่น กระชอน กระด้ง พัด เครื่องจักสานที่ใช้ในการขนส่งสินค้า เช่น เข่ง หลัว เครื่องจักสานที่ใช้จับและดักสัตว์ เช่น กระจู้ สุ่ม กระชัง เครื่องจักสานประเภทเครื่องเรือน เครื่องปูลาด เครื่องเล่น เป็นต้น

พิทักษ์ น้อยวังคลัง (2531 : 210–213) ได้วิจัยลายสานไม้ไผ่ในเขตอำเภอ สุวรรณภูมิ จังหวัดร้อยเอ็ด ผลการวิจัยพบว่า ลายสานไม้ไผ่ที่สานเป็นส่วนประกอบ ในเครื่องจักสานเพื่อนำมาตอบสนองความต้องการทางด้านใช้สอยในชีวิตประจำวัน ได้รับการ สืบทอดต่อเนื่องกันมาจากบรรพบุรุษตามคตินิยมของคนในท้องถิ่น โดยอาศัยความสะดวกและ ความเหมาะสมกับสภาพแวดล้อมทางภูมิศาสตร์และทางสังคม เครื่องจักสานไม้ไผ่ให้ประโยชน์ต่อ การใช้สอยในชีวิตประจำวันด้านต่าง ๆ คือ ใช้เป็นภาชนะประกอบอาหาร เครื่องมือจับสัตว์ เครื่องใช้ภายในบ้าน เครื่องสุขภัณฑ์ เครื่องใช้สำหรับเลี้ยงสัตว์ เครื่องมือเพาะปลูก ส่วนประกอบสิ่งก่อสร้าง เครื่องมือประกอบสันทนาการ และเครื่องใช้ประกอบความเชื่อ ซึ่งการสร้าง เครื่องจักสานไม้ไผ่ต่าง ๆ มีรูปแบบสอดคล้องและกลมกลืนกับวิธีการใช้สอยในแต่ละประเภท อย่างเหมาะสม รูปแบบของลายสานที่นำมาสานเป็นส่วนประกอบในเครื่องจักสานไม้ไผ่มากที่สุด คือ ลายขัด ซึ่งลายสานชนิดนี้ได้ถูกดัดแปลงรูปแบบและวิธีการให้เกิดความเหมาะสมกับการ นำไปใช้สานเป็นส่วนประกอบในเครื่องจักสานแตกต่างกันออกไป ส่วนรูปแบบของลายขดจะถูก นำมาใช้สานเป็นส่วนประกอบในเครื่องจักสานน้อยที่สุด คุณค่าทางประโยชน์และคุณลักษณะ ของลายสานในเครื่องจักสานไม้ไผ่จะชี้ให้เห็นถึงการเลือกใช้ลายสานแต่ละชนิดเพื่อความสะดวก ต่อการสานหรือเพื่อความเหมาะสมต่อการนำไปใช้สอยให้เกิดประโยชน์ในส่วนประกอบเครื่อง จักสานประเภทต่าง ๆ เช่น ช่วยตอบสนองความต้องการทางด้านร่างกายเกี่ยวกับการให้ได้มาซึ่งอาหารและน้ำ ช่วยตอบสนองความปลอดภัยแห่งชีวิตเกี่ยวกับการใช้ลายสานเป็นส่วนประกอบสิ่งก่อสร้าง และใช้เป็นสัญลักษณ์ประกอบในพิธีกรรมความเชื่อ ช่วยตอบสนองความสุขทางใจเกี่ยวกับการใช้สำหรับเป็นเครื่องเล่น สิ่งเหล่านี้แสดงให้เห็นถึงความรู้ความสามารถหรือความฉลาด เพื่อนำมาซึ่งสิ่งจำเป็นพื้นฐานบางอย่างต่อการดำรงชีพในชีวิตประจำวัน จากการศึกษาลายสานที่ปรากฏในเครื่องจักสาน พบว่าลายกลมสามนิยมนำมาใช้สานเป็นส่วนประกอบเครื่องจักสานมากที่สุด ในส่วนของลายขัดด้วยกันส่วนลายสานที่สานเป็นส่วนประกอบในเครื่องจักสานน้อยที่สุดหรือใช้สานประกอบเครื่องจักสานเฉพาะอย่างคือ ลายกระด้ง ลายไส้จ่อ และลายตาแหลวฮ่อ นอกจากนี้รูปทรงของเครื่องจักสานที่ตอบสนองความต้องการด้านใช้สอยในชีวิตประจำวัน มากที่สุด คือ เครื่องจักสานไม้ไผ่รูปแบน

ส่วนเครื่องจักสานรูปครึ่งวงกลมรูปตัวยู และเครื่อง จักสานที่ใช้เป็นสัญลักษณ์ประกอบพิธีกรรมถูกนำมาใช้ในชีวิตประจำวันน้อยที่สุด

วิบูลย์ ลี้สุวรณ (2532 : 8–9) ได้ทำวิจัยเครื่องจักสานในประเทศไทย ผลการวิจัยสรุปได้ว่า การสร้างเครื่องจักสานในประเทศไทยจะขึ้นอยู่กับเงื่อนไขตามความต้องการด้านประโยชน์ใช้สอย สภาพทางภูมิศาสตร์ ประสานกับขนบประเพณี ความเชื่อ ศาสนา และวัสดุในท้องถิ่นนั้น ๆ ประกอบกันขึ้นเป็นเครื่องจักสาน และเครื่องจักสานโดยทั่วไปจะหมายถึงสิ่งที่ประดิษฐ์ขึ้นด้วยมือ โดยวิธีจักสาน ถัก และทอ เป็นหลัก ในด้านโครงสร้างและรูปแบบ การจักสานของไทยแต่ละชนิด ได้ออกแบบให้สัมพันธ์กับลวดลายซึ่งมีผลต่อโครงสร้างไว้อย่างแยบยล ทั้งรูปทรงและลวดลาย โครงสร้างจะนำไปสู่ประโยชน์ใช้สอยที่สมบูรณ์ นักคณิตศาสตร์ และวิศวกรโครงสร้างจัดเครื่องจักสานอยู่ในประเภท “โครงสร้างเปลือกบาง” (Shell Structure) มีผนังเป็นรูปโค้ง (Curve Structure) ซึ่งอาจจะเป็นรูปทรงกระบอก (Cylindrical) หรือเป็นรูปพาลาโบลา (Palabola) ความโค้งจะติดตรึงบังคับให้รูปทรงมีกำลังเทียบได้กับการม้วนตัวของกระดาษเป็นทรงกระบอกซึ่งจะรับน้ำหนักได้มากกว่าแผ่นเรียบ เครื่องจักสานจะมีโครงสร้างอยู่ 2 ชนิด คือ โครงสร้างที่เกิดขึ้นด้วยลายสานของวัสดุที่ใช้ในการสานเป็นตัวบังคับ มี 3 ลักษณะ คือ โครงสร้างของเครื่องจักสานที่ใช้ลายขัดกันธรรมดา (Twinning and Worberwork) ใช้ลายขด (Coiling) เป็นโครงสร้างในตัวเอง และการสานด้วยลายเส้นทแยง (Diagonal) ประเภทที่สองเป็นโครงสร้างที่เกิดจากการใช้วัสดุหรือวัสดุชนิดเดียวกัน เข้ามาเป็นเครื่องสร้างเสริมเพื่อให้เครื่องจักสานคงรูปอยู่ได้ดี และแบ่งลวดลายเครื่องจักสานออกเป็น 4 แบบ คือ ลายขัด ลายขด ลายทแยง และลายอิสระ

ชูศักดิ์ เพรสคอทท์ และคณะ (2533 : 115–116) ได้วิจัยการพัฒนางาน หัตถกรรมพื้นบ้านเพื่อการสร้างงานและรายได้ในภาคตะวันออกเฉียงเหนือ ผลการวิจัยพบว่า งานหัตถกรรมที่มีศักยภาพเพียงพอที่จะสนับสนุนและส่งเสริมให้เป็นอาชีพหลักต่อไปได้ โดยถือเกณฑ์ทางด้านการใช้วัตถุดิบในท้องถิ่น ความสามารถของประชาชน เงินทุน การสร้างรายได้ และตลาดสินค้าหัตถกรรม มี 3 ประเภท ได้แก่ งานทอผ้า ทอเสื่อ และจักสาน การดำเนินการ ผลิตสินค้าหัตถกรรมส่วนใหญ่จะทำภายในตัวบ้าน ใช้เครื่องมือและอุปกรณ์อย่างง่าย ๆ วัตถุดิบ ก็หาซื้อหรือผลิตได้ในหมู่บ้าน เงินทุนที่ใช้หมุนเวียนในการผลิตประมาณครัวเรือนละ 200–500 บาท และใช้แรงงานประมาณครัวเรือนละ 2–3 คน ทำการผลิตในช่วงหลังฤดูการเกษตร ประมาณ 4–6 เดือนต่อปี มูลค่าการผลิตสำหรับงานจักสานครัวเรือนละ 30,000–36,000 บาทต่อปี ทั้งนี้ ขึ้นอยู่กับจำนวนแรงงาน เวลาที่ทำงานและชนิดของสินค้าที่ผลิต การผลิตสินค้าหัตถกรรมในภาค ตะวันออกเฉียงเหนือยังประสบปัญหาหลายประการ การขาดแคลนวัตถุดิบ วัตถุดิบยังมีราคาสูง แรงงานมีความรู้ความสามารถในการผลิตต่ำ ขาดแคลนเงินทุนที่จะนำมาใช้จ่ายทางด้านการตลาด ตลาดสินค้า

หัตถกรรมแคบ ทำให้ผู้ผลิตต้องเป็นผู้รับราคาทั้งทางด้านราคาวัตถุดิบและราคา ผลิตภัณฑ์ ขาดศูนย์พาณิชย์เพื่อจำหน่วยสินค้าหัตถกรรมโดยเฉพาะในแต่ละจังหวัด แนวทาง และมาตรการในการพัฒนางานหัตถกรรมพื้นบ้าน เพื่อการสร้างงานและรายได้ในภาค ตะวันออกเฉียงเหนือ ต้องดำเนินการให้ครบวงจรและร่วมกันระหว่างภาครัฐบาลและเอกชน กล่าวคือ ควรส่งเสริมการปลูกไม้ไผ่ พัฒนาหนองน้ำ เพื่อปลูกกกและผือ ส่งเสริมการปลูกหม่อน เพื่อเลี้ยงไหม จะได้มีวัตถุดิบใช้ตลอดปี ส่งเสริมการพัฒนาฝีมือแรงงาน การนำเครื่องมือและ อุปกรณ์ที่ทันสมัยเข้ามาใช้เพื่อพัฒนาคุณภาพของผลิตภัณฑ์ และการจัดตั้งศูนย์พาณิชย์ประจำ จังหวัดเพื่อขยายตลาดสินค้าหัตถกรรมให้กว้างขวางขึ้น ตลอดจนการส่งเสริมการวิจัยด้านการผลิต และการตลาดเพื่อผลิตสินค้าให้ตรงกับความต้องการของตลาด

บุญเลิศ สดสุชาติ (2535 : 35–36) ได้วิจัยหัตถกรรมไม้ไผ่ในภาค ตะวันออกเฉียงเหนือ ผลการวิจัยสรุปได้ว่า ช่างชาวบ้านในภาคตะวันออกเฉียงเหนือนิยมใช้ไม้ไผ่ สีสุกในงานหัตถกรรมประเภทเครื่องจักสาน หัตถกรรมที่ชาวบ้านผลิตใช้ในชีวิตประจำวันแบ่งเป็น 9 ประเภท คือ ภาชนะประกอบอาหาร เครื่องใช้สำหรับจับสัตว์น้ำ เครื่องใช้ภายในบ้าน เครื่องใช้สำหรับเลี้ยงสัตว์ เครื่องมือเพาะปลูก ส่วนประกอบสิ่งก่อสร้าง เครื่องมือประกอบนันทนาการ เครื่องใช้ประกอบความเชื่อ และเครื่องใช้เบ็ดเตล็ด สำหรับการพัฒนาผลิตภัณฑ์หัตถกรรมไม้ไผ่นั้นพบว่า ต้องพัฒนาช่างชาวบ้านให้มีแนวคิดที่จะสร้างสรรค์ผลงานที่มีคุณภาพให้สามารถยึดเป็นอาชีพได้ ด้านรูปแบบควรอนุรักษ์คุณลักษณะที่เป็นเอกลักษณ์ของท้องถิ่นไว้กรรมวิธีการผลิตควรใช้ตามแบบเดิม สำหรับการพัฒนาด้านเนื้อหาหรือประโยชน์ใช้สอย ควรเปลี่ยนแปลงใหม่ตามความต้องการของผู้บริโภคในยุคปัจจุบัน ควรพัฒนาเปลี่ยนแปลงในด้านสัดส่วน รูปทรง พื้นผิว สี และลวดลาย ด้านสัดส่วนและรูปทรง ให้มีการปรับเปลี่ยน ย่อ ขยาย เพิ่มเติมได้อย่างอิสระ

กิตติศักดิ์ แสนประดิษฐ์ (2539:118-120) ได้วิจัยการประกอบอาชีพหัตถกรรมสานกระติบข้าวของชาวบ้านนาสะไมย์ อำเภอเมือง จังหวัดยโสธร ผลการวิจัยพบว่า การประกอบอาชีพหัตถกรรมสานกระติบข้าวของชาวบ้านนาสะไมย์ มีวัตถุประสงค์หลักเพื่อเอาไว้ขาย การจักสานเพื่อเอาไว้ใช้สอยมีเพียงเล็กน้อย ดังนั้นจึงมีการประกอบอาชีพหัตถกรรมการจักสาน กระติบข้าวทุกครัวเรือน แรงจูงใจในการประกอบอาชีพหัตถกรรมสานกระติบข้าวของชาวบ้าน นาสะไมย์มีลักษณะที่คล้ายคลึงกัน คือ

(1) มีการสืบทอดอาชีพหัตถกรรม สานกระติบข้าวจากบรรพบุรุษ จึงทำให้ชาวบ้านประกอบอาชีพหัตถกรรมสานกระติบข้าวจนถึงปัจจุบัน

(2) ชาวบ้าน มีรายได้หลักจากการประกอบอาชีพสานกระติบข้าว

(3) แหล่งความรู้ที่มีส่วนช่วยในการตัดสินใจ ประกอบอาชีพหัตถกรรมสานกระติบข้าว คือ การรับรู้ข้อมูล การเปรียบเทียบผลผลิตต่อไร่ ระหว่างการสานกระติบข้าวกับการทำไร่ ทำนา

(4) ประสบการในการประกอบอาชีพหัตถกรรม สานกระติบข้าว ประสบการในการสานกระติบข้าวก้อเป็นอีกส่านหนึ่งที่มีความสำคัญต่อ การตัดสินใจการประกอบอาชีพนี้ปัจจัยสำคัญของการประกอบอาชีพหัตถกรรมสานกระติบข้าว คือ การมีวัสดุอุปกรณ์ที่หาได้ง่าย การมีแรงงาน การมีกลุ่มและมีผู้นำที่เข้มแข็ง การลงทุน ชาวบ้านใช้ทุนที่มีอยู่ในครอบครัว ไม่ได้กู้ยืมจากสถาบันการเงินแต่อย่างใดเพราะการสาน กระติบข้าวใช้ทุนไม่มาก หากต้องการขยายการลงทุนก็เพราะเกิดจากความต้องการกระติบข้าว ของตลาดมีมากขึ้น วัสดุอุปกรณ์การสานกระติบข้าว ได้แก่ มีด กบ เหลาตอก ก้านตาล ด้ายไนล่อนหรือหวายไม้ไผ่ ในการสานกระติบข้าวจะนิยมสานลายสองธรรมดา การตัดสินใจขาย กระติบข้าวจะตัดสินใจร่วมกันทั้งพ่อบ้านและแม่บ้าน ส่วนการขายจะมีพ่อค้าในหมู่บ้านมารับซื้อถึงที่บ้าน หรือถ้าตลาดต้องการมากพ่อค้าก็จะสั่งจองล่วงหน้าโดยนำเงินมามัดจำไว้ ด้านความคิดเห็นต่อการประกอบอาชีพหัตถกรรมสานกระติบข้าวชาวบ้านเห็นว่าการประกอบอาชีพนี้มีความมั่นคง เพราะตลาดมีความต้องการกระติบข้าวเป็นจำนวนมาก ปัญหาในการประกอบอาชีพหัตถกรรมสานกระติบข้าว ได้แก่ วัสดุอุปกรณ์ เช่น ไม้ไผ่ก้านตาลมีราคาแพงขึ้น และทำให้สุขภาพอนามัยไม่ดี เช่น ปวดหลัง ปวดเอว เหนื่อยอ่อนเพลียจากการนั่งสานกระติบข้าวนานๆ การเก็บออมจากการจำหน่ายกระติบข้าวโดยฝากธนาคาร และเก็บออมไว้ในรูปสิ่งของ การใช้งานชาวบ้านนาสะไมย์ จะไม่นิยมไปทำงานต่างถิ่น จะทำงานอยู่ที่บ้านโดยจะช่วยกันสานกระติบข้าวเพราะทำรายได้ดีอยู่แล้ว จากผลการประกอบอาชีพหัตถกรรมสานกระติบข้าว ที่มีต่อเศรษฐกิจทำให้มีรายได้เพิ่มขึ้น และมีการสะสมทุนเพิ่มขึ้น

ธงชัย จันทร์รุ่งเรือง (2539) ได้ทำวิจัยเรื่อง การศึกษาศิลปะพื้นบ้านของชาวจังหวัดเพชรบูรณ์ผลปรากฏว่า จังหวัดเพชรบูรณ์ได้มีการผลิตผลงานศิลปะพื้นบ้านหลายประเภทและทำกันในหลายหมู่บ้าน จึงควรมีการพัฒนาส่งเสริมในแบบระบบครบวงจร และควรร่วมกันทั้งภาครัฐและเอกชน อาทิเช่น ส่งเสริมการปลูกหม่อนเลี้ยงไหม การปลูกไม้ไผ่ พัฒนาแหล่งน้ำเพื่อปลูกกกจะทำให้มีวัตถุดิบป้อนได้ตลอดทั้งปี ส่งเสริมการพัฒนาฝีมือแรงงาน การผลิตอุปกรณ์เครื่องมือที่ทันสมัยใช้พัฒนาคุณภาพของผลผลิต จัดตั้งศูนย์การจัดจำหน่ายสินค้าพื้นเมืองจังหวัดเพชรบูรณ์ให้กว้างขวางและเป็นที่รู้จักในหมู่นักท่องเที่ยว ซึ่งเป็นไปตามแผนพัฒนาของชวาจังหวัดเพชรบูรณ์ ที่มีนโยบายให้จังหวัดเพชรบูรณ์เป็นแหล่งท่องเที่ยวของประเทศจังหวัดหนึ่ง และผลผลิตศิลปะพื้นบ้านก็สามารถผลิตเพื่อเป็นของชำร่วยที่เป็นเอกลักษณ์ของจังหวัดเพชรบูรณ์ได้อย่างหนึ่ง

ภัสกร ใจผ่องใส (2549) ได้วิจัยเรื่อง การออกแบบประดับโคมไฟประดับตกแต่ง ชุดธรรมชาติไม้เลื้อย ผลปรากฏว่า โคมไฟประดับตกแต่ง ชุดไม้เลื้อย มีรูปลักษณะที่มีความเหมาะสม

กับการสร้างบรรยากาศให้กับร้านอาหาร ในระดับที่ดีมาก ร้อยละ 55 ระดับดี การให้แสงของโคมไฟแบบที่ 1 ในระดับดีมาก ร้อยละ 37.7 ระดับดี 37.5 การให้แสงของโคมไฟแบบที่ 2 ในระดับดีมากร้อยละ 22.5 ระดับดี ร้อยละ 30 รูปลักษณ์วัสดุของโคมไฟแบบที่ 1 ในระดับดีมาก ร้อยละ 35 ในระดับดี ร้อยละ 25 รูปลักษณ์วัสดุของโคมไฟแบบที่ 2 ในระดับดีมาก ร้อยละ 32.5ในระดับดี การดูแลรักษาการทำความสะอาดในระดับดีมาก ร้อยละ 37.5 ระดับดีร้อยละ 30.0 จากกระบวนการศึกษาดังกล่าวสรุปได้ว่า การออกแบบโคมไฟ ชุดไม้เลื้อยมีความสอดคล้องกับสมมติฐานที่กำหนดไว้

เสกสรร ตันยาภิรมณ์ (2545) ได้วิจัยเรื่อง การออกแบบโคมไฟเครื่องเคลือบดินเผาโดยมีแรงบันดาลใจจากศิลปะสมัยสุโขทัย ผลปรากฏว่า 1) โคมไฟเครื่องเคลือบดินเผาที่ได้จากการออกแบบมีลักษณะงานโดยรวมเป็นงานรูปทรงเรขาคณิต สีขาว มีลวดลายนูนต่ำมีทั้งหมด 4 ชุด 2) เนื้อดินที่นำมาใช้ในการผลิตเป็นเนื้อดินชนิด ปอร์สเลน (Porcelain) เผาที่อุณหภูมิ 1,230 องศาเซลเซียสในบรรยากาศการเผาไหม้ไม่สมบูรณ์ 3) เคลือบหินฟันม้าอุณหภูมิ 1,230 องศาเซลเซียสเป็นเคลือบผิวมันมีสูตรทางเคมี มีส่วนประกอบของวัตถุดิบมีดังนี้ วัตถุดิบประกอบด้วย โปรแทชเฟลด์สปาร์ ร้อยละ 51.95 แคลเซียมคาร์บอเนต ร้อยละ 18.68 แมกนีเซียมคาร์บอเนต ร้อยละ 8.03 ควอทซ์ ร้อยละ 18.72

จตุพร เทวกุล (2544) ได้วิจัยเรื่อง การออกแบบแจกันเครื่องเคลือบดินเผา ผลปรากฏว่า 1) แจกันที่ออกแบบ เป็นแจกันที่มีขนาดและรูปทรงต่างกัน จำนวน 5 ชุด คือสะแกนา 1 สะแกนา 2 สะบ้า 1 สะบ้า 2 และสำโรง แจกันที่ได้รับรูปแบบที่สอดคล้องกับการตกแต่งบ้านในปัจจุบัน และสามารถผลิตในระบบอุตสาหกรรม ได้ 2) เนื้อดินที่นำมาใช้ในการผลิตเป็นเนื้อดินสโตนแวร์เผาที่อุณหภูมิ 1,200 องศาเซลเซียส 3) เคลือบที่นำมาใช้เคลือบกึ่งมันกึ่งด้าน เผาที่อุณหภูมิ 1,200 องศาเซลเซียส จากการแปรค่าอลูมิเนียมแลซิลิกา

ฐานัส คณะนา (2549) ได้วิจัยเรื่อง การออกแบบแจกันที่ได้รับแรงบันดาลใจจากเปลือกหอยทะเล ผลปรากฏว่า แจกันที่ได้รับแรงบันดาลใจจากเปลือกหอยทะเลมีความสวยงามทางด้านรูปทรงให้ความรู้สึกอิ่มสมบูรณ์ มีชีวิตชีวา เส้นรอบนอกมีการเคลื่อนไหวต่อเนื่องรับกับรูปทรงให้ความรู้สึกเบาน่าสนใจ จากความรู้สึกนี้จึงนำมาเป็นแนวทางในการออกแบบแจกันสำหรับตกแต่งบ้าน ที่มีลักษณะพิเศษคือ เมื่อพิจารณาผลงานแต่ละชิ้นก็ยังสามารถทำหน้าที่ได้โดยสมบูรณ์เฉพาะตัว แต่เมื่อนำมาจัดวางเป็นแบบกลุ่มจะทำให้มีความน่าสนใจยิ่งขึ้น

บทที่ 3
วิธีดำเนินการวิจัย

การออกแบบผลิตภัณฑ์หัตถกรรมจักสานท้องถิ่นโดยใช้วิธีการวิจัยปฏิบัติการ แบบมีส่วนร่วม กรณีศึกษา กลุ่มชุมชนคนรักป่าบ้านหนองแม่นา หมู่ที่ 5 ตำบลหนองแม่นา อำเภอเข้าค้อ จังหวัดเพชรบูรณ์ จุดมุ่งหมายเพื่อการออกแบบรูปแบบผลิตภัณฑ์หัตถกรรมจักสานท้องถิ่นภายใต้บริบทชุมชน โดยใช้วิธีการวิจัยปฏิบัติการแบบมีส่วนร่วม เพื่อให้การวิจัยบรรลุตามความมุ่งหมายของการวิจัยที่วางไว้ ผู้วิจัยได้ดำเนินการตามขั้นตอนดังนี้

1. ศึกษาปัญหา ความต้องการ รวบรวมข้อมูลเกี่ยวกับกลุ่มผลิตภัณฑ์ชุมชน
2. ขั้นตอนการวิจัยการออกแบบผลิตภัณฑ์เครื่องจักสานแบบมีส่วนร่วม
3. สร้างต้นแบบ
4. วิเคราะห์ข้อมูล
5. ประเมินตรวจสอบคุณลักษณะและคุณสมบัติทางกายภาพผลิตภัณฑ์ ตามมาตรฐานผลิตภัณฑ์ชุมชน (มผช.56/2546)
6. ประเมินความพึงพอใจ
7. สรุปผลการดำเนินงาน

1. ศึกษาปัญหา ความต้องการ รวบรวมข้อมูลเกี่ยวกับกลุ่มผลิตภัณฑ์ชุมชน

ผู้วิจัยได้รวบรวมข้อมูลต่างๆ เพื่อนำมาเป็นแนวทางในการออกแบบรูปแบบของผลิตภัณฑ์เครื่องจักสานเพื่อไปสร้างเป็นต้นแบบ กำหนดขั้นตอนดังนี้

1.1 ทำการสำรวจบริบทกลุ่มผลิตภัณฑ์ ชุมชน ตำบลหนองแม่นา อำเภอเขาค้อ จังหวัดเพชรบูรณ์ เพื่อนำมาใช้เป็นแนวคิดในการออกแบบผลิตภัณฑ์

1.2 จัดประชุมกลุ่มผลิตภัณฑ์และนำเสนอตัวอย่างชิ้นงานจักสาน แนวคิดในการออกแบ

2. ขั้นตอนการออกแบบผลิตภัณฑ์เครื่องจักสานแบบมีส่วนร่วม

2.1 จัดเตรียมวัสดุและอุปกรณ์สำหรับการออกแบบและจักสานขึ้นรูปผลิตภัณฑ์

2.2 ทำการออกแบบผลิตภัณฑ์ร่วมกับชุมชนได้แก่ กระเป๋าสะพาย กระเป๋าถือ ถาดผลไม้ ที่รองแก้ว ที่รองของร้อน โดยรูปแบบของแต่ละชนิดจะออกแบบ ชนิดล่ะ 10 แบบ แล้ววิเคราะห์ข้อดีข้อเสียแล้วคัดเลือกมา 1 แบบ เพื่อทำต้นแบบ

3. สร้างต้นแบบและวิเคราะห์ต้นแบบโดยผู้เชี่ยวชาญ

ผู้วิจัยทำการสร้างต้นแบบแล้วให้ผู้เชี่ยวชาญวิเคราะห์ต้นแบบ

4. ประเมินตรวจสอบคุณลักษณะและคุณสมบัติทางกายภาพผลิตภัณฑ์ ตามมาตรฐานผลิตภัณฑ์ชุมชน (มผช.56/2546)

ผู้วิจัยได้นำชิ้นงานไปตรวจสอบคุณลักษณะผลิตภัณฑ์ โดยใช้เกณฑ์มาตรฐานผลิตภัณฑ์ชุมชน

1) เครื่องมือที่ใช้ในการวิจัย

ตามมาตรฐานผลิตภัณฑ์ชุมชนได้กำหนดระดับคะแนนการตรวจสอบคุณลักษณ์ผลิตภัณฑ์ตามเกณฑ์ มาตรฐานผลิตภัณฑ์ชุมชน มผช.56/2546 มาตรฐานชุมชนผลิตภัณฑ์จากเชือกกล้วย ซึ่งกำหนดค่าคะแนนออกเป็น 4 ระดับ ดังนี้

4 หมายถึงดีมาก

3 หมายถึงดี

2 หมายถึงพอใช้

1 หมายถึงต้องปรับปรุง

2) การวิเคราะห์ข้อมูล

ผู้วิจัยใช้เกณฑ์การประเมินมาตรฐานผลิตภัณฑ์ชุมชน โดยใช้ค่าสถิติค่าร้อยละ ในการวิเคราะห์ข้อมูล หาค่าเฉลี่ยและค่าส่วนเบี่ยงเบนมาตรฐาน ซึ่งวิเคราะห์เป็นรายข้อเฉพาะด้าน แล้วรวบรวมทุกด้านโดยนำเสนอในรูปแบบตารางพร้อมคำบรรยายประกอบ ใช้เกณฑ์ในการวิเคราะห์พิจารณาประเมินจากช่วงค่าเฉลี่ยเลขคณิตดังนี้

เกณฑ์ค่าเฉลี่ย	ระหว่าง 3.51-4.00	หมายถึง	ดีมาก
เกณฑ์ค่าเฉลี่ย	ระหว่าง 2.51-3.50	หมายถึง	ดี
เกณฑ์ค่าเฉลี่ย	ระหว่าง 1.51-2.50	หมายถึง	พอใช้
เกณฑ์ค่าเฉลี่ย	ระหว่าง 1.00-1.50	หมายถึง	ต้องปรับปรุง

3) การวิเคราะห์ข้อมูล

ผู้วิจัยใช้เกณฑ์การประเมินมาตรฐานผลิตภัณฑ์ชุมชน โดยใช้ค่าสถิติ ค่าร้อยละ ในการวิเคราะห์ข้อมูล หาค่าเฉลี่ยและค่าส่วนเบี่ยงเบนมาตรฐาน ซึ่งวิเคราะห์เป็นรายข้อเฉพาะด้าน แล้วรวบรวมทุกด้านโดยนำเสนอในรูปแบบตารางพร้อมคำบรรยายประกอบ ใช้เกณฑ์ในการวิเคราะห์พิจารณาประเมินจากช่วงค่าเฉลี่ยเลขคณิตดังนี้

เกณฑ์ค่าเฉลี่ย	ระหว่าง 3.51-4.00	หมายถึง	ดีมาก
เกณฑ์ค่าเฉลี่ย	ระหว่าง 2.51-3.50	หมายถึง	ดี
เกณฑ์ค่าเฉลี่ย	ระหว่าง 1.51-2.50	หมายถึง	พอใช้
เกณฑ์ค่าเฉลี่ย	ระหว่าง 1.00-1.50	หมายถึง	ต้องปรับปรุง

5. สถิติที่ใช้ในงานวิจัย

การวิจัยครั้งนี้ผู้วิจัยได้ทำการวิเคราะห์ข้อมูล ซึ่งผู้วิจัยได้ใช้สถิติที่ใช้ในการวิเคราะห์ข้อมูลทำการรวบรวมข้อมูลที่ได้เพื่ออภิปรายผล โดยใช้สถิติดังต่อไปนี้

1) ค่าร้อยละ (Percentage)
2) ค่าเฉลี่ย (Arithmetic Mean)

6. สรุปผลการดำเนินการวิจัย

ผู้วิจัย สรุปผลตามจุดประสงค์ของการวิจัย ได้แก่

1) สรุปผลด้านการออกแบบ
2) สรุปผลการอบรมและการผลิตต้นแบบ
3) สรุปผลการตรวจสอบผลิตภัณฑ์โดยใช้เกณฑ์มาตรฐานผลิตภัณฑ์ชุมชน

บทที่ 4
ผลการวิเคราะห์ข้อมูล

โครงการวิจัย เรื่องการออกแบบทดลองผลิตภัณฑ์จากกาบกล้วยของกลุ่มชุมชนคนรักป่าบ้านหนองแม่นา อำเภอเข้าค้อ จังหวัดเพชรบูรณ์ โดยกระบวนการมีส่วนร่วมของชุมชน ผู้จัดทำได้นำเสนอผลการวิเคราะห์ข้อมูล ดังนี้

1. ผลการประเมินผลงานการออกแบบจากผู้เชี่ยวชาญ
2. ผลการประเมินความพึงพอใจของผู้สนใจและนักท่องเที่ยว
3. ผลการประเมินการตรวจสอบคุณลักษณะและคุณสมบัติทางกายภาพผลิตภัณฑ์ ตามมาตรฐานผลิตภัณฑ์ชุมชน (มผช.56/2546) และจากคณะอาจารย์ผู้เชี่ยวชาญทางด้านการออกแบบ

การออกแบบพัฒนาผลิตภัณฑ์เครื่องสาน

ผู้วิจัยได้ศึกษาและทำการออกแบบพัฒนาผลิตภัณฑ์เครื่องจักสานจากกาบกล้วยป่ากลุ่มชุมชนคนรักป่าบ้านหนองแม่นา อำเภอเข้าค้อ จังหวัดเพชรบูรณ์ โดยกระบวนการมีส่วนร่วมของชุมชน ได้แก่

(1) กระเป๋าสะพาย 3 แบบ

(2) กระเป๋าถือ 3 แบบ

(3) ถาดผลไม้ 3 แบบ

(4) ที่รองแก้ว 3 แบบ

(5) ที่รองร้อน 3 แบบ

เพื่อเปรียบเทียบ และวิเคราะห์ รูปแบบที่ดีที่สุด ซึ่งปรากฏผล ดังนี้

ผลการประเมินผลงานการออกแบบจากผู้เชี่ยวชาญ

ผู้วิจัยได้นำแบบผลิตภัณฑ์เครื่องจักสาน โดยกระบวนการมีส่วนร่วมของชุมชน ที่พัฒนาเป็นแบบที่สมบูรณ์แล้ว เสนอต่อผู้เชี่ยวชาญจำนวน 3 ท่าน ประเมินผลการออกแบบซึ่งผลการประเมินนำเสนอได้ดังนี้

ตารางที่ 4.1 แสดงสถานภาพของผู้ทรงคุณวุฒิ

รายการ	จำนวน(n=3)	ร้อยละ
1. เพศ		
1.1 ชาย	2	66.7
1.2 หญิง	1	33.3
2. อายุ		
2.1 31-40 ปี	3	100
3. การศึกษา		
3.1 ปริญญาโท	3	100
4. สาขาการศึกษา		
4.1 เทคโนโลยีผลิตภัณฑ์อุตสาหกรรม	2	66.7
4.2 สถาปัตยกรรม	1	33.7
5. อาชีพ		
5.1 รับราชการ	1	33.3
5.2 พนักงานมหาลัย	1	33.3
5.3 ลูกจ้างของรัฐ	1	33.3
6. ประสบการณ์ในการทำงานเกี่ยวกับการออกแบบผลิตภัณฑ์		
6.1 6-10 ปี	2	66.7
6.2 11-15 ปี	1	33.7

จากตารางที่ 4.1 แสดงว่า ผู้ทรงคุณวุฒิ เป็นเพศชาย ร้อยละ 66.7 เป็นเพศหญิง ร้อยล่ะ 33.3 ผู้ทรงคุณวุฒิทั้งหมด (ร้อยละ 100) มีอายุระหว่าง 31-41 ปี และจบการศึกษาสูงสุดในระดับปริญญาโท สำหรับสาขาที่ศึกษานั้น จบสาขาเทคโนโลยีผลิตภัณฑ์อุตสาหกรรม ร้อยละ 66.7 และสาขาสถาปัตยกรรม ร้อยละ 33.3 ตามลำดับ โดยผู้ทรงคุณวุฒิ ประกอบอาชีพรับราชการ พนักงาน

มหาวิทยาลัย และลูกจ้างของรัฐ ร้อยละ 33.3 นอกจากนี้ พบว่า ผู้เชี่ยวชาญมีประสบการณ์เกี่ยวกับการออกแบบผลิตภัณฑ์ 6-10 ปี ร้อยละ 66.7 และ 11.15 ปี ร้อยล่ะ 33.3 ตามลำดับ

ตารางที่ 4.2 แสดงผลการประเมินโดยผู้เชี่ยวชาญที่มีต่อการออกแบบผลิตภัณฑ์เครื่องจักสานเส้นใยจากกาบกล้วยป่า ประเภทกระเป๋าสะพาย โดยกระบวนการมีส่วนร่วมของชุมชนปรากฏผลดังนี้

รายการ	X	S.D.	ความหมาย
1. ด้านความมีเอกลักษณ์	**4.11**		**เหมาะสมมาก**
1.1 แสดงถึงเอกลักษณ์ของชุมชน	4.00	0.00	เหมาะสมมาก
1.2 มีความสอดคล้องกับแนวคิดในการออกแบบ	4.00	0.00	เหมาะสมมาก
1.3 มีความแปลกใหม่ แตกต่างจากท้องตลาด	4.33	0.57	เหมาะสมมาก
2. ด้านความสวยงาม	**4.16**		**เหมาะสมมาก**
2.1 มีสีสันสวยงาม	4.00	0.00	เหมาะสมมาก
2.2 มีรูปทรงสวยงาม	4.33	0.57	เหมาะสมมาก
2.3 มีลวดลายสวยงาม	4.00	0.00	เหมาะสมมาก
2.4 มีรูปแบบน่าสนใจ	4.33	0.57	เหมาะสมมาก
3. ด้านความสะดวกในการใช้งาน	**4.11**		**เหมาะสมมาก**
3.1 มีความสะดวกในการใช้งาน	4.00	0.00	เหมาะสมมาก
3.2 มีความคล้องกับน่าที่ใช้งาน	4.00	1.00	เหมาะสมมาก
3.3 เหมาะสมทุกสภาพพื้นที่ของการใช้งาน	4.33	1.15	เหมาะสมมาก
4. ด้านความปลอดภัย	**4.11**		**เหมาะสมมาก**
4.1 มีความแข็งแรง	4.00	1.00	เหมาะสมมาก
4.2 ไม่มีลักษณะที่เป็นอันตราย	4.33	1.15	เหมาะสมมาก
4.3 ใช้วัสดุที่ปลอดภัย	4.00	1.00	เหมาะสมมาก
รวม	**4.12**		**เหมาะสมมาก**

จากตารางที่ 4.2 แสดงว่า ภาพภาพทุกด้านมีความเหมาะสมมาก (X= 4.12) เมื่อจำแนกเป็นรายด้าน พบว่า 1) ด้านความมีเอกลักษณ์มีความเหมาะสมมาก (X=4.11) 2) ด้านความสวยงามมีความเหมาะสมมาก (X =4.16) 3) ด้านความสะดวกในการใช้งานมีความเหมาะสมมาก (X =4.11) 4) ด้านความปลอดภัยมีความเหมาะสมมาก (X = 4.11)

ตารางที่ 4.3 แสดงผลการประเมินโดยผู้เชี่ยวชาญที่มีต่อการออกแบบผลิตภัณฑ์เครื่องจักสานเส้นใยจากกาบกล้วยป่า ประเภท กระเป๋าถือ โดยกระบวนการมีส่วนร่วมของชุมชน

รายการ	X	S.D.	ความหมาย
1. ด้านความมีเอกลักษณ์	**4.1**		**เหมาะสมมาก**
1.1 แสดงถึงเอกลักษณ์ของชุมชน	4.00	0.00	เหมาะสมมาก
1.2 มีความสอดคล้องกับแนวคิดในการออกแบบ	4.00	0.00	เหมาะสมมาก
1.3 มีความแปลกใหม่ แตกต่างจากท้องตลาด	4.33	0.57	เหมาะสมมาก
2. ด้านความสวยงาม	**4.16**		**เหมาะสมมาก**
2.1 มีสีสันสวยงาม	4.00	0.00	เหมาะสมมาก
2.2 มีรูปทรงสวยงาม	4.33	0.57	เหมาะสมมาก
2.3 มีลวดลายสวยงาม	4.00	0.00	เหมาะสมมาก
2.4 มีรูปแบบน่าสนใจ	4.33	0.57	เหมาะสมมาก
3. ด้านความสะดวกในการใช้งาน	**4.11**		**เหมาะสมมาก**
3.1 มีความสะดวกในการใช้งาน	4.00	0.00	เหมาะสมมาก
3.2 มีความคล้องกับน่าที่ใช้งาน	4.00	1.00	เหมาะสมมาก
3.3 เหมาะสมทุกสภาพพื้นที่ของการใช้งาน	4.33	1.15	เหมาะสมมาก
4. ด้านความปลอดภัย	**4.11**		**เหมาะสมมาก**
4.1 มีความแข็งแรง	4.00	1.00	เหมาะสมมาก
4.2 ไม่มีลักษณะที่เป็นอันตราย	4.33	1.15	เหมาะสมมาก
4.3 ใช้วัสดุที่ปลอดภัย	4.00	1.00	เหมาะสมมาก
รวม	**4.12**		**เหมาะสมมาก**

ตารางที่ 4.4 แสดงผลการประเมินโดยผู้เชี่ยวชาญที่มีต่อการ การออกแบบพัฒนาแบบผลิตภัณฑ์เครื่องจักสานประเภท ถาดผลไม้ เพื่อประเมินผลการออกแบบ โดยกระบวนการมีส่วนร่วมของชุมชน

รายการ	X	S.D.	ความหมาย
1. ด้านความมีเอกลักษณ์	**4.1**		**เหมาะสมมาก**
1.1 แสดงถึงเอกลักษณ์ของชุมชน	4.00	0.00	เหมาะสมมาก
1.2 มีความสอดคล้องกับแนวคิดในการออกแบบ	4.00	0.00	เหมาะสมมาก
1.3 มีความแปลกใหม่ แตกต่างจากท้องตลาด	4.33	0.57	เหมาะสมมาก
2. ด้านความสวยงาม	**4.16**		**เหมาะสมมาก**
2.1 มีสีสันสวยงาม	4.00	0.00	เหมาะสมมาก
2.2 มีรูปทรงสวยงาม	4.33	0.57	เหมาะสมมาก
2.3 มีลวดลายสวยงาม	4.00	0.00	เหมาะสมมาก
2.4 มีรูปแบบน่าสนใจ	4.33	0.57	เหมาะสมมาก
3. ด้านความสะดวกในการใช้งาน	**4.11**		**เหมาะสมมาก**
3.1 มีความสะดวกในการใช้งาน	4.00	0.00	เหมาะสมมาก
3.2 มีความคล้องกับน่าที่ใช้งาน	4.00	1.00	เหมาะสมมาก
3.3 เหมาะสมทุกสภาพพื้นที่ของการใช้งาน	4.33	1.15	เหมาะสมมาก
4. ด้านความปลอดภัย	**4.11**		**เหมาะสมมาก**
4.1 มีความแข็งแรง	4.00	1.00	เหมาะสมมาก
4.2 ไม่มีลักษณะที่เป็นอันตราย	4.33	1.15	เหมาะสมมาก
4.3 ใช้วัสดุที่ปลอดภัย	4.00	1.00	เหมาะสมมาก
รวม	**4.12**		**เหมาะสมมาก**

จากตารางที่ 4.4 แสดงว่า ภาพภาพทุกด้านมีความเหมาะสมมาก (X= 4.12) เมื่อจำแนกเป็นรายด้าน พบว่า 1) ด้านความมีเอกลักษณ์มีความเหมาะสมมาก (X=4.11) 2) ด้านความสวยงามมีความเหมาะสมมาก (X =4.16) 3) ด้านความสะดวกในการใช้งานมีความเหมาะสมมาก (X =4.11) 4) ด้านความปลอดภัยมีความเหมาะสมมาก (X = 4.11)

ตารางที่ 4.5 แสดงผลการประเมินโดยผู้เชี่ยวชาญที่มีต่อการออกแบบผลิตภัณฑ์เครื่องจักสานเส้นใยจากกาบกล้วยป่า ประเภท ที่รองแก้วโดยกระบวนการมีส่วนร่วมของชุมชน

รายการ	X	S.D.	ความหมาย
1. ด้านความมีเอกลักษณ์	**4.34**		**เหมาะสมมาก**
1.1 แสดงถึงเอกลักษณ์ของชุมชน	4.21	0.81	เหมาะสมมาก
1.2 มีความสอดคล้องกับแนวคิดในการออกแบบ	4.24	0.83	เหมาะสมมาก
1.3 มีความแปลกใหม่ แตกต่างจากท้องตลาด	4.58	0.65	เหมาะสมมากที่สุด
2. ด้านความสวยงาม	**4.43**		**เหมาะสมมาก**
2.1 มีสีสันสวยงาม	4.39	0.70	เหมาะสมมาก
2.2 มีรูปทรงสวยงาม	4.36	0.68	เหมาะสมมาก
2.3 มีลวดลายสวยงาม	4.40	0.70	เหมาะสมมาก
2.4 มีรูปแบบน่าสนใจ	4.60	0.65	เหมาะสมมากที่สุด
3. ด้านความสะดวกในการใช้งาน	**4.49**		**เหมาะสมมาก**
3.1 มีความสะดวกในการใช้งาน	4.36	0.74	เหมาะสมมาก
3.2 มีความคล้องกับน่าที่ใช้งาน	4.80	0.67	เหมาะสมมากที่สุด
3.3 เหมาะสมทุกสภาพพื้นที่ของการใช้งาน	4.33	0.79	เหมาะสมมาก
4. ด้านความปลอดภัย	**4.46**		**เหมาะสมมาก**
4.1 มีความแข็งแรง	4.48	0.66	เหมาะสมมาก
4.2 ไม่มีลักษณะที่เป็นอันตราย	4.44	0.74	เหมาะสมมาก
4.3 ใช้วัสดุที่ปลอดภัย	4.48	0.74	เหมาะสมมาก
รวม	**4.43**		**เหมาะสมมาก**

จากตารางที่ 4.5 แสดงว่า ภาพภาพทุกด้านมีความเหมาะสมมาก (X= 4.43) เมื่อจำแนกเป็นรายด้าน พบว่า 1) ด้านความมีเอกลักษณ์มีความเหมาะสมมาก (X=4.34) 2) ด้านความสวยงามมีความเหมาะสมมาก (X =4.43) 3) ด้านความสะดวกในการใช้งานมีความเหมาะสมมาก (X =4.49) 4) ด้านความปลอดภัยมีความเหมาะสมมาก (X = 4.46)

ตารางที่ 4.6 แสดงผลการประเมินโดยผู้เชี่ยวชาญที่มีต่อผลการออกแบบผลิตภัณฑ์เครื่องจักสานเส้นใยจากกาบกล้วยป่า ประเภท ที่รองของร้อน โดยกระบวนการมีส่วนร่วมของชุมชน

รายการ	X	S.D.	ความหมาย
1. ด้านความมีเอกลักษณ์	**4.1**		**เหมาะสมมาก**
1.1 แสดงถึงเอกลักษณ์ของชุมชน	4.00	0.00	เหมาะสมมาก
1.2 มีความสอดคล้องกับแนวคิดในการออกแบบ	4.00	0.00	เหมาะสมมาก
1.3 มีความแปลกใหม่ แตกต่างจากท้องตลาด	4.33	0.57	เหมาะสมมาก
2. ด้านความสวยงาม	**4.16**		**เหมาะสมมาก**
2.1 มีสีสันสวยงาม	4.00	0.00	เหมาะสมมาก
2.2 มีรูปทรงสวยงาม	4.33	0.57	เหมาะสมมาก
2.3 มีลวดลายสวยงาม	4.00	0.00	เหมาะสมมาก
2.4 มีรูปแบบน่าสนใจ	4.33	0.57	เหมาะสมมาก
3. ด้านความสะดวกในการใช้งาน	**4.11**		**เหมาะสมมาก**
3.1 มีความสะดวกในการใช้งาน	4.00	0.00	เหมาะสมมาก
3.2 มีความคล้องกับน่าที่ใช้งาน	4.00	1.00	เหมาะสมมาก
3.3 เหมาะสมทุกสภาพพื้นที่ของการใช้งาน	4.33	1.15	เหมาะสมมาก
4. ด้านความปลอดภัย	**4.11**		**เหมาะสมมาก**
4.1 มีความแข็งแรง	4.00	1.00	เหมาะสมมาก
4.2 ไม่มีลักษณะที่เป็นอันตราย	4.33	1.15	เหมาะสมมาก
4.3 ใช้วัสดุที่ปลอดภัย	4.00	1.00	เหมาะสมมาก
รวม	**4.12**		**เหมาะสมมาก**

จากตารางที่ 4.6 แสดงว่า ภาพภาพทุกด้านมีความเหมาะสมมาก (X= 4.12) เมื่อจำแนกเป็นรายด้าน พบว่า 1) ด้านความมีเอกลักษณ์มีความเหมาะสมมาก (X=4.11) 2) ด้านความสวยงามมีความเหมาะสมมาก (X =4.16) 3) ด้านความสะดวกในการใช้งานมีความเหมาะสมมาก (X =4.11) 4) ด้านความปลอดภัยมีความเหมาะสมมาก (X = 4.11)

ผลการประเมินความพึ่งพอใจของผู้สนใจและนักท่องเที่ยว

ผู้วิจัย ได้นำแบบผลิตภัณฑ์เครื่องจักสาน ที่พัฒนาเป็นแบบที่สมบูรณ์แล้ว ที่ผู้เชี่ยวชาญประเมินแล้วมาสร้างต้นแบบ แล้วนำต้นแบบไปให้ผู้สนใจและนักท่องเที่ยวประเมินความพึงพอใจ ซึ่งผลการประเมินนำเสนอได้ ดังนี้

ตารางที่ 4.7 สถานภาพของผู้ตอบแบบสอบถาม

รายการ	จำนวน(n=120)	ร้อยละ
1. สถานภาพ		
1.1 นักท่องเที่ยว	98	81.7
1.2 ผู้สนใจ	22	18.3
2. เพศ		
2.1 ชาย	26	21.7
2.2 หญิง	94	78.3
3. อายุ		
3.1 น้อยกกว่า 20 ปี	4	3.3
3.2 20-30 ปี	41	34.2
3.3 31-40 ปี	44	36.7
3.4 41-50 ปี	23	19.2
3.5 51-60ปี	5	4.2
3.6 61-70 ปี	2	1.7
3.7 71-80ปี	1	0.8
4. การศึกษา		
4.1 ประถมศึกษาปีที่	9	7.5
4.2 มัธยมศึกษาตอนต้น	6	5.0
4.3 มัธยมศึกษาตอนปลาย/ปวช. หรือเทียบเท่า	21	17.5
4.4 อนุปริญญา/ปวส. หรือเทียบเท่า	16	13.3
4.5 ปริญญาตรี	48	40.0
4.6 สูงกว่าปริญญาตรี	12	10.0
4.7 อื่นๆ	8	6.7

ตารางที่ 4.7 สถานภาพของผู้ตอบแบบสอบถาม (ต่อ)

5. อาชีพ		
5.1 เกษตรกร	7	5.8
5.2 ค้าขาย	28	23.3
5.3 รับราชการ	21	17.5
5.4 พนักงานบริษัทเอกชน	12	10.0
5.5 ธุรกิจส่วนตัว	25	20.8
5.6 อื่นๆ	27	22.5
6. ภูมิลำเนา		
6.1 ภาคเหนือ	69	57.5
6.2 ภาคอีสาน	7	5.8
6.3 ภาคกลาง	17	14.2
6.4 ภาคใต้	7	5.8
6.5 ภาคตะวันออก	10	8.3
6.6 ภาคตะวันตก	1	0.8
6.7 กรุงเทพ	8	6.7
6.8 อื่นๆ	1	0.8

จากตารางที่ 4.7 แสดงว่า ผู้ประเมินความพึงพอใจส่วนใหญ่ เป็นนักท่องเที่ยวและผู้สนใจ คิดเป็นร้อยละ 81.7 เป็นเพศชาย ร้อยละ 21.7 เพศหญิง ร้อยละ 78.3 ผู้ประเมินส่วนใหญ่มีอายุ 31-40 ปี และ 20-30 ปี คิดเป็นร้อยละ 36.7 และ 34.2 ตามลำดับ ด้านการศึกษาพบว่าผู้ประเมินส่วนใหญ่ จบการศึกษาสูงสุดในระดับปริญญาตรี คิดเป็นร้อยละ 40 โดยผู้ประเมินส่วนใหญ่ประกอบอาชีพ ค้าขายคิดเป็นร้อยล่ะ 23.3 เท่ากัน นอกจากนี้ พบว่าผู้ประเมินส่วนใหญ่ คิดเป็นร้อยละ 57.5 ที่มี ภูมิลำเนาในภาคเหนือ

ตารางที่ 4.8 แสดงผลการประเมินความพึงพอใจของผู้สนใจและนักท่องเที่ยวที่มีต่อการออกแบบกระเป๋าสะพาย

รายการ	X	S.D.	ความหมาย
1. ด้านความมีเอกลักษณ์	**4.34**		**เหมาะสมมาก**
1.1 แสดงถึงเอกลักษณ์ของชุมชน	4.21	0.81	เหมาะสมมาก
1.2 มีความสอดคล้องกับแนวคิดในการออกแบบ	4.24	0.83	เหมาะสมมาก
1.3 มีความแปลกใหม่ แตกต่างจากท้องตลาด	4.58	0.65	เหมาะสมมากที่สุด
2. ด้านความสวยงาม	**4.43**		**เหมาะสมมาก**
2.1 มีสีสันสวยงาม	4.39	0.70	เหมาะสมมาก
2.2 มีรูปทรงสวยงาม	4.36	0.68	เหมาะสมมาก
2.3 มีลวดลายสวยงาม	4.40	0.70	เหมาะสมมาก
2.4 มีรูปแบบน่าสนใจ	4.60	0.65	เหมาะสมมากที่สุด
3. ด้านความสะดวกในการใช้งาน	**4.49**		**เหมาะสมมาก**
3.1 มีความสะดวกในการใช้งาน	4.36	0.74	เหมาะสมมาก
3.2 มีความคล้องกับน่าที่ใช้งาน	4.80	0.67	เหมาะสมมากที่สุด
3.3 เหมาะสมทุกสภาพพื้นที่ของการใช้งาน	4.33	0.79	เหมาะสมมาก
4. ด้านความปลอดภัย	**4.46**		**เหมาะสมมาก**
4.1 มีความแข็งแรง	4.48	0.66	เหมาะสมมาก
4.2 ไม่มีลักษณะที่เป็นอันตราย	4.44	0.74	เหมาะสมมาก
4.3 ใช้วัสดุที่ปลอดภัย	4.48	0.74	เหมาะสมมาก
รวม	**4.43**		**เหมาะสมมาก**

จากตารางที่ 4.8 แสดงว่า ภาพภาพทุกด้านมีความเหมาะสมมาก (X= 4.43) เมื่อจำแนกเป็นรายด้าน พบว่า 1) ด้านความมีเอกลักษณ์มีความเหมาะสมมาก (X=4.34) 2) ด้านความสวยงามมีความเหมาะสมมาก (X =4.43) 3) ด้านความสะดวกในการใช้งานมีความเหมาะสมมาก (X =4.49) 4) ด้านความปลอดภัยมีความเหมาะสมมาก (X = 4.46)

ตารางที่ 4.9 ผลการประเมินความพึงพอใจของผู้สนใจและนักท่องเที่ยวที่มีต่อการออกแบบกระเป๋าถือ

รายการ	**X**	**S.D.**	**ความหมาย**
1. ด้านความมีเอกลักษณ์	**4.34**		**เหมาะสมมาก**
1.1 แสดงถึงเอกลักษณ์ของชุมชน	4.21	0.81	เหมาะสมมาก
1.2 มีความสอดคล้องกับแนวคิดในการออกแบบ	4.24	0.83	เหมาะสมมาก
1.3 มีความแปลกใหม่ แตกต่างจากท้องตลาด	4.58	0.65	เหมาะสมมากที่สุด
2. ด้านความสวยงาม	**4.43**		**เหมาะสมมาก**
2.1 มีสีสันสวยงาม	4.39	0.70	เหมาะสมมาก
2.2 มีรูปทรงสวยงาม	4.36	0.68	เหมาะสมมาก
2.3 มีลวดลายสวยงาม	4.40	0.70	เหมาะสมมาก
2.4 มีรูปแบบน่าสนใจ	4.60	0.65	เหมาะสมมากที่สุด
3. ด้านความสะดวกในการใช้งาน	**4.49**		**เหมาะสมมาก**
3.1 มีความสะดวกในการใช้งาน	4.36	0.74	เหมาะสมมาก
3.2 มีความคล้องกับน่าที่ใช้งาน	4.80	0.67	เหมาะสมมากที่สุด
3.3 เหมาะสมทุกสภาพพื้นที่ของการใช้งาน	4.33	0.79	เหมาะสมมาก
4. ด้านความปลอดภัย	**4.46**		**เหมาะสมมาก**
4.1 มีความแข็งแรง	4.48	0.66	เหมาะสมมาก
4.2 ไม่มีลักษณะที่เป็นอันตราย	4.44	0.74	เหมาะสมมาก
4.3 ใช้วัสดุที่ปลอดภัย	4.48	0.74	เหมาะสมมาก
รวม	**4.43**		**เหมาะสมมาก**

จากตารางที่ 4.9 แสดงว่า ภาพภาพทุกด้านมีความเหมาะสมมาก (X= 4.43) เมื่อจำแนกเป็นรายด้าน พบว่า 1) ด้านความมีเอกลักษณ์มีความเหมาะสมมาก (X=4.34) 2) ด้านความสวยงามมีความเหมาะสมมาก (X =4.43) 3) ด้านความสะดวกในการใช้งานมีความเหมาะสมมาก (X =4.49) 4) ด้านความปลอดภัยมีความเหมาะสมมาก (X = 4.46)

ตารางที่ 4.10 แสดงผลการประเมินความพึงพอใจของผู้สนใจและนักท่องเที่ยวที่มีต่อการออกแบบถาดผลไม้

รายการ	X	S.D.	ความหมาย
1. ด้านความมีเอกลักษณ์	**4.34**		**เหมาะสมมาก**
1.1 แสดงถึงเอกลักษณ์ของชุมชน	4.21	0.81	เหมาะสมมาก
1.2 มีความสอดคล้องกับแนวคิดในการออกแบบ	4.24	0.83	เหมาะสมมาก
1.3 มีความแปลกใหม่ แตกต่างจากท้องตลาด	4.58	0.65	เหมาะสมมากที่สุด
2. ด้านความสวยงาม	**4.43**		**เหมาะสมมาก**
2.1 มีสีสันสวยงาม	4.39	0.70	เหมาะสมมาก
2.2 มีรูปทรงสวยงาม	4.36	0.68	เหมาะสมมาก
2.3 มีลวดลายสวยงาม	4.40	0.70	เหมาะสมมาก
2.4 มีรูปแบบน่าสนใจ	4.60	0.65	เหมาะสมมากที่สุด
3. ด้านความสะดวกในการใช้งาน	**4.49**		**เหมาะสมมาก**
3.1 มีความสะดวกในการใช้งาน	4.36	0.74	เหมาะสมมาก
3.2 มีความคล้องกับน่าที่ใช้งาน	4.80	0.67	เหมาะสมมากที่สุด
3.3 เหมาะสมทุกสภาพพื้นที่ของการใช้งาน	4.33	0.79	เหมาะสมมาก
4. ด้านความปลอดภัย	**4.46**		**เหมาะสมมาก**
4.1 มีความแข็งแรง	4.48	0.66	เหมาะสมมาก
4.2 ไม่มีลักษณะที่เป็นอันตราย	4.44	0.74	เหมาะสมมาก
4.3 ใช้วัสดุที่ปลอดภัย	4.48	0.74	เหมาะสมมาก
รวม	**4.43**		**เหมาะสมมาก**

จากตารางที่ 4.10 แสดงว่า ภาพภาพทุกด้านมีความเหมาะสมมาก (X= 4.43) เมื่อจำแนกเป็นรายด้าน พบว่า 1) ด้านความมีเอกลักษณ์มีความเหมาะสมมาก (X=4.34) 2) ด้านความสวยงามมีความเหมาะสมมาก (X =4.43) 3) ด้านความสะดวกในการใช้งานมีความเหมาะสมมาก (X =4.49) 4) ด้านความปลอดภัยมีความเหมาะสมมาก (X = 4.46)

ตารางที่ 4.11 แสดงผลการประเมินความพึงพอใจของผู้สนใจและนักท่องเที่ยวที่มีต่อการออกแบบที่รองแก้ว

รายการ	X	S.D.	ความหมาย
1. ด้านความมีเอกลักษณ์	**4.34**		**เหมาะสมมาก**
1.1 แสดงถึงเอกลักษณ์ของชุมชน	4.21	0.81	เหมาะสมมาก
1.2 มีความสอดคล้องกับแนวคิดในการออกแบบ	4.24	0.83	เหมาะสมมาก
1.3 มีความแปลกใหม่ แตกต่างจากท้องตลาด	4.58	0.65	เหมาะสมมากที่สุด
2. ด้านความสวยงาม	**4.43**		**เหมาะสมมาก**
2.1 มีสีสันสวยงาม	4.39	0.70	เหมาะสมมาก
2.2 มีรูปทรงสวยงาม	4.36	0.68	เหมาะสมมาก
2.3 มีลวดลายสวยงาม	4.40	0.70	เหมาะสมมาก
2.4 มีรูปแบบน่าสนใจ	4.60	0.65	เหมาะสมมากที่สุด
3. ด้านความสะดวกในการใช้งาน	**4.49**		**เหมาะสมมาก**
3.1 มีความสะดวกในการใช้งาน	4.36	0.74	เหมาะสมมาก
3.2 มีความคล้องกับน่าที่ใช้งาน	4.80	0.67	เหมาะสมมากที่สุด
3.3 เหมาะสมทุกสภาพพื้นที่ของการใช้งาน	4.33	0.79	เหมาะสมมาก
4. ด้านความปลอดภัย	**4.46**		**เหมาะสมมาก**
4.1 มีความแข็งแรง	4.48	0.66	เหมาะสมมาก
4.2 ไม่มีลักษณะที่เป็นอันตราย	4.44	0.74	เหมาะสมมาก
4.3 ใช้วัสดุที่ปลอดภัย	4.48	0.74	เหมาะสมมาก
รวม	**4.43**		**เหมาะสมมาก**

จากตารางที่ 4.11 แสดงว่า ภาพภาพทุกด้านมีความเหมาะสมมาก (X= 4.43) เมื่อจำแนกเป็นรายด้าน พบว่า 1) ด้านความมีเอกลักษณ์มีความเหมาะสมมาก (X=4.34) 2) ด้านความสวยงามมีความเหมาะสมมาก (X =4.43) 3) ด้านความสะดวกในการใช้งานมีความเหมาะสมมาก (X =4.49) 4) ด้านความปลอดภัยมีความเหมาะสมมาก (X = 4.46)

ตารางที่ 4.12 แสดงผลการประเมินความพึงพอใจของผู้สนใจและนักท่องเที่ยวที่มีต่อการออกแบบที่รองของร้อน

รายการ	X	S.D.	ความหมาย
1. ด้านความมีเอกลักษณ์	**4.34**		**เหมาะสมมาก**
1.1 แสดงถึงเอกลักษณ์ของชุมชน	4.21	0.81	เหมาะสมมาก
1.2 มีความสอดคล้องกับแนวคิดในการออกแบบ	4.24	0.83	เหมาะสมมาก
1.3 มีความแปลกใหม่ แตกต่างจากท้องตลาด	4.58	0.65	เหมาะสมมากที่สุด
2. ด้านความสวยงาม	**4.43**		**เหมาะสมมาก**
2.1 มีสีสันสวยงาม	4.39	0.70	เหมาะสมมาก
2.2 มีรูปทรงสวยงาม	4.36	0.68	เหมาะสมมาก
2.3 มีลวดลายสวยงาม	4.40	0.70	เหมาะสมมาก
2.4 มีรูปแบบน่าสนใจ	4.60	0.65	เหมาะสมมากที่สุด
3. ด้านความสะดวกในการใช้งาน	**4.49**		**เหมาะสมมาก**
3.1 มีความสะดวกในการใช้งาน	4.36	0.74	เหมาะสมมาก
3.2 มีความคล้องกับน่าที่ใช้งาน	4.80	0.67	เหมาะสมมากที่สุด
3.3 เหมาะสมทุกสภาพพื้นที่ของการใช้งาน	4.33	0.79	เหมาะสมมาก
4. ด้านความปลอดภัย	**4.46**		**เหมาะสมมาก**
4.1 มีความแข็งแรง	4.48	0.66	เหมาะสมมาก
4.2 ไม่มีลักษณะที่เป็นอันตราย	4.44	0.74	เหมาะสมมาก
4.3 ใช้วัสดุที่ปลอดภัย	4.48	0.74	เหมาะสมมาก
รวม	**4.43**		**เหมาะสมมาก**

จากตารางที่ 4.12 แสดงว่า ภาพภาพทุกด้านมีความเหมาะสมมาก (X= 4.43) เมื่อจำแนกเป็นรายด้าน พบว่า 1) ด้านความมีเอกลักษณ์มีความเหมาะสมมาก (X=4.34) 2) ด้านความสวยงามมีความเหมาะสมมาก (X =4.43) 3) ด้านความสะดวกในการใช้งานมีความเหมาะสมมาก (X =4.49) 4) ด้านความปลอดภัยมีความเหมาะสมมาก (X = 4.46)

ผู้วิจัย ได้นำแบบผลิตภัณฑ์เครื่องจักสาน กระเป๋าสะพาย กระเป๋าถือ ถาดผลไม้ ที่ผลการประเมินการตรวจสอบคุณลักษณะและคุณสมบัติทางกายภาพผลิตภัณฑ์ ตามมาตรฐานผลิตภัณฑ์ชุมชน (มผช.56/2546) จากคณะอาจารย์ผู้เชี่ยวชาญทางด้านการออกแบบรองแก้ว ที่รองของร้อน โดยกระบวนการมีส่วนร่วมของชุมชน ที่พัฒนาเป็นแบบที่สมบูรณ์แล้ว เสนอต่อผู้เชี่ยวชาญทางด้านการออกแบบจำนวน 3 ท่าน ประเมินผลการออกแบบซึ่งผลการประเมินนำเสนอได้ดังนี้

ตารางที่ 4.13 หลักเกณฑ์การให้คะแนนผลิตภัณฑ์จากเส้นใยจากกาบกล้วยป่า

รายการ	จำนวน(n=3)	ร้อยละ
1. เพศ		
1.1 ชาย	2	66.7
1.2 หญิง	1	33.3
2. อายุ		
2.1 31-40 ปี	3	100
3. การศึกษา		
3.1 ปริญญาโท	3	100
4. สาขาการศึกษา		
4.1 เทคโนโลยีผลิตภัณฑ์อุตสาหกรรม	2	66.7
4.2 สถาปัตยกรรม	1	33.7
5. อาชีพ		
5.1 รับราชการ	1	33.3
5.2 พนักงานมหาลัย	1	33.3
5.3 ลูกจ้างของรัฐ	1	33.3
6. ประสบการณ์ในการทำงานเกี่ยวกับการออกแบบผลิตภัณฑ์		
6.1 6-10 ปี	2	66.7
6.2 11-15 ปี	1	33.7

จากตารางที่ 4.13 แสดงว่า ผู้ทรงคุณวุฒิ เป็นเพศชาย ร้อยละ 66.7 เป็นเพศหญิง ร้อยล่ะ 33.3 ผู้ทรงคุณวุฒิทั้งหมด (ร้อยละ 100) มีอายุระหว่าง 31-41 ปี และจบการศึกษาสูงสุดในระดับปริญญาโท สำหรับสาขาที่ศึกษานั้น จบสาขาเทคโนโลยีผลิตภัณฑ์อุตสาหกรรม ร้อยละ 66.7 และ

สาขาสถาปัตยกรรม ร้อยละ 33.3 ตามลำดับ โดยผู้ทรงคุณวุฒิ ประกอบอาชีพรับราชการ พนักงานมหาวิทยาลัย และลูกจ้างของรัฐ ร้อยละ 33.3 นอกจากนี้ พบว่า ผู้เชี่ยวชาญมีประสบการณ์เกี่ยวกับการออกแบบผลิตภัณฑ์ 6-10 ปี ร้อยละ 66.7 และ 11.15 ปี ร้อยล่ะ 33.3 ตามลำดับ

ตารางที่ 4.14 ผลการประเมินการออกแบบกระเป๋าสะพายจากคณะอาจารย์ผู้เชี่ยวชาญทางด้านการออกแบบ

รายการ	X	S.D.	ความหมาย
1. ด้านความมีเอกลักษณ์	**4.11**		**เหมาะสมมาก**
1.1 แสดงถึงเอกลักษณ์ของชุมชน	4.00	0.00	เหมาะสมมาก
1.2 มีความสอดคล้องกับแนวคิดในการออกแบบ	4.00	0.00	เหมาะสมมาก
1.3 มีความแปลกใหม่ แตกต่างจากท้องตลาด	4.33	0.57	เหมาะสมมาก
2. ด้านความสวยงาม	**4.16**		**เหมาะสมมาก**
2.1 มีสีสันสวยงาม	4.00	0.00	เหมาะสมมาก
2.2 มีรูปทรงสวยงาม	4.33	0.57	เหมาะสมมาก
2.3 มีลวดลายสวยงาม	4.00	0.00	เหมาะสมมาก
2.4 มีรูปแบบน่าสนใจ	4.33	0.57	เหมาะสมมาก
3. ด้านความสะดวกในการใช้งาน	**4.11**		**เหมาะสมมาก**
3.1 มีความสะดวกในการใช้งาน	4.00	0.00	เหมาะสมมาก
3.2 มีความคล้องกับน่าที่ใช้งาน	4.00	1.00	เหมาะสมมาก
3.3 เหมาะสมทุกสภาพพื้นที่ของการใช้งาน	4.33	1.15	เหมาะสมมาก
4. ด้านความปลอดภัย	**4.11**		**เหมาะสมมาก**
4.1 มีความแข็งแรง	4.00	1.00	เหมาะสมมาก
4.2 ไม่มีลักษณะที่เป็นอันตราย	4.33	1.15	เหมาะสมมาก
4.3 ใช้วัสดุที่ปลอดภัย	4.00	1.00	เหมาะสมมาก
รวม	**4.12**		**เหมาะสมมาก**

จากตารางที่ 4.14 แสดงว่า ภาพภาพทุกด้านมีความเหมาะสมมาก (X= 4.12) เมื่อจำแนกเป็นรายด้าน พบว่า 1) ด้านความมีเอกลักษณ์มีความเหมาะสมมาก (X=4.11) 2) ด้านความสวยงามมี

ความเหมาะสมมาก (X =4.16) 3) ด้านความสะดวกในการใช้งานมีความเหมาะสมมาก (X =4.11) 4) ด้านความปลอดภัยมีความเหมาะสมมาก (X = 4.11)

ตารางที่ 4.15 แสดงผลการประเมินการออกแบบกระเป๋าถือจากคณะอาจารย์ผู้เชี่ยวชาญทางด้านการออกแบบ

รายการ	X	S.D.	ความหมาย
1. ด้านความมีเอกลักษณ์	**4.1**		**เหมาะสมมาก**
1.1 แสดงถึงเอกลักษณ์ของชุมชน	4.00	0.00	เหมาะสมมาก
1.2 มีความสอดคล้องกับแนวคิดในการออกแบบ	4.00	0.00	เหมาะสมมาก
1.3 มีความแปลกใหม่ แตกต่างจากท้องตลาด	4.33	0.57	เหมาะสมมาก
2. ด้านความสวยงาม	**4.16**		**เหมาะสมมาก**
2.1 มีสีสันสวยงาม	4.00	0.00	เหมาะสมมาก
2.2 มีรูปทรงสวยงาม	4.33	0.57	เหมาะสมมาก
2.3 มีลวดลายสวยงาม	4.00	0.00	เหมาะสมมาก
2.4 มีรูปแบบน่าสนใจ	4.33	0.57	เหมาะสมมาก
3. ด้านความสะดวกในการใช้งาน	**4.11**		**เหมาะสมมาก**
3.1 มีความสะดวกในการใช้งาน	4.00	0.00	เหมาะสมมาก
3.2 มีความคล้องกับน่าที่ใช้งาน	4.00	1.00	เหมาะสมมาก
3.3 เหมาะสมทุกสภาพพื้นที่ของการใช้งาน	4.33	1.15	เหมาะสมมาก
4. ด้านความปลอดภัย	**4.11**		**เหมาะสมมาก**
4.1 มีความแข็งแรง	4.00	1.00	เหมาะสมมาก
4.2 ไม่มีลักษณะที่เป็นอันตราย	4.33	1.15	เหมาะสมมาก
4.3 ใช้วัสดุที่ปลอดภัย	4.00	1.00	เหมาะสมมาก
รวม	**4.12**		**เหมาะสมมาก**

จากตารางที่ 4.15 แสดงว่า ภาพภาพทุกด้านมีความเหมาะสมมาก (X= 4.12) เมื่อจำแนกเป็นรายด้าน พบว่า 1) ด้านความมีเอกลักษณ์มีความเหมาะสมมาก (X=4.11) 2) ด้านความสวยงามมีความเหมาะสมมาก (X =4.16) 3) ด้านความสะดวกในการใช้งานมีความเหมาะสมมาก (X =4.11) 4) ด้านความปลอดภัยมีความเหมาะสมมาก (X = 4.11)

ตารางที่ 4.16 แสดงผลการประเมินการออกแบบถาดผลไม้จากคณะอาจารย์ผู้เชี่ยวชาญทางด้านการออกแบบ

รายการ	X	S.D.	ความหมาย
1. ด้านความมีเอกลักษณ์	**4.1**		**เหมาะสมมาก**
1.1 แสดงถึงเอกลักษณ์ของชุมชน	4.00	0.00	เหมาะสมมาก
1.2 มีความสอดคล้องกับแนวคิดในการออกแบบ	4.00	0.00	เหมาะสมมาก
1.3 มีความแปลกใหม่ แตกต่างจากท้องตลาด	4.33	0.57	เหมาะสมมาก
2. ด้านความสวยงาม	**4.16**		**เหมาะสมมาก**
2.1 มีสีสันสวยงาม	4.00	0.00	เหมาะสมมาก
2.2 มีรูปทรงสวยงาม	4.33	0.57	เหมาะสมมาก
2.3 มีลวดลายสวยงาม	4.00	0.00	เหมาะสมมาก
2.4 มีรูปแบบน่าสนใจ	4.33	0.57	เหมาะสมมาก
3. ด้านความสะดวกในการใช้งาน	**4.11**		**เหมาะสมมาก**
3.1 มีความสะดวกในการใช้งาน	4.00	0.00	เหมาะสมมาก
3.2 มีความคล้องกับน่าที่ใช้งาน	4.00	1.00	เหมาะสมมาก
3.3 เหมาะสมทุกสภาพพื้นที่ของการใช้งาน	4.33	1.15	เหมาะสมมาก
4. ด้านความปลอดภัย	**4.11**		**เหมาะสมมาก**
4.1 มีความแข็งแรง	4.00	1.00	เหมาะสมมาก
4.2 ไม่มีลักษณะที่เป็นอันตราย	4.33	1.15	เหมาะสมมาก
4.3 ใช้วัสดุที่ปลอดภัย	4.00	1.00	เหมาะสมมาก
รวม	**4.12**		**เหมาะสมมาก**

จากตารางที่ 4.16 แสดงว่า ภาพภาพทุกด้านมีความเหมาะสมมาก (X= 4.12) เมื่อจำแนกเป็นรายด้าน พบว่า 1) ด้านความมีเอกลักษณ์มีความเหมาะสมมาก (X=4.11) 2) ด้านความสวยงามมีความเหมาะสมมาก (X =4.16) 3) ด้านความสะดวกในการใช้งานมีความเหมาะสมมาก (X =4.11) 4) ด้านความปลอดภัยมีความเหมาะสมมาก (X = 4.11)

ตารางที่ 4.17 แสดงผลการประเมินการออกแบบที่รองแก้วจากคณะอาจารย์ผู้เชี่ยวชาญทางด้านการออกแบบ

รายการ	X	S.D.	ความหมาย
1. ด้านความมีเอกลักษณ์	**4.1**		**เหมาะสมมาก**
1.1 แสดงถึงเอกลักษณ์ของชุมชน	4.00	0.00	เหมาะสมมาก
1.2 มีความสอดคล้องกับแนวคิดในการออกแบบ	4.00	0.00	เหมาะสมมาก
1.3 มีความแปลกใหม่ แตกต่างจากท้องตลาด	4.33	0.57	เหมาะสมมาก
2. ด้านความสวยงาม	**4.16**		**เหมาะสมมาก**
2.1 มีสีสันสวยงาม	4.00	0.00	เหมาะสมมาก
2.2 มีรูปทรงสวยงาม	4.33	0.57	เหมาะสมมาก
2.3 มีลวดลายสวยงาม	4.00	0.00	เหมาะสมมาก
2.4 มีรูปแบบน่าสนใจ	4.33	0.57	เหมาะสมมาก
3. ด้านความสะดวกในการใช้งาน	**4.11**		**เหมาะสมมาก**
3.1 มีความสะดวกในการใช้งาน	4.00	0.00	เหมาะสมมาก
3.2 มีความคล้องกับน่าที่ใช้งาน	4.00	1.00	เหมาะสมมาก
3.3 เหมาะสมทุกสภาพพื้นที่ของการใช้งาน	4.33	1.15	เหมาะสมมาก
4. ด้านความปลอดภัย	**4.11**		**เหมาะสมมาก**
4.1 มีความแข็งแรง	4.00	1.00	เหมาะสมมาก
4.2 ไม่มีลักษณะที่เป็นอันตราย	4.33	1.15	เหมาะสมมาก
4.3 ใช้วัสดุที่ปลอดภัย	4.00	1.00	เหมาะสมมาก
รวม	**4.12**		**เหมาะสมมาก**

จากตารางที่ 4.17 แสดงว่า ภาพภาพทุกด้านมีความเหมาะสมมาก (X= 4.12) เมื่อจำแนกเป็นรายด้าน พบว่า 1) ด้านความมีเอกลักษณ์มีความเหมาะสมมาก (X=4.11) 2) ด้านความสวยงามมีความเหมาะสมมาก (X =4.16) 3) ด้านความสะดวกในการใช้งานมีความเหมาะสมมาก (X =4.11) 4) ด้านความปลอดภัยมีความเหมาะสมมาก (X = 4.11)

ตารางที่ 4.18 แสดงผลการประเมินการออกแบบที่รองของร้อนจากคณะอาจารย์ผู้เชี่ยวชาญทางด้านการออกแบบ

รายการ	X	S.D.	ความหมาย
1. ด้านความมีเอกลักษณ์	**4.1**		**เหมาะสมมาก**
1.1 แสดงถึงเอกลักษณ์ของชุมชน	4.00	0.00	เหมาะสมมาก
1.2 มีความสอดคล้องกับแนวคิดในการออกแบบ	4.00	0.00	เหมาะสมมาก
1.3 มีความแปลกใหม่ แตกต่างจากท้องตลาด	4.33	0.57	เหมาะสมมาก
2. ด้านความสวยงาม	**4.16**		**เหมาะสมมาก**
2.1 มีสีสันสวยงาม	4.00	0.00	เหมาะสมมาก
2.2 มีรูปทรงสวยงาม	4.33	0.57	เหมาะสมมาก
2.3 มีลวดลายสวยงาม	4.00	0.00	เหมาะสมมาก
2.4 มีรูปแบบน่าสนใจ	4.33	0.57	เหมาะสมมาก
3. ด้านความสะดวกในการใช้งาน	**4.11**		**เหมาะสมมาก**
3.1 มีความสะดวกในการใช้งาน	4.00	0.00	เหมาะสมมาก
3.2 มีความคล้องกับน่าที่ใช้งาน	4.00	1.00	เหมาะสมมาก
3.3 เหมาะสมทุกสภาพพื้นที่ของการใช้งาน	4.33	1.15	เหมาะสมมาก
4. ด้านความปลอดภัย	**4.11**		**เหมาะสมมาก**
4.1 มีความแข็งแรง	4.00	1.00	เหมาะสมมาก
4.2 ไม่มีลักษณะที่เป็นอันตราย	4.33	1.15	เหมาะสมมาก
4.3 ใช้วัสดุที่ปลอดภัย	4.00	1.00	เหมาะสมมาก
รวม	**4.12**		**เหมาะสมมาก**

จากตารางที่ 4.18 แสดงว่า ภาพภาพทุกด้านมีความเหมาะสมมาก (X= 4.12) เมื่อจำแนกเป็นรายด้าน พบว่า 1) ด้านความมีเอกลักษณ์มีความเหมาะสมมาก (X=4.11) 2) ด้านความสวยงามมีความเหมาะสมมาก (X =4.16) 3) ด้านความสะดวกในการใช้งานมีความเหมาะสมมาก (X =4.11) 4) ด้านความปลอดภัยมีความเหมาะสมมาก (X = 4.11)

บทที่ 5
สรุปผลการวิจัย อภิปรายผล และข้อเสนอแนะ

การวิจัยการออกแบบทดลองสร้างผลิตภัณฑ์จากกาบกล้วยของกลุ่มผลิตภัณฑ์ชุมชนบ้านหนองแม่นา อำเภอเข้าค้อ จังหวัดเพชรบูรณ์ โดยกระบวนการมีส่วนร่วมของชุมชน ผู้วิจัยได้สรุปผลการวิจัย อภิปรายผลและข้อเสนอแนะ ดังนี้

สรุปผลการวิจัย

1. สรุปผลการประเมินการออกแบบจากผู้เชี่ยวชาญ

ผู้วิจัยได้นำแบบผลิตภัณฑ์เครื่องจักสานจากกลุ่มชุมชนคนรักป่าบ้านหนองแม่นา อำเภอเข้าค้อ จังหวัดเพชรบูรณ์ โดยกระบวนการมีส่วนร่วมของชุมชน ผลิตภัณฑ์เครื่องจักสาน กระเป๋าถือ กระเป๋าสะพาย ถาดผลไม้ ที่รองแก้ว ที่รองของร้อน จำนวน 5 แบบเสนอต่อผู้เชี่ยวชาญจำนวน 3 ท่าน เพื่อประเมินผลการวิจัยออกแบบ ซึ่งสรุปผลการประเมินได้ ดังนี้

1) กระเป๋าสะพาย ภาพรวมทุกด้านมีความเหมาะสมมาก (X= 4.12) เมื่อจำแนกเป็นรายด้าน พบว่า 1) ด้านความมีเอกลักษณ์มีความเหมาะสมมาก (X=4.11) 2) ด้านความสวยงามมีความเหมาะสมมาก (X =4.16) 3) ด้านความสะดวกในการใช้งานมีความเหมาะสมมาก (X =4.11) 4) ด้านความปลอดภัยมีความเหมาะสมมาก (X = 4.11)

2) กระเป๋าถือ ภาพรวมทุกด้านมีความเหมาะสมมาก (X= 4.12) เมื่อจำแนกเป็นรายด้าน พบว่า 1) ด้านความมีเอกลักษณ์มีความเหมาะสมมาก (X=4.11) 2) ด้านความสวยงามมีความเหมาะสมมาก (X =4.16) 3) ด้านความสะดวกในการใช้งานมีความเหมาะสมมาก (X =4.11) 4) ด้านความปลอดภัยมีความเหมาะสมมาก (X = 4.11)

3) ถาดผลไม้ ภาพรวมทุกด้านมีความเหมาะสมมาก (X= 4.12) เมื่อจำแนกเป็นรายด้าน พบว่า 1) ด้านความมีเอกลักษณ์มีความเหมาะสมมาก (X=4.11) 2) ด้านความสวยงามมีความเหมาะสมมาก (X =4.16) 3) ด้านความสะดวกในการใช้งานมีความเหมาะสมมาก (X =4.11) 4) ด้านความปลอดภัยมีความเหมาะสมมาก (X = 4.11)

4) ที่รองแก้ว ภาพรวมทุกด้านมีความเหมาะสมมาก (X= 4.43) เมื่อจำแนกเป็นรายด้าน พบว่า 1) ด้านความมีเอกลักษณ์มีความเหมาะสมมาก (X=4.34) 2) ด้านความสวยงามมีความเหมาะสมมาก (X =4.43) 3) ด้านความสะดวกในการใช้งานมีความเหมาะสมมาก (X =4.49) 4) ด้านความปลอดภัยมีความเหมาะสมมาก (X = 4.46)

5) ที่รองของร้อน ภาพรวมทุกด้านมีความเหมาะสมมาก(X= 4.12) เมื่อจำแนกเป็นรายด้าน พบว่า 1) ด้านความมีเอกลักษณ์มีความเหมาะสมมาก (X=4.11) 2) ด้านความสวยงามมีความเหมาะสมมาก (X =4.16) 3) ด้านความสะดวกในการใช้งานมีความเหมาะสมมาก (X =4.11) 4) ด้านความปลอดภัยมีความเหมาะสมมาก (X = 4.11)

2. สรุปผลการประเมินความพึงพอใจของผู้สนใจและนักท่องเที่ยว

ผู้วิจัยได้นำผลิตภัณฑ์เครื่องจักสานจากกลุ่มชุมชนคนรักป่าบ้านหนองแม่นา อำเภอเข้าค้อ จังหวัดเพชรบูรณ์ โดยกระบวนการมีส่วนร่วมของชุมชน ที่ผู้เชี่ยวชาญประเมินแล้วมาสร้างต้นแบบ แล้วนำต้นแบบไปให้ผู้สนใจและนักท่องเที่ยวประเมินความพึงพอใจ ซึ่งผลประเมินสรุปได้ดังนี้

1) กระเป๋าสะพาย ภาพรวมทุกด้านมีความเหมาะสมมาก(X= 4.43) เมื่อจำแนกเป็นรายด้าน พบว่า 1) ด้านความมีเอกลักษณ์มีความเหมาะสมมาก (X=4.34) 2) ด้านความสวยงามมีความเหมาะสมมาก (X =4.43) 3) ด้านความสะดวกในการใช้งานมีความเหมาะสมมาก (X =4.49) 4) ด้านความปลอดภัยมีความเหมาะสมมาก (X = 4.46)

2) กระเป๋าถือ ภาพรวมทุกด้านมีความเหมาะสมมาก(X= 4.43) เมื่อจำแนกเป็นรายด้าน พบว่า 1) ด้านความมีเอกลักษณ์มีความเหมาะสมมาก (X=4.34) 2) ด้านความสวยงามมีความเหมาะสมมาก (X =4.43) 3) ด้านความสะดวกในการใช้งานมีความเหมาะสมมาก (X =4.49) 4) ด้านความปลอดภัยมีความเหมาะสมมาก (X = 4.46)

3) ถาดผลไม้ ภาพรวมทุกด้านมีความเหมาะสมมาก (X= 4.43) เมื่อจำแนกเป็นรายด้าน พบว่า 1) ด้านความมีเอกลักษณ์มีความเหมาะสมมาก (X=4.34) 2) ด้านความสวยงามมีความเหมาะสมมาก (X =4.43) 3) ด้านความสะดวกในการใช้งานมีความเหมาะสมมาก (X =4.49) 4) ด้านความปลอดภัยมีความเหมาะสมมาก (X = 4.46)

4) ที่รองแก้ว ภาพรวมทุกด้านมีความเหมาะสมมาก(X= 4.43) เมื่อจำแนกเป็นรายด้าน พบว่า 1) ด้านความมีเอกลักษณ์มีความเหมาะสมมาก (X=4.34) 2) ด้านความสวยงามมีความเหมาะสมมาก (X =4.43) 3) ด้านความสะดวกในการใช้งานมีความเหมาะสมมาก (X =4.49) 4) ด้านความปลอดภัยมีความเหมาะสมมาก (X = 4.46)

5) ที่รองของร้อน ภาพรวมทุกด้านมีความเหมาะสมมาก(X= 4.43) เมื่อจำแนกเป็นรายด้าน พบว่า 1) ด้านความมีเอกลักษณ์มีความเหมาะสมมาก (X=4.34) 2) ด้านความสวยงามมีความเหมาะสมมาก (X =4.43) 3) ด้านความสะดวกในการใช้งานมีความเหมาะสมมาก (X =4.49) 4) ด้านความปลอดภัยมีความเหมาะสมมาก (X = 4.46)

3. สรุปผลการประเมินการตรวจสอบคุณลักษณะและคุณสมบัติทางกายภาพผลิตภัณฑ์ตามมาตรฐานผลิตภัณฑ์ชุมชน (มผช.๕๖/๒๕๔๖) จากคณะอาจารย์ผู้เชี่ยวชาญทางด้านการออกแบบ

ผู้วิจัยได้นำผลิตภัณฑ์เครื่องจักสานจากกลุ่มชุมชนคนรักป่าบ้านหนองแม่นา อำเภอเข้าค้อ จังหวัดเพชรบูรณ์ โดยกระบวนการมีส่วนร่วมของชุมชน ที่ผู้เชี่ยวชาญประเมินแล้วมาสร้างต้นแบบ แล้วนำต้นแบบไปให้ผู้สนใจและนักท่องเที่ยวประเมินความพึงพอใจ ซึ่งผลประเมินสรุปได้ดังนี้

1) กระเป๋าสะพาย ภาพรวมทุกด้านมีความเหมาะสมมาก (X= 4.12) เมื่อจำแนกเป็นรายด้าน พบว่า 1) ด้านความมีเอกลักษณ์มีความเหมาะสมมาก (X=4.11) 2) ด้านความสวยงามมีความเหมาะสมมาก (X =4.16) 3) ด้านความสะดวกในการใช้งานมีความเหมาะสมมาก (X =4.11) 4) ด้านความปลอดภัยมีความเหมาะสมมาก (X = 4.11)

2) กระเป๋าถือ ภาพรวมทุกด้านมีความเหมาะสมมาก (X= 4.12) เมื่อจำแนกเป็นรายด้าน พบว่า 1) ด้านความมีเอกลักษณ์มีความเหมาะสมมาก (X=4.11) 2) ด้านความสวยงามมีความเหมาะสมมาก (X =4.16) 3) ด้านความสะดวกในการใช้งานมีความเหมาะสมมาก (X =4.11) 4) ด้านความปลอดภัยมีความเหมาะสมมาก (X = 4.11)

3) ถาดผลไม้ ภาพรวมทุกด้านมีความเหมาะสมมาก(X= 4.12) เมื่อจำแนกเป็นรายด้าน พบว่า 1) ด้านความมีเอกลักษณ์มีความเหมาะสมมาก (X=4.11) 2) ด้านความสวยงามมีความเหมาะสมมาก (X =4.16) 3) ด้านความสะดวกในการใช้งานมีความเหมาะสมมาก (X =4.11) 4) ด้านความปลอดภัยมีความเหมาะสมมาก (X = 4.11)

4) ที่รองแก้ว ภาพรวมทุกด้านมีความเหมาะสมมาก(X= 4.12) เมื่อจำแนกเป็นรายด้าน พบว่า 1) ด้านความมีเอกลักษณ์มีความเหมาะสมมาก (X=4.11) 2) ด้านความสวยงามมีความเหมาะสมมาก (X =4.16) 3) ด้านความสะดวกในการใช้งานมีความเหมาะสมมาก (X =4.11) 4) ด้านความปลอดภัยมีความเหมาะสมมาก (X = 4.11)

5) ที่รองของร้อน ภาพรวมทุกด้านมีความเหมาะสมมาก(X= 4.12) เมื่อจำแนกเป็นรายด้าน พบว่า 1) ด้านความมีเอกลักษณ์มีความเหมาะสมมาก (X=4.11) 2) ด้านความสวยงามมีความเหมาะสมมาก (X =4.16) 3) ด้านความสะดวกในการใช้งานมีความเหมาะสมมาก (X =4.11) 4) ด้านความปลอดภัยมีความเหมาะสมมาก (X = 4.11)

อภิปรายผลการวิจัย

จากผลประเมินการออกแบบผลิตภัณฑ์เครื่องจักสานกลุ่มชุมชนคนรักป่าบ้านหนองแม่นา อำเภอเข้าค้อ จังหวัดเพชรบูรณ์ โดยกระบวนการมีส่วนร่วมของชุมชน ผลประเมินความพึงพอใจของผู้สนใจของนักท่องเที่ยว ผู้เชี่ยวชาญด้านการออกแบบและคณะอาจารย์ด้านการออกแบบที่ได้ทำการประเมินผลตามวัตถุประสงค์ของการวิจัย พบว่าผลิตภัณฑ์เครื่องจักสานกลุ่มจักสานจำนวน 5 อย่างซึ่งได้แก่ ผลิตภัณฑ์เครื่องจักสาน ถือ กระเป๋าสะพาย กระเป๋าถือ ถาดผลไม้ ที่รองแก้ว ที่รองของร้อน ที่โดยภาพรวมทุกด้านมีความเหมาะสมมาก

สำหรับผลิตภัณฑ์เครื่องจักสานที่สร้างขึ้นยังสามารถสืบสานประเพณีของชุมชนอีกด้วย ซึ่งสอดคลองกับ วิบูลย์ ลี้สุวรรณ (2532:129) ได้เสนอแนวคิดในการสืบสาน และดำรงอยู่ของศิลปวัฒนธรรมไว้ว่า ท้องถิ่นใดที่สามารถส่งเสริมศิลปวัฒนธรรม โดยการนำมาออกแบบให้เป็นสินค้าได้ เท่ากับเป็นการสืบทอด และรักษาวัฒนธรรมดั้งเดิม ซึ่งสามารถนำมาออกแบบและผลิตออกจำหน่ายให้กับนักท่องเที่ยว เพราะผู้บริโภคกลุ่มนี้มีกำลังซื้อสูง อีกทั้งเป็นการสร้างรายได้ และสร้างอาชีพให้กับแรงงานในท้องถิ่นด้วย

สภาพปัญหาที่พบในการทำวิจัย

ปัญหาที่พบคือ การทำผลิตภัณฑ์เครื่องจักสานเป็นงานที่ละเอียดจึงต้องใช้เวลานานในการทำชิ้นงานแต่ละงาน และต้องใช้สมาธิในการทำงานอย่างมากจึงจะสำเร็จ เพราะต้องการนำรูปแบบและวิธีการสาน ลวดลายแต่ละลวดลาย จึงเป็นปัญหาในการทำผลิตภัณฑ์เครื่องจักสาน ส่วนปัญหาเรื่องของการแกะกาบกล้วย การจักกาบกล้วย ที่ต้องทำด้วยมือทำให้เสียเวลาการทำงาน และผลิตภัณฑ์ที่ทำเสร็จแล้วไม่นำมาลมควันไฟหรือนำมาเคลือบเงาทาน้ำมันวานิชจะทำให้เกิดเชื้อราได้ และปัญหาอีกประการหนึ่งคือกลุ่มผลิตภัณฑ์ยังขาดเครื่องมืออุปกรณ์ในการแปรรูปวัตถุดิบเช่น เครื่องแกะกาบกล้วย เครื่องจักกาบกล้วยให้เป็นเส้นตามขนาดที่ต้องการ

ข้อเสนอแนะ

1) ออกแบบผลิตภัณฑ์เครื่องจักสาน บ้านหนองแม่นา อำเภอเขาค้อ จังหวัดเพชรบูรณ์ โดยกระบวนการมีส่วนร่วมของชุมชนมีการใช้วัสดุที่เป็นกาบกล้วยป่าที่จะทำให้กาบกล้วยป่าเป็นเชื้อราได้ เมื่อทำงานผลิตภัณฑ์เครื่องจักสานเสร็จควรนำมาตากแดดให้แห้งแล้วจึงนำมาทาน้ำมันวานิช เพราะจะทำให้ชิ้นงานแห้งเร็วขึ้นและจะทำให้งานดูเงางามมากขึ้นและไม่เกิดราได้ง่าย

2) ควรส่งเสริมวิจัยพัฒนาเทคโนโลยีที่เหมาะสมได้แก่เครื่องมือและอุปกรณ์ในการแปรรูปวัตถุดิบลงสู่กลุ่มผลิตภัณฑ์ชุมชนเพื่อเพิ่มผลผลิตและประสิทธิภาพการทำงานให้มากกว่าปัจจุบันก็น่าจะช่วยเสริมสร้างความเข้มแข็งของชุมชนได้อีกแนวทางหนึ่ง

บรรณานุกรม

กรมส่งเสริมอุตสาหกรรม.พระราชบัญญัติส่งเสริมวิสาหกิจขนาดกลางและขนาดย่อม พ.ศ 2548 กรุงเทพมหานคร. : กรมส่งเสริมอุตสาหกรรม, 2548.

กระทรวงอุตสาหกรรม. **การผลิตภัณฑ์หัตถกรรมไทยที่ควรอนุรักษ์ ประเภทจักสาน ปีศิลปะวัฒนธรรมและวัฒนธรรมท้องถิน.กรุงเทพมหานคร.** : สำนักงานคณะกรรมการวัฒนธรรมแห่งชาติ, ม. ป. ป.

นิรัช สุดสังข์.2547. **การวิจัยการออกแบบผลิตภัณฑ์อุตสาหกรรม.**กรุงเทพฯ : สถาบันเทคโนโลยีพระจอมเกล้าเจ้าคุณทหารลาดกระบัง.

บุญชม ศรีสะอาด. **การวิจัยเบื้องต้น.** กรุงเทพฯ : สุวีริยาสาส์น,2545.

มนตรี ยอดบางเตย. 2538. **ออกแบบผลิตภัณฑ์.** กรุงเทพฯ : โอเดียนสโตร์.

สำนักงานคณะกรรมการพัฒนาการเศรษฐกิจและสังคมแห่งชาติ.**แผนพัฒนาเศรษฐกิจและสังคมแห่งชาติ ฉบับที่ 8 (พ.ศ. 2540 – 2544) กรุงเทพฯ :** นายโฆสิต ปั้นเปียมรักฎ์ . 2550.

สำนักนายกรัฐมนตรี, 2539. **แผนพัฒนาเศรษฐกิจและสังคมแห่งชาติ ฉบับที่ 10 (พ.ศ. 2550 – 2554). กรุงเทพฯ** : สำนักงานนายกรัฐมันตรี, 2549.

สำนักงานคณะกรรมการวัฒนธรรมแห่งชาติ. **ภูมิปัญญาชาวบ้านกับการพัฒนาชนบท.** กรุงเทพฯ

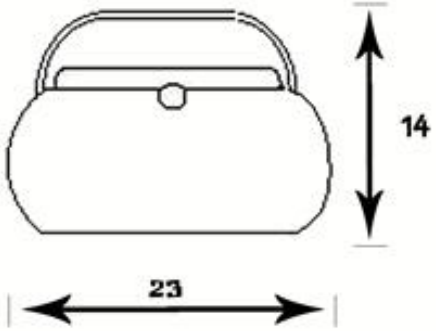

FRONT VIEW

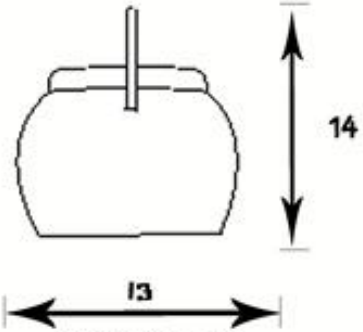

SIDE VIEW

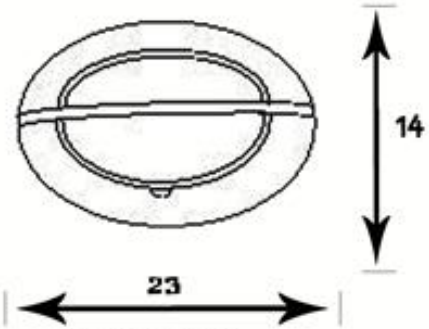

TOP VIEW

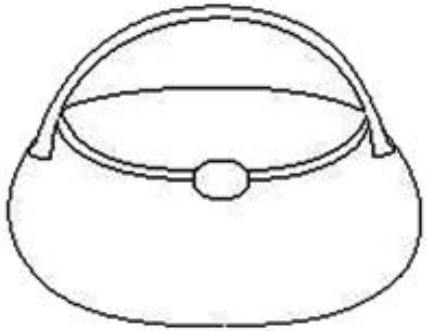

ISOMETRIC

ชื่อสถาบัน	มหาวิทยาลัยราชภัฏเพชรบูรณ์	UNIT : CENTIMETER
ชื่อผลงาน	กระเป๋าถือ	SCALE : NOT TO SCALE

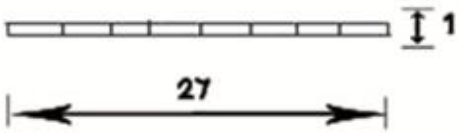

FRONT VIEW

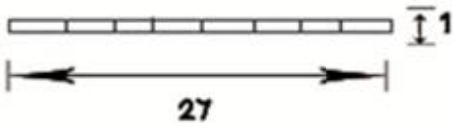

SIDE VIEW

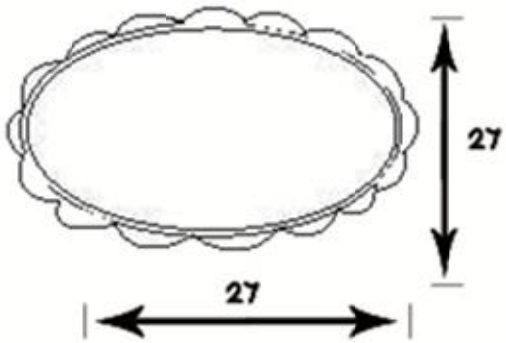

TOP VIEW

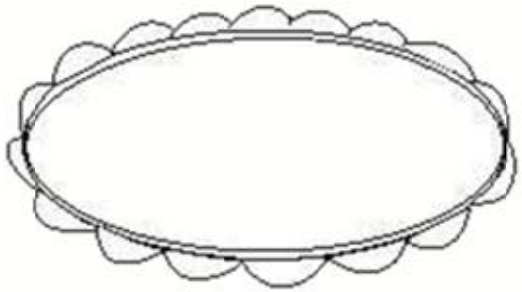

ISOMETRIC

ชื่อสถาบัน	มหาวิทยาลัยราชภัฏเพชรบูรณ์	UNIT : CENTIMETER
ชื่อผลงาน	ที่รองของร้อน	SCALE : NOT TO SCALE

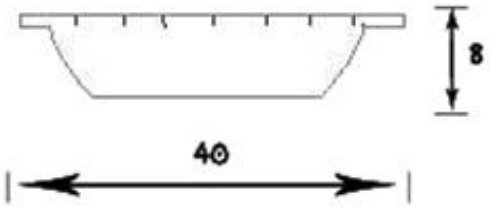

FRONT VIEW

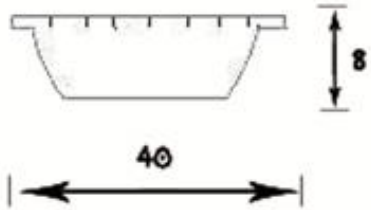

SIDE VIEW

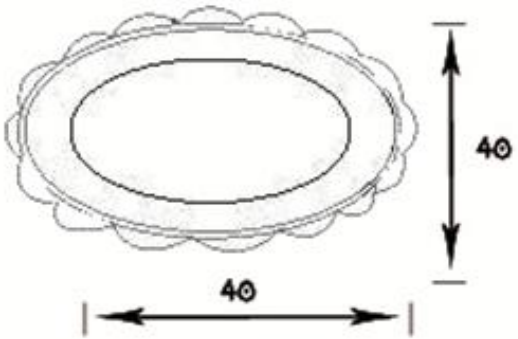

TOP VIEW

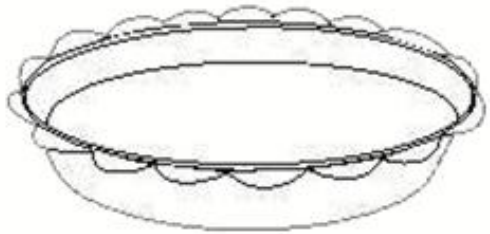

ISOMETRIC

ชื่อสถาปัน	มหาวิทยาลัยราชภัฏเพชรบูรณ์	UNIT : CENTIMETER
ชื่อผลงาน	ถาดผลไม้	SCALE : NOT TO SCALE

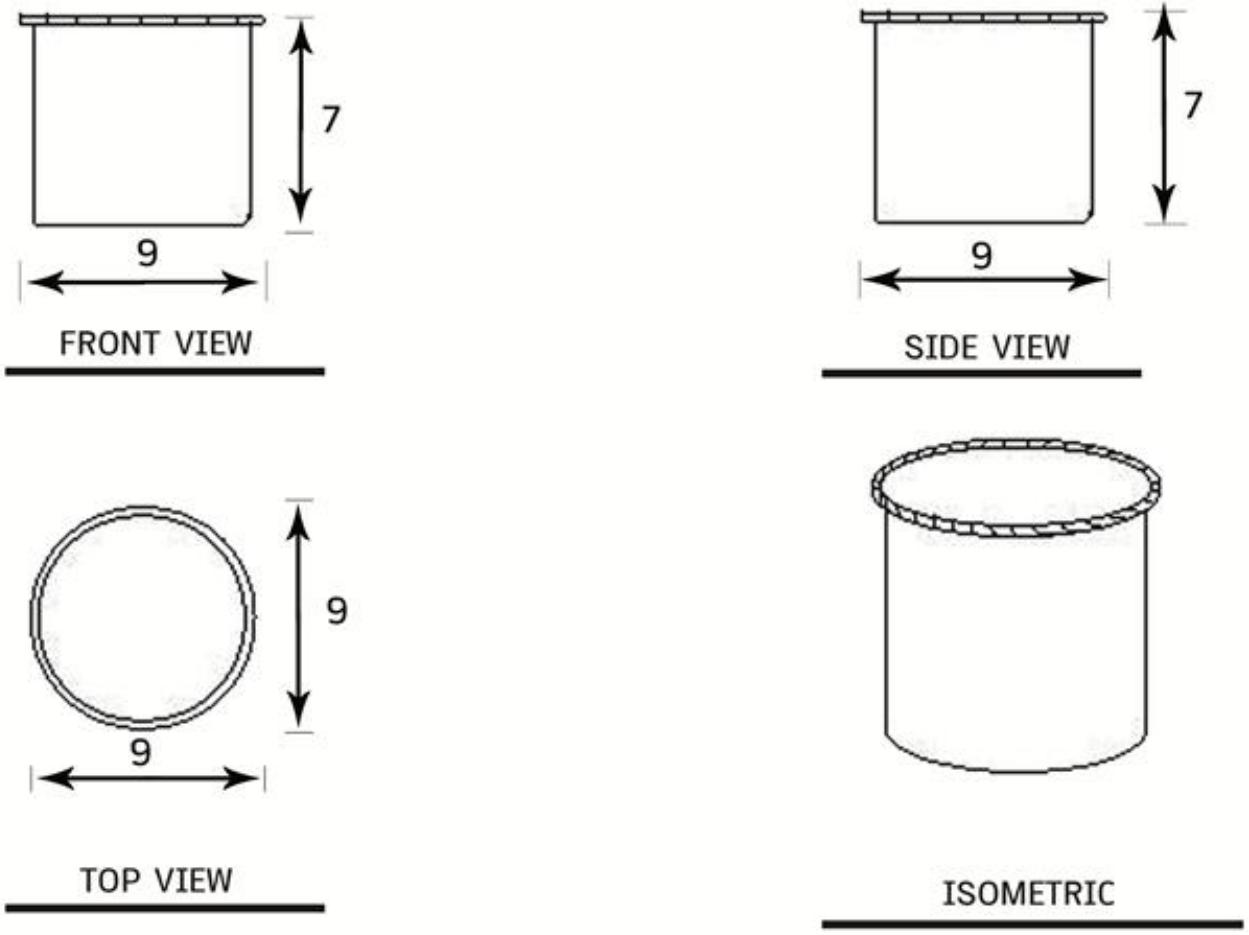

ชื่อสถาบัน	มหาวิทยาลัยราชภัฏเพชรบูรณ์	UNIT : CENTIMETER
ชื่อผลงาน	ที่รองแก้ว	SCALE : NOT TO SCALE

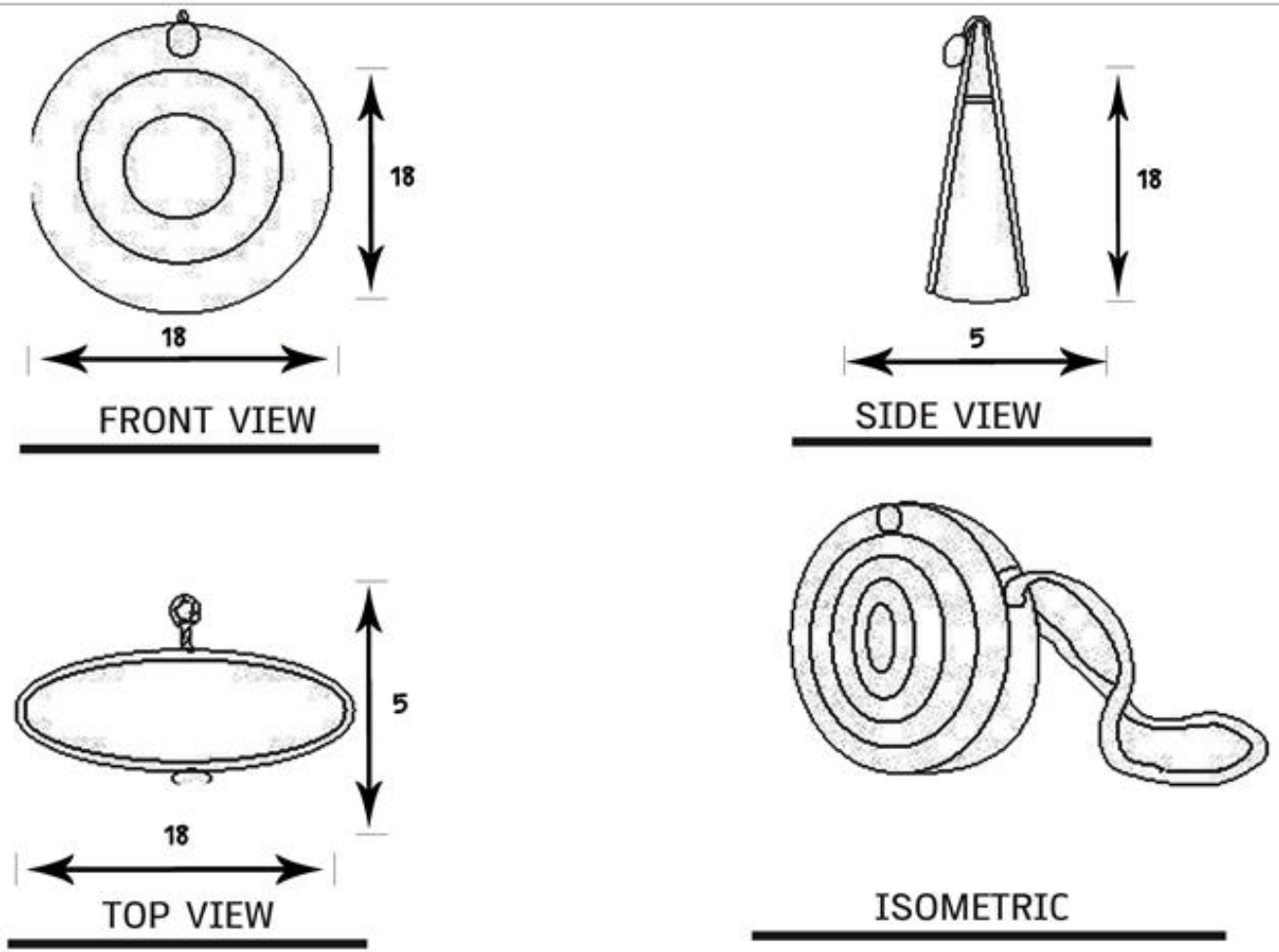

ชื่อสถาบัน	มหาวิทยาลัยราชภัฏเพชรบูรณ์	UNIT : CENTIMETER
ชื่อผลงาน	กระเป๋าสะพาย	SCALE : NOT TO SCALE

ภาคผนวก ข 1 เส้นใยจากกาบกล้วยป่า

ภาคผนวก ข 2 กรรไกร เหล็กแหลม ขวดฉีดน้ำ กาวยาง

ภาคผนวก ข 3 แล็กเกอร์

ภาคผนวก ข 4 มีดโต้ มีดปลายแหลม

ภาคผนวก ข 5 การตัดต้นกล้วย ใช้ต้นกล้วยที่ตัดเครือแล้ว ตัดมาทั้งต้น และตัดส่วนปลายจากโคนของก้านใบลงมาประมาณ 15 เซนติเมตรเหลือไว้เฉพาะลำต้น

ภาคผนวก ข 6 การลอกกาบกล้วย ลอกเอากาบของลำต้นข้างนอก ซึ่งมีสีเขียวทิ้งไว้ประมาณ 2-3 กาบ จนถึงกาบชั้นในที่มีสีขาวแล้วลอกออกทีละกาบจนถึงแกน

ภาคผนวก ข 7 การตัดเส้น นำเอากาบที่มีสีขาวไปกรีดเป็นเส้นๆ ขนาดกว้างประมาณ 1 นิ้ว ด้วยมีดปลายแหลมการกรีดให้กรีดตามด้านยาวของกาบกล้วยเป็นเส้นตรงตลอดออกเป็นเส้น ๆ

ภาคผนวก ข 8 การล้างเส้น แช่น้ำสะอาดไว้ประมาณ30นาทีแล้วนำไปผึ่งแดด

ภาคผนวก ข 9 การตากเส้น เมื่อกรีดออกเป็นเส้นๆและล้างน้ำแล้วนำเส้นกาบกล้วยไปแขวนตาก แดดบนราวหรือตากกับพื้นที่สะอาดแห้งสนิทเชือกกล้วยที่ตากแห้งแล้วจะมีสีค่อนข้างขาว

ภาคผนวก ข 9 งานจักสานกระเป๋าถือลายพันข้าม โดยการสานแบบขึ้นมือ

ภาคผนวก ข 10 งานจักสานกระเป๋าสะพายลายพันลูกแล้วผสมลายพันข้าม โดยการสานแบบขึ้นมือ

ภาคผนวก ข 10 งานจักสานหูกระเป๋าสะพาย โดยใช้ลายเปียแปด

ภาคผนวก ข 11 งานจักสานที่รองของร้อนลายพันข้ามสลับลายพันฟรี โดยการสานแบบขึ้นมือ

ภาคผนวก ข 12 งานจักสานถาดผลไม้ลายพันข้ามสลับลายพันฟรี โดยการสานแบบขึ้นมือ

ภาคผนวก ข 13 งานจักสานที่รองแก้วลายขัดและลายพันสลับ การพันขอบเก็บรายละเอียด โดยการพันไขว้สลับใช่เส้นด้านล่างพันทับเส้นด้านบนไปเรื่อยจนสุดแล้วสอดเก็บเส้น พยายามรัดเลื่อนขอบลงลายที่สายไว้ให้แน่น

ภาคผนวก ข 14 การทาแล็กเกอร์ เพื่อความสวยงามและคงทนนำไปตากแดดอีกครั้งจะได้ผลิตภัณฑ์ที่สวยงาม ประณีต คงทนและที่สำคัญเป็นผลิตภัณฑ์จากคนในชุมชนและใช้วัตถุดิบที่มีอยู่ในชุมชนเอง

ภาคผนวก ข 15 การอบไฟถ้าไม่มีแดดตากผลิตภัณฑ์

ภาคผนวก ข 16 การขัดรา ใช้แช่ในน้ำเปล่าแล้วนำแปรงขัดราล้างน้ำให้สะอาดแล้วนำไปตากแดดให้แห้งทาด้วยแล็กเกอร์

ภาคผนวก ข 17 การเก็บผลิตภัณฑ์กันความชื้น นำผลิตภัณฑ์เก็บใส่ถุงโดยไล่ลมออกแล้วมัดปากถุงให้สนิทเพื่อกันความชื้น

ภาคผนวก ข 18 การลงพื้นที่แบบมีส่วนร่วมของกลุ่มชุมชนคนรักป่า

ภาคผนวก ข 19 การลงพื้นที่แบบมีส่วนร่วมของกลุ่มชุมชนคนรักป่า

ภาคผนวก ข 20 การลงพื้นมอบผลิตภัณฑ์ที่ระลึกกลุ่มชุมชนคนรักป่า

ภาคผนวก ข 21 ภาพต้นแบบกระเป๋าสะพายที่เสร็จสมบูรณ์

ภาคผนวก ข 22 ภาพต้นแบบกระเป๋าถือที่เสร็จสมบูรณ์

ภาคผนวก ข 23 ภาพต้นแบบที่รองของร้อนที่เสร็จสมบูรณ์

ภาคผนวก ข 24 ภาพต้นแบบถาดผลไม้ที่เสร็จสมบูรณ์

ภาคผนวก ข 25 ภาพต้นแบบที่รองแก้วที่เสร็จสมบูรณ์

ภาคผนวก ค

- แบบประเมินผลการออกแบบผลิตภัณฑ์เครื่องจักสาน ของผู้เชี่ยวชาญ
- แบบประเมินความพึงพอใจของผลิตภัณฑ์เครื่องจักสานสำหรับผู้ที่สนใจและนักท่องเที่ยว
- แบบประเมินตรวจสอบคุณลักษณะและคุณสมบัติทางกายภาพผลิตภัณฑ์ ตามมาตรฐานผลิตภัณฑ์ชุมชน (มผช.๕๖/๒๕๔๖)

แบบประเมินผลการออกแบบผลิตภัณฑ์เครื่องจักสานของผู้เชี่ยวชาญ

สำหรับโครงการพิเศษเรื่อง

การออกแบบผลิตภัณฑ์เครื่องจักสานจากเส้นใยกาบกล้วยป่ากลุ่มชุมชนคนรักป่า บ้านหนองแม่นา อำเภอเข้าค้อ จังหวัดเพชรบูรณ์ โดยมีส่วนร่วมของชุมชน

<u>ชี้แจง</u>

แบบประเมินผลการออกแบบชุดนี้แบ่งออกเป็น 3 ตอน ประกอบด้วย

ตอนที่ 1 สถานะภาพของผู้ประเมิน

ตอนที่ 2 ความคิดเห็นของผู้ประเมิน

ตอนที่ 3 ข้อเสนอแนะ

แบบประเมินผลการออกแบบชุดนี้เป็นแบบประเมินความคิดเห็นของผู้เชี่ยวชาญที่มีต่อแบบผลิตภัณฑ์เครื่องจักสาน ในโครงการพิเศษเรื่อง การออกแบบพัฒนาผลิตภัณฑ์เครื่องจักสานโดยใช้เส้นใยจากกาบกล้วยป่า กลุ่มชุมชนคนรักษ์ป่า อำเภอเขาค้อ จังหวัดเพชรบูรณ์ โดยกระบวนการมีส่วนร่วมของชุมชน

ผู้ทำโครงการพิเศษใคร่ขอความกรุณาท่านได้พิจารณาตอบแบบสอบถามตามความเป็นจริง เพื่อที่จะนำข้อมูลที่ท่านตอบแบบสอบถามไปใช้ให้เกิดประโยชน์ในโอกาสต่อไป สุดท้ายนี้ผู้ทำโครงการพิเศษขอขอบคุณท่านที่ได้ให้ความอนุเคราะห์ในการประเมินเพื่อประกอบการออกแบบดังกล่าวมา ณ โอกาสนี้

ผ.ศ.นุทิศ เอี่ยมใส

มหาวิทยาลัยราชภัฏเพชรบูรณ์

แบบประเมินผลการออกแบบพัฒนาผลิตภัณฑ์เครื่องจักสานโดยใช้เส้นใยจากกาบกล้วยป่า กลุ่มชุมชนคนรักษ์ป่า อำเภอเขาค้อ จังหวัดเพชรบูรณ์ โดยกระบวนการมีส่วนร่วมของชุมชน

……

ตอนที่ 1 สถานภาพของผู้ประเมิน

คำชี้แจง โปรดกาเครื่องหมาย / ลงใน หน้าข้อความซึ่งตรงกับความเป็นจริงของท่าน

1. เพศ ☐ ชาย ☐ หญิง

2. อายุ ☐ 25-30 ปี ☐ 31-40 ปี ☐ 41-45 ปี ☐ 51-60 ปี

3. การศึกษา
☐ ปริญญาตรี สาขา……
☐ ปริญญาโท สาขา……
☐ ปริญญาเอก สาขา……
☐ อื่นๆ(โปรดระบุ)……

4. อาชีพ
☐ รับราชการ ☐ พนักงานบริษัทเอกชน ☐ ธุรกิจส่วนตัว
☐ อื่นๆ(โปรดระบุ).....

5. ประสบการณ์ในการทำงานเกี่ยวกับการออกแบบผลิตภัณฑ์การจักสาน
☐ 1-5 ปี ☐ 6-10 ปี
☐ 11-15 ปี ☐ มากกว่า 15 ปี

ตอนที่ 2 ความคิดเห็นของผู้ประเมิน

คำชี้แจง โปรดกาเครื่องหมาย ◯ ลงในช่องระดับความเห็นตามความเห็นของท่าน

โดยผู้นำทำโครงการพิเศษได้วางเกณฑ์ดังนี้

คะแนน 5 หมายถึง เหมาะสมมากที่สุด

คะแนน 4 หมายถึง เหมาะสมมาก

คะแนน 3 หมายถึง เหมาะสมปานกลาง

คะแนน 2 หมายถึง เหมาะสมน้อย

คะแนน 1 หมายถึง เหมาะสมน้อยที่สุด

2.1 แบบประเมินผลการออกแบบพัฒนาผลิตภัณฑ์เครื่องจักสานโดยใช้เส้นใยจากกาบกล้วยป่า กลุ่มชุมชนคนรักษ์ป่า อำเภอเขาค้อ จังหวัดเพชรบูรณ์ โดยกระบวนการมีส่วนร่วมของชุมชน ประเภทกระเป๋าสะพาย กระเป๋าถือ ถาดผลไม้ ที่รองแก้ว ที่รองของร้อน

รายระเอียด	ระดับความคิดเห็น
1. ด้านความมีเอกลักษณ์	
1.1. แสดงถึงเอกลักษณ์ของชุมชน	5 4 3 2 1
1.2. มีความสอดคล้องกับแนวคิดในการออกแบบ	5 4 3 2 1
1.3. มีความแปลกใหม่ แตกต่างจากท้องตลาด	5 4 3 2 1
2. ด้านความสวยงาม	
2.1. มีสีสันสวยงาม	5 4 3 2 1
2.2. มีรูปทรงสวยงาม	5 4 3 2 1
2.3. มีลวดลายสวยงาม	5 4 3 2 1
2.4. มีรูปแบบน่าสนใจ	5 4 3 2 1
3. ด้านความสะดวกในการใช้งาน	
3.1. มีความสะดวกในการใช้งาน	5 4 3 2 1
3.2. มีความสอดคล้องกับหน้าที่การใช้งาน	5 4 3 2 1
3.3. เหมาะสมทุกสภาพพื้นที่การใช้งาน	5 4 3 2 1
4. ด้านความปลอดภัย	
4.1. มีความแข็งแรง	5 4 3 2 1
4.2. ไม่มีลักษณะที่เป็นอันตราย	5 4 3 2 1
4.3. ใช้วัสดุที่ปลอดภัย	5 4 3 2 1

ตอนที่ 3 ข้อเสนอแนะ

.....

.....

.....

.....

ขอบพระคุณที่ท่านให้ความร่วมมือในการตอบแบบประเมินครั้งนี้

แบบประเมินความพึงพอใจผลิตภัณฑ์เครื่องจักสานสำหรับผู้สนใจและนักท่องเที่ยว ประกอบโครงการพิเศษเรื่องผลการออกแบบผลิตภัณฑ์เครื่องจักสานโดยใช้เส้นใยจากกาบกล้วยป่า กลุ่มชุมชนคนรักษ์ป่า อำเภอเขาค้อ จังหวัดเพชรบูรณ์ โดยกระบวนการมีส่วนร่วม

.....

<u>คำชี้แจง</u>

แบบประเมินความพึงพอใจชุดนี้แบ่งออกเป็น 3 ตอน ประกอบด้วย

ตอนที่ 1 สถานภาพของผู้ประเมิน

ตอนที่ 2 ความคิดเห็นของผู้ประเมิน

ตอนที่ 3 ข้อเสนอแนะ

แบบประเมินความพึงพอใจชุดนี้เป็นแบบประเมินความคิดเห็นของผู้ที่สนใจและนักท่องเที่ยวที่มีต่อแบบผลิตภัณฑ์เครื่องจักสาน ในโครงการพิเศษเรื่อง การออกแบบผลิตภัณฑ์เครื่องจักสานโดยใช้เส้นใยจากกาบกล้วยป่า กลุ่มชุมชนคนรักษ์ป่า อำเภอเขาค้อ จังหวัดเพชรบูรณ์ โดยกระบวนการมีส่วนร่วมของชุมชน

ผู้ทำโครงการพิเศษใคร่ขอความกรุณาท่านได้พิจารณาตอบแบบสอบถามตามความเป็นจริงเพื่อที่จะนำข้อมูลที่ท่านตอบแบบสอบถามไปใช้ให้เกิดประโยชน์โอกาสต่อไป สุดท้ายนี้ผู้ทำโครงการพิเศษขอขอบคุณท่านที่ได้ให้ความอนุเคราะห์ในการประเมินเพื่อประกอบการออกแบบดังกล่าวมา ณ โอกาสนี้

แบบประเมินผลการออกแบบพัฒนาผลิตภัณฑ์เครื่องจักสานโดยใช้เส้นใยจากกาบกล้วยป่า กลุ่มชุมชนคนรักษ์ป่า อำเภอเขาค้อ จังหวัดเพชรบูรณ์ โดยกระบวนการมีส่วนร่วมของชุมชน

……

ตอนที่ 1 สถานภาพของผู้ประเมิน

คำชี้แจง โปรดกาเครื่องหมาย / ลงใน☐ หน้าข้อความซึ่งตรงกับความเป็นจริงของท่าน

1. สถานภาพ

☐ นักท่องเที่ยวและผู้สนใจ ☐ บุคคลทั่วไป

2. เพศ ☐ ชาย ☐ หญิง

3. อายุ ☐ 25-30 ปี ☐ 31-40 ปี ☐ 41-45 ปี ☐ 51-60 ปี

4. การศึกษา ☐ ประถมศึกษาปีที่6 ☐ มัธยมตอนต้น

☐ มัธยมตอนปลาย/ปวช.หรือเทียบเท่า ☐ ปริญญาตรี

☐ อนุปริญญา/ปวส.หรือเทียบเท่า ☐ สูงกว่าปริญญา

☐ อื่นๆ(โปรดระบุ)……

5. อาชีพ ☐ รับราชการ ☐ พนักงานบริษัทเอกชน ☐ ธุรกิจส่วนตัว

☐ อื่นๆ(โปรดระบุ).....

6. ภูมิลำเนา ☐ ภาคเหนือ ☐ ภาคอีสาน ☐ ภาคกลาง

☐ ภาคใต้ ☐ ภาคตะวันออก ภาคตะวันตก

☐ อื่นๆ(โปรดระบุ)

ตอนที่ 2 ความคิดเห็นของผู้ประเมิน

คำชี้แจง โปรดกาเครื่องหมาย ◯ ลงในช่องระดับความเห็นตามความเห็นของท่าน โดยผู้นำทำโครงการพิเศษได้วางเกณฑ์ดังนี้

คะแนน 5 หมายถึง เหมาะสมมากที่สุด

คะแนน 4 หมายถึง เหมาะสมมาก

คะแนน 3 หมายถึง เหมาะสมปานกลาง

คะแนน 2 หมายถึง เหมาะสมน้อย

คะแนน 1 หมายถึง เหมาะสมน้อยที่สุด

2.1 แบบประเมินผลการออกแบบพัฒนาผลิตภัณฑ์เครื่องจักสานโดยใช้เส้นใยจากกาบกล้วยป่า กลุ่มชุมชนคนรักษ์ป่า อำเภอเขาค้อ จังหวัดเพชรบูรณ์ โดยกระบวนการมีส่วนร่วมของชุมชน ประเภทกระเป๋าสะพาย กระเป๋าถือ ถาดผลไม้ ที่รองแก้ว ที่รองของร้อน

รายระเอียด	ระดับความคิดเห็น
1. ด้านความมีเอกลักษณ์	
1.1. แสดงถึงเอกลักษณ์ของชุมชน	5 4 3 2 1
1.2. มีความสอดคล้องกับแนวคิดในการออกแบบ	5 4 3 2 1
1.3. มีความแปลกใหม่ แตกต่างจากท้องตลาด	5 4 3 2 1
2. ด้านความสวยงาม	
2.1. มีสีสันสวยงาม	5 4 3 2 1
2.2. มีรูปทรงสวยงาม	5 4 3 2 1
2.3. มีลวดลายสวยงาม	5 4 3 2 1
2.4. มีรูปแบบน่าสนใจ	5 4 3 2 1
3. ด้านความสะดวกในการใช้งาน	
3.1. มีความสะดวกในการใช้งาน	5 4 3 2 1
3.2. มีความสอดคล้องกับหน้าที่การใช้งาน	5 4 3 2 1
3.3. เหมาะสมทุกสภาพพื้นที่การใช้งาน	5 4 3 2 1
4. ด้านความปลอดภัย	
4.1. มีความแข็งแรง	5 4 3 2 1
4.2. ไม่มีลักษณะที่เป็นอันตราย	5 4 3 2 1
4.3. ใช้วัสดุที่ปลอดภัย	5 4 3 2 1

ตอนที่ 3 ข้อเสนอแนะ

.....

.....

.....

.....

ขอบพระคุณที่ท่านให้ความร่วมมือในการตอบแบบประเมินครั้งนี้

แบบประเมินความพึงพอใจผลิตภัณฑ์เครื่องจักสานสำหรับผู้ประเมินตรวจสอบคุณลักษณะและคุณสมบัติทางกายภาพผลิตภัณฑ์ ตามมาตรฐานผลิตภัณฑ์ชุมชน (มผช.๕๖/๒๕๔๖)ประกอบโครงการพิเศษเรื่องผลการออกแบบผลิตภัณฑ์เครื่องจักสานโดยใช้เส้นใยจากกาบกล้วยป่า กลุ่มชุมชนคนรักษ์ป่า อำเภอเขาค้อ จังหวัดเพชรบูรณ์ โดยกระบวนการมีส่วนร่วม

.....

<u>คำชี้แจง</u>

แบบประเมินความพึงพอใจชุดนี้แบ่งออกเป็น 3 ตอน ประกอบด้วย

ตอนที่ 1 สถานภาพของผู้ประเมิน

ตอนที่ 2 ความคิดเห็นของผู้ประเมิน

ตอนที่ 3 ข้อเสนอแนะ

แบบประเมินความพึงพอใจชุดนี้เป็นแบบประเมินความคิดเห็นของผู้ประเมินตรวจสอบคุณลักษณะและคุณสมบัติทางกายภาพผลิตภัณฑ์ ตามมาตรฐานผลิตภัณฑ์ชุมชน (มผช.๕๖/๒๕๔๖) ในโครงการพิเศษเรื่อง การออกแบบผลิตภัณฑ์เครื่องจักสานโดยใช้เส้นใยจากกาบกล้วยป่า กลุ่มชุมชนคนรักษ์ป่า อำเภอเขาค้อ จังหวัดเพชรบูรณ์ โดยกระบวนการมีส่วนร่วมของชุมชน

ผู้ทำโครงการพิเศษใคร่ขอความกรุณาท่านได้พิจารณาตอบแบบสอบถามตามความเป็นจริงเพื่อที่จะนำข้อมูลที่ท่านตอบแบบสอบถามไปใช้ให้เกิดประโยชน์โอกาสต่อไป สุดท้ายนี้ผู้ทำโครงการพิเศษขอขอบคุณท่านที่ได้ให้ความอนุเคราะห์ในการประเมินเพื่อประกอบการออกแบบดังกล่าวมา ณ โอกาสนี้

ผ.ศ.นุทิศ เอี่ยมใส

มหาวิทยาลัยราชภัฏเพชรบูรณ์

แบบประเมินผลการออกแบบพัฒนาผลิตภัณฑ์เครื่องจักสานโดยใช้เส้นใยจากกาบกล้วยป่า กลุ่มชุมชนคนรักษ์ป่า อำเภอเขาค้อ จังหวัดเพชรบูรณ์ โดยกระบวนการมีส่วนร่วมของชุมชน

……

ตอนที่ 1 สถานภาพของผู้ประเมิน

คำชี้แจง โปรดกาเครื่องหมาย / ลงใน หน้าข้อความซึ่งตรงกับความเป็นจริงของท่าน

1. เพศ ☐ ชาย ☐ หญิง

2. อายุ ☐ 25-30 ปี ☐ 31-40 ปี ☐ 41-45 ปี ☐ 51-60 ปี

3. การศึกษา
   - ☐ ปริญญาตรี สาขา……
   - ☐ ปริญญาโท สาขา……
   - ☐ ปริญญาเอก สาขา……
   - ☐ อื่นๆ(โปรดระบุ)……

4. อาชีพ
   - ☐ รับราชการ ☐ พนักงานบริษัทเอกชน ☐ ธุรกิจส่วนตัว
   - ☐ อื่นๆ(โปรดระบุ).....

5. ประสบการณ์ในการทำงานเกี่ยวกับการออกแบบผลิตภัณฑ์
   - ☐ 1-5 ปี ☐ 6-10 ปี
   - ☐ 11-15 ปี ☐ มากกว่า 15 ปี

ตอนที่ 2 ความคิดเห็นของผู้ประเมิน

คำชี้แจง โปรดกาเครื่องหมาย◯ ลงในช่องระดับความเห็นตามความเห็นของท่าน โดยผู้นำทำโครงการพิเศษได้วางเกณฑ์ดังนี้

คะแนน 5 หมายถึง เหมาะสมมากที่สุด

คะแนน 4 หมายถึง เหมาะสมมาก

คะแนน 3 หมายถึง เหมาะสมปานกลาง

คะแนน 2 หมายถึง เหมาะสมน้อย

คะแนน 1 หมายถึง เหมาะสมน้อยที่สุด

2.1 แบบประเมินผลการออกแบบพัฒนาผลิตภัณฑ์เครื่องจักสานโดยใช้เส้นใยจากกาบกล้วยป่า กลุ่มชุมชนคนรักษ์ป่า อำเภอเขาค้อ จังหวัดเพชรบูรณ์ โดยกระบวนการมีส่วนร่วมของชุมชน ประเภทกระเป๋าสะพาย กระเป๋าถือ ถาดผลไม้ ที่รองแก้ว ที่รองของร้อน

รายระเอียด	ระดับความคิดเห็น
1. ด้านความมีเอกลักษณ์	
1.1. แสดงถึงเอกลักษณ์ของชุมชน	5 4 3 2 1
1.2. มีความสอดคล้องกับแนวคิดในการออกแบบ	5 4 3 2 1
1.3. มีความแปลกใหม่ แตกต่างจากท้องตลาด	5 4 3 2 1
2. ด้านความสวยงาม	
2.1. มีสีสันสวยงาม	5 4 3 2 1
2.2. มีรูปทรงสวยงาม	5 4 3 2 1
2.3. มีลวดลายสวยงาม	5 4 3 2 1
2.4. มีรูปแบบน่าสนใจ	5 4 3 2 1
3. ด้านความสะดวกในการใช้งาน	
3.1. มีความสะดวกในการใช้งาน	5 4 3 2 1
3.2. มีความสอดคล้องกับหน้าที่การใช้งาน	5 4 3 2 1
3.3. เหมาะสมทุกสภาพพื้นที่การใช้งาน	5 4 3 2 1
4. ด้านความปลอดภัย	
4.1. มีความแข็งแรง	5 4 3 2 1
4.2. ไม่มีลักษณะที่เป็นอันตราย	5 4 3 2 1
4.3. ใช้วัสดุที่ปลอดภัย	5 4 3 2 1

ตอนที่ 3 ข้อเสนอแนะ

.....

.....

.....

.....

ขอบพระคุณที่ท่านให้ความร่วมมือในการตอบแบบประเมินครั้งนี้

ประวัตินักวิจัย

นายทิวา แก้วเสริม

Mr. Tiwa Keawserm

หมายเลขบัตรประชาชน 3–6704–00206–71-3

ตำแหน่ง อาจารย์พนักงานมหาวิทยาลัย (สายวิชาการ)

หน่วยงานและสถานที่อยู่ที่ติดต่อได้สะดวก

สาขาวิชาออกแบบผลิตภัณฑ์อุตสาหกรรม คณะเทคโนโลยีการเกษตร

มหาวิทยาลัยราชภัฏเพชรบูรณ์ Tel. 0-5671-100 ต่อ 1606 Mobile. 0-8752-76707

วุฒิการศึกษา

- วท.บ. (สาขาออกแบบผลิตภัณฑ์) จากสถาบันราชภัฏนครสวรรค์ พ.ศ. 2544
- ค.อ.ม. (เทคโนโลยีผลิตภัณฑ์อุตสาหกรรม) สถาบันเทคโนโลยีพระจอมเกล้าเจ้าคุณทหารลาดกระบัง พ.ศ. 2549

ตำแหน่งหน้าที่การงาน อาจารย์พนักงานมหาวิทยาลัย (สายวิชาการ)

ผลงานทางวิชาการ

- งานวิจัย จำนวน 2 เรื่อง

1. ปัญหาและความต้องการการพัฒนาศักยภาพผู้ประกอบการผลิตภัณฑ์ชุมชนและท้อง (OTOP) จังหวัดเพชรบูรณ์. 2551
2. การออกแบบตราสัญลักษณ์และบรรจุภัณฑ์ไข่เค็มตำบลบุ่งคล้า จังหวัดเพชรบูรณ์. 2552

- เอกสารตำราทางวิชาการ

-